С 2009 года мы занимаемся производственной деятельностью. Специализация предприятия — производство конусных и трубчатых опор наружного освещения, мачт освещения, опор ЛЭП, молниеотводов, флагштоков, силовых опор, светофорных стоек, кронштейнов, уличных светильников и праздничной иллюминации.

Качество нашей продукции уже оценили сотни заказчиков в странах СНГ и дальнего зарубежья. Внимание к мелочам на всех стадиях от проектирования до отгрузки продукции и применение только самых передовых технологий и материалов это бескомпромиссные требования политики качества нашей компании и гарантия высоких эксплуатационных характеристик выпускаемых опор, кронштейнов и осветительных приборов.

0060641

БЕЛОРУССКАЯ ТОРГОВО-ПРОМЫШЛЕННАЯ ПАЛАТА

Унитарное предприятие по оказанию услуг "Минское отделение Белорусской торгово-промышленной палаты", 220113, г.Минск, ул.Я.Коласа,65, т.351-04-73

СЕРТИФИКАТ № 270.7/3587-1

продукции собственного производства

1. Производитель Общество с ограниченной ответственностью «ОЛДИ СВЕТ», 2200141, г. Минск, ул. Ф. Скорины, д. 54А, пом. 15, каб 205, Республика Беларусь

Наименование обособленных подразделений юридического лица, осуществляющих производство продукции, место нахождения нет

2. Регистрационный номер производителя в Едином государственном регистре юридических лиц и индивидуальных предпринимателей 191039087

3. Место нахождения производства Республика Беларусь, Минская обл., Борисовский р-н, д. Углы, ул. Московское шоссе, 2

4. Наименование продукции, код продукции в соответствии с единой Товарной номенклатурой внешнеэкономической деятельности Таможенного союза Код ТН ВЭД:

1. Опоры для монтажа технических средств организации дорожного движения и стационарного электрического освещения автомобильных дорог общего пользования в соответствии с ТР ТС 014/2011, в том числе:

1.1 опоры металлические ОМ1ак, ОМ2ак, ОМ3ак, ОМ4ак, ОМ1вк,ОМ2вк,ОМ3вк,ОМ4вк 8608 00 000 9

Смотри приложение на четырех листах

5. Сертификат действителен с 21 декабря 2018 г. по 21 декабря 2020 г.

6. На основании результатов проведенной технической экспертизы подтверждено, что продукция, указанная в пункте 4 настоящего сертификата, обладает признаками собственного производства.

Директор Борисовского филиала О.В.Зимогляд 21.12.2018

НАЦИОНАЛЬНАЯ СИСТЕМА ПОДТВЕРЖДЕНИЯ СООТВЕТСТВИЯ РЕСПУБЛИКИ БЕЛАРУСЬ

Аккредитованный орган по сертификации систем менеджмента Республиканское унитарное предприятие «Гомельский центр стандартизации, метрологии и сертификации» Республика Беларусь, 246015, г. Гомель, ул. Лепешинского, 1

СЕРТИФИКАТ СООТВЕТСТВИЯ

СТБ ISO 9001

Зарегистрирован в Реестре под № BY/112 05.01. 006 06537

Дата регистрации 02 мая 2018 г.
Действителен до 02 мая 2021 г.

Настоящий сертификат соответствия выдан Обществу с ограниченной ответственностью «ОЛДИ СВЕТ»

(УНП 191039087)

Республика Беларусь, 220141, г. Минск, ул. Ф.Скорины, д. 54А, пом. 15, каб. 205

и удостоверяет, что система менеджмента качества применительно к
проектированию и производству металлических опор уличного освещения, кронштейнов, промышленных, уличных, интерьерных светильников, прожекторов и конструкций светотехнических декоративных из светодиодного и лампового дюралайта, мачт стадионных, мачт с мобильной короной, светофорных стоек, молниеотводов, опор ЛЭП
соответствует требованиям СТБ ISO 9001-2015

Руководитель аккредитованного органа по сертификации А.В. Казачок

№ 0154841

ZÚS TECHNICKÝ A ZKUŠEBNÍ ÚSTAV STAVEBNÍ PRAHA, s.p.
Technical and Test Institute for Construction Prague, SOE

Notified Body 1020

CERTIFICATE OF CONSTANCY OF PERFORMANCE

No. 1020 – CPR – 090-045787

In compliance with Regulation (EU) No 305/2011 of the European Parliament and of the Council of 9 March 2011 (the Construction Products Regulation or CPR), this certificate applies to the construction product:

Steel lighting columns with consoles
Types: OM1(o), OM2(o)

placed on the market under the name or trade mark of

„OLDI SVET" LLC, Republic of Belarus

INo: 191039087
Address: 220141, Republic of Belarus, Minsk, Francis Skorina Str., 54A, room 15, 205

and produced in the manufacturing plant:

„OLDI SVET" LLC, Republic of Belarus

INo: 191039087
Address: The village of Ugly, Borisov district, Minsk region, Republic of Belarus

This certificate attests that all provisions concerning the assessment and verification of constancy of performance described in Annex ZA of the standard

EN 40-5:2002

under system 1 for the performance set out in this certificate are applied and that the factory production control conducted by the manufacturer is assessed to ensure the

constancy of performance of the construction product.

This certificate was first issued on October 10th, 2019 and will remain valid as long as neither the harmonised standard, the construction product, the AVCP methods nor the manufacturing conditions in the plant are modified significantly, unless suspended or withdrawn by the notified product certification body.

Stamp of the Notified Body 1020
Prague, October 10th, 2019

Martin Pešek
Deputy manager of the Notified Body

СИСТЕМА СЕРТИФИКАЦИИ РУССКОГО РЕГИСТРА
RUSSIAN REGISTER CERTIFICATION SYSTEM

СЕРТИФИКАТ

Настоящим удостоверяется, что система менеджмента качества

Общества с ограниченной ответственностью "ОЛДИ СВЕТ"

ул. Ф. Скорины, 54а, пом. 15, ком. 205, Минск, 220141, Республика Беларусь

была проверена и признана соответствующей требованиям стандарта

ISO 9001:2015

в отношении проектирования и производства металлических опор уличного освещения, кронштейнов, промышленных, уличных, интерьерных светильников, прожекторов и конструкций светотехнических декоративных из светодиодного и лампового дюралайта, мачт стадионных, мачт с мобильной короной, светофорных стоек, молниеотводов, опор ЛЭП

№: 17.0611.026
от 14 сентября 2018 г.

Система менеджмента сертифицирована с 2011 года

Сертификат действителен до 11 апреля 2020 г.

Генеральный директор Ассоциации сертификации "Русский Регистр"

Уточнения области сертификации приведены в Приложении. Сертификат теряет силу в случае невыполнения условий сертификации (http://www.rusregister.ru/doc/004.60-105.pdf). Сертификат является собственностью Ассоциации по сертификации "Русский Регистр".

RUSSIAN REGISTER РУССКИЙ РЕГИСТР

01-010936

Ассоциация по сертификации "Русский Регистр" пр. Римского-Корсакова, д. 61, Санкт-Петербург, 192021, Россия

Для производства опор применяется установленная на производстве в 2015 г. современная линия по производству конусных круглых и граненых опор, включающая полный цикл производства: от размотки рулонного железа до гибки листогибом-тандемом длинной 14 м и автоматической сварки. Готовые изделия полностью соответствуют стандартам Таможенного Союза и Европейского Союза.

АНТИКОРРОЗИЙНАЯ И ДЕКОРАТИВНАЯ ОБРАБОТКА

Опоры, кронштейны, металлические части осветительных приборов и металлоконструкции, обрабатываются для защиты от влажности и агрессивных сред. Наша компания предлагает три типа покрытий:

1. **Покрытие oldizinc$^{T.M}$** - это применение высококачественного однокомпонентного цинконаполненного грунта (производство Германия), для долгосрочной антикоррозийной защиты конструкций из черных металлов. Содержит более 90% цинковой пудры в сухом слое и обеспечивает электрохимическое взаимодействие (катодную защиту) с железом (сталью).

Цинковая пудра: форма - сферическая
размер частиц - от 3 МКМ
чистота цинка более 98,5%

Тип связующего: модифицированные эпоксидные смолы.

Покрытие oldizinc$^{T.M}$ наносится электростатическим способом на установке, плюс дополнительное нанесение лакокрасочного покрытия. Общая толщина покрытия составляет от 80МКМ.

2. **Горячее цинкование** - путем окунания готового изделия в ванну с расплавленным цинком. Толщина покрытия соответствует ГОСТ 9.307-99 «Покрытия цинковые горячие» п. 2.2

3. **Горячее цинкование плюс дополнительное нанесение лакокрасочного покрытия** электростатическим способом.

Декоративное покрытие: текстурная матовая антикоррозийная краска (производство Турция) на основе эпоксидной смолы с добавками антикоррозийного пигмента и кристаллического оксида железа. По согласованию с заказчиком может применяться декоративное покрытие другого производителя с улучшенными техническими характеристиками.

КОМПЛЕКТАЦИЯ

Изучив опыт монтажных организаций, мы пришли к выводу о необходимости комплектования опор кабелем и щитом управления по согласованию с заказчиком, что значительно снизит трудоемкость при их установке.

УПАКОВКА ДЛЯ ТРАНСПОРТИРОВКИ

Мы не забываем, что продукция должна быть не только качественно изготовлена, но и не потерять свой вид при транспортировке. Каждая опора, кронштейн, осветительный прибор упаковываются индивидуально с учетом способа транспортировки.

М1ак	молниеотвод	ОМ4	ОМ3	ОМ2	ОМ2	ОМ1
стр. 30	стр. 28-29	стр. 26-27	стр. 24-25	стр. 22	стр. 18-21	стр. 12-16

ОЛДИ СВЕТ®

СС2ак	Ф2ак	Ф1ак	мачты прожекторные	Опора ЛЭП	М3ак	М2ак
			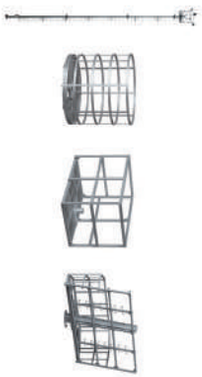			
стр. 40	стр. 39	стр. 38	стр. 36-37	стр. 35	стр. 32-34	стр. 31

ОЛДИ СВЕТ®

ОМ6	ОМ5	ОМ1 Saxon	ОСБ	СКФ	СКП	СГО
стр. 54-55	стр.50-52	стр. 46	стр. 44	стр. 43	стр. 42	стр. 41

ОЛДИ СВЕТ®

OM21	OM18	OM13	OM11	OM10	OM8	OM7
стр. 66	стр.64	стр. 62-63	стр. 60	стр. 58-59	стр. 57	стр. 56

ОЛДИ СВЕТ®

ВВОДНЫЕ ЩИТКИ	СЕРИЯ DECOR	КРОНШТЕЙНЫ НАСТЕННЫЕ	СВЕТОФОРНЫЕ СТОЙКИ	БЛОКИ ФУНДАМЕНТНЫЕ	БЛОКИ АНКЕРНЫЕ	OM22
				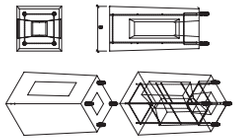	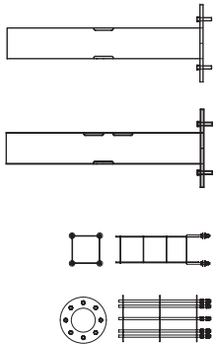	
стр. 78-79	стр. 76-77	стр. 74-75	стр. 70	стр. 69	стр. 68	стр. 67

SOLO

ЖТУ01/ГТУ01/ДТУ01 SOLO

стр. 82-83

SAXON

ЖТУ02/ГТУ02/ЛТУ02/ДТУ02 SAXON

стр. 84-85

MOON

ЖТУ03/ГТУ03/ЛТУ03/ДТУ03 MOON

стр. 86-87

NEXT

ЖТУ04/ГТУ04/ДТУ04 NEXT

стр.88-89

CLASSIC

ЖТУ05/ГТУ05/ДТУ05 CLASSIC

стр. 90-91

BEAUTY

ЖСУ06/ГСУ06/ДТУ06 BEAUYY

стр. 92-93

MINSK

ЛТУ07/НТУ07/ДТУ07 MINSK

стр. 94-95

NEO

ЖТУ08/ГТУ08/ДТУ08 NEO

стр. 96-97

SIMPL

ДКУ03 SIMPL

стр. 98-99

ТАБЛИЦА RAL

ТАБЛИЦА RAL

стр. 101

ОПОРЫ МЕТАЛЛИЧЕСКИЕ КОНУСНЫЕ

TY BY 191039087.007-2015

ОМ1ак КРУГЛАЯ КОНСТРУКЦИЯ:

Опора стальная коническая

ОМ1ак-анкерная;

ОМ1вк-вкапываемая;

Высота опоры от 6 м до 10 м

ЗАЩИТНОЕ ПОКРЫТИЕ

Модель ОМ1(хц)ак- покрытие **oldizinc™** и окраска электростатическим способом.

Модель ОМ 1(о)ак- горячее цинкование.

Изделия горячего цинкования могут окрашиваться электростатическим способом по согласованию с заказчиком.

Цвет по заказу (см. табл. RAL на стр. 101).

КОМПЛЕКТАЦИЯ

1. Кабель - по заказу.
2. Вводной щиток (см. стр. 78-79) - по заказу.
3. Кронштейн отдельная позиция.

ОМ1ак ГРАНЕНАЯ КОНСТРУКЦИЯ:

Опора стальная коническая

ОМ1ак-анкерная;

ОМ1вк-вкапываемая;

Высота опоры от 6 м до 10 м

ЗАЩИТНОЕ ПОКРЫТИЕ

Модель ОМ1(хц)ак- покрытие **oldizinc™** и окраска электростатическим способом.

Модель ОМ 1(о)ак- горячее цинкование.

Изделия горячего цинкования могут окрашиваться электростатическим способом по согласованию с заказчиком.

Цвет по заказу (см. табл. RAL на стр. 101).

КОМПЛЕКТАЦИЯ

1. Кабель - по заказу.
2. Вводной щиток (см. стр. 78-79) - по заказу.
3. Кронштейн отдельная позиция.

ТАБЛИЦА ХАРАКТЕРИСТИК ОМ1вк(КРУГЛАЯ)

H	h1	D1	D2	D3	L1×L2	Масса/толщина		Нагрузки на основание	
м	м	мм	мм	мм	мм×мм	кг	мм	М,кНхм	Q,кН
6,0	1,2	60	132	146	460×110	55	3	5,7	1,34
7,0			144	158		66		6,12	1,35
8,0	1,5		156	174		82		7,71	1,49
9,0			168	186		117	4	9,23	1,63
10,0			180	198		134		11,12	1,8

ТАБЛИЦА ХАРАКТЕРИСТИК ОМ1ак(КРУГЛАЯ)

H	D1	D2	L1×L2	a×b	Масса/ толщина		Анкер	Фундаментный блок	Нагрузки на основание	
м	мм	мм	мм×мм	мм×мм	кг	мм			М,кНхм	Q,кН
6,0	60	132	460×110	400×300	62	3	Ша 20х4х1200	ФБ-2-L-1500	5,7	1,34
7,0		144			71				6,12	1,35
8,0		156			82				7,71	1,49
9,0		168			118	4	Ша 20х4х1500		9,23	1,63
10,0		180			141				11,12	1,8

◀ **ОМ1вк, ОМ1ак**

КРУГЛАЯ

ГРАНЕНАЯ

ОМ1вк, ОМ1ак ▶

ТАБЛИЦА ХАРАКТЕРИСТИК ОМ1вк(ГРАНЕНАЯ)

H	h1	D1	D2	D3	L1×L2	Масса/толщина		Нагрузки на основание	
м	м	мм	мм	мм	мм×мм	кг	мм	М,кНхм	Q,кН
6,0	1,2	60	132	146	460×110	58	3	5,7	1,34
7,0			144	158		69		6,12	1,35
8,0	1,5		156	174		82		7,71	1,49
9,0			168	186		124	4	9,23	1,63
10,0			180	198		150		11,12	1,8

ТАБЛИЦА ХАРАКТЕРИСТИК ОМ1ак(ГРАНЕНАЯ)

H	D1	D2	L1×L2	a×b	Масса/ толщина		Анкер	Фундаментный блок	Нагрузки на основание	
м	мм	мм	мм×мм	мм×мм	кг	мм			М,кНхм	Q,кН
6,0	60	156	460×110	400×300	69	3	Ша 20х4х1200	ФБ-2-L-1500	5,7	1,34
7,0					78				6,12	1,35
8,0					84				7,71	1,49
9,0		180			127	4	Ша 20х4х1500		9,23	1,63
10,0					142				11,12	1,8

* Нагрузки приведены исходя из массы опоры и кронштейнов, без учета осветительного оборудования.

* Допускается применение ребер жесткости соединяющих ствол опоры и анкерную плиту.

Кронштейн К1-1.2-1.0 (ОМ1ак)

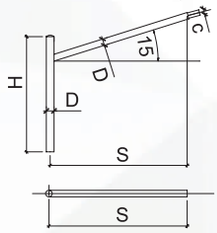

Кронштейн К1-2.4-1.0 (ОМ1ак)

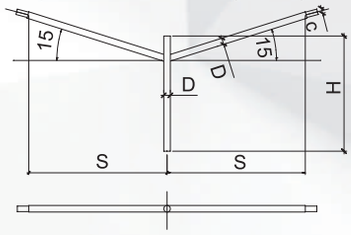

Кронштейн К1-3.6-1.0 (ОМ1ак)

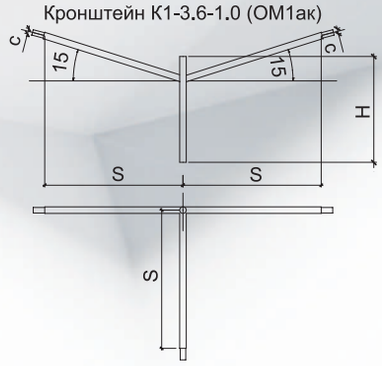

Кронштейн К2-1.5-2.0 (ОМ1ак)

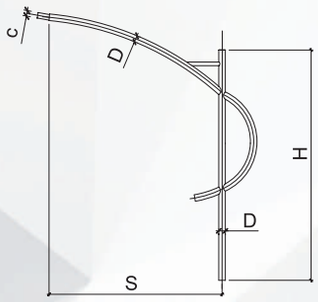

Кронштейн К2-3.0-2.0 (ОМ1ак)

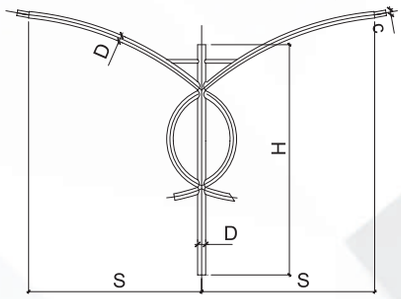

Кронштейн К3-1.5-1.0 (ОМ1ак)

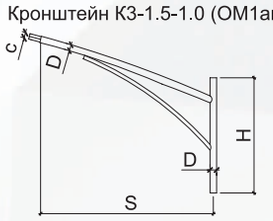

Кронштейн К3-3.0-1.0 (ОМ1ак)

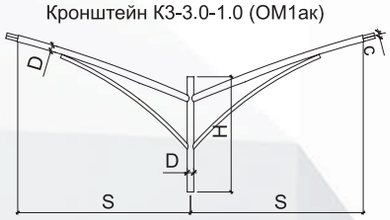

Кронштейн	S, мм	H, мм	D,мм	C, мм	Масса, кг	Тип опоры
К1-1,2-1,0	1200	1000	57	48	9,63	ОМ1ак, ОМ1вк
К1-2,4-1,0	1200	1000	57	48	15,2	
К1-3,6-1,0	1200	1000	57	48	21,3	
К2-1,5-2,0	1500	2000	57	48	21,2	
К2-3,0-2,0	1500	2000	57	48	35,93	
К3-1,5-1,0	1500	1000	57	48	13,43	
К3-3,0-1,0	1500	1000	57	48	24,75	
К4-1,5-1,0	1500	1000	57	48	14,14	
К4-3,0-1,0	1500	1000	57	48	21,11	
К5-1,5-2,0	1500	2000	57	48	24,51	
К5-3,0-2,0	1500	2000	57	48	38,12	
К7-1,5-1,0	1500	1000	57	48	12,6	
К7-3,0-1,0	1500	1000	57	48	20,48	

Кронштейн К4-1.5-1.0 (ОМ1ак)

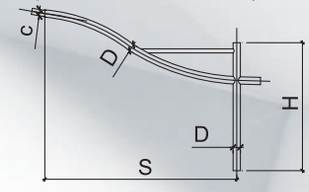

Кронштейн К4-3.0-1.0 (ОМ1ак)

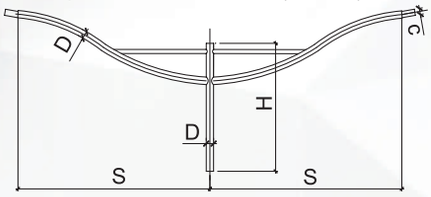

Кронштейн К5-1.5-2.0 (ОМ1ак)

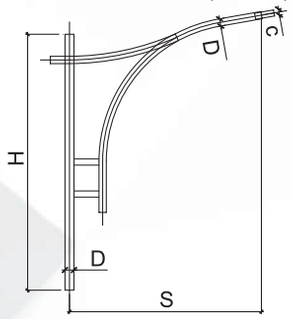

Кронштейн К5-3.0-2.0 (ОМ1ак)

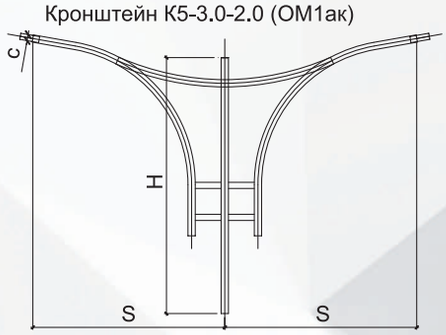

Кронштейн К7-1.5-1.0 (ОМ1ак)

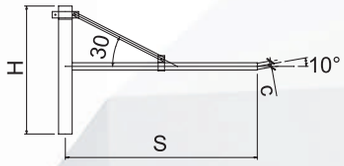

Кронштейн К7-3.0-1.0 (ОМ1ак)

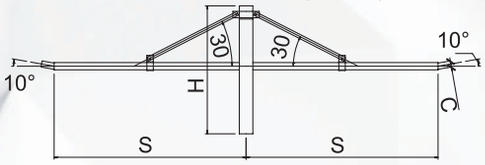

КРОНШТЕЙНЫ

Кронштейн КР1-Н-S

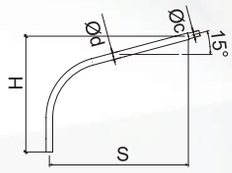

Кронштейн КР2-Н-S(180°)

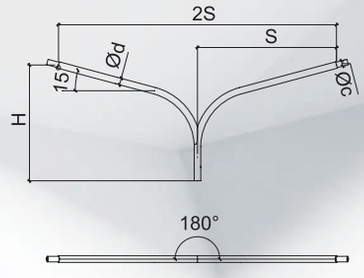

Кронштейн КР2-Н-S(90°)

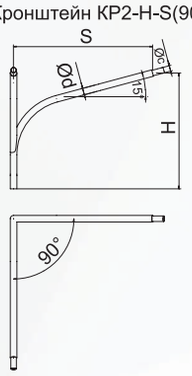

Кронштейн КР2-Н-S(30°)

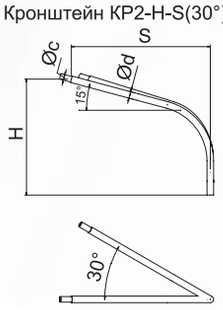

Кронштейн КР3-Н-S(120°)

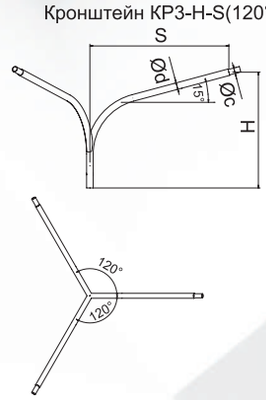

Кронштейн	S, мм	H, мм	D,мм	C, мм	Масса, кг	Тип опоры
КР1-1000х1200	1200	1000	57	48	7,93	ОМ1ак, ОМ1вк
КР2-1000х1200(30°,90°,180°)	1200	1000	57	48	14,25	
КР3-1000х1200(120°)	1200	1000	57	48	20,59	
КР1-1000х1500	1500	1000	57	48	9,2	
КР2-1000х1500(30°,90°,180°)	1500	1000	57	48	16,5	
КР3-1000х1500(120°)	1500	1000	57	48	23,92	
КР1-1500х1500	1500	1500	57	48	10,7	
КР2-1500х1500(30°,90°,180°)	1500	1500	57	48	19,1	
КР3-1500х1500(120°)	1500	1500	57	48	26,9	
КР1-2000х1500	1500	2000	57	48	11,33	
КР2-2000х1500(30°,90°,180°)	1500	2000	57	48	20,88	
КР3-2000х1500(120°)	1500	2000	57	48	29,39	
КР1-2000х2000	2000	2000	57	48	13,91	
КР2-2000х2000(30°,90°,180°)	2000	2000	57	48	24,58	
КР3-2000х2000(120°)	2000	2000	57	48	35,24	

GALLERIA MINSK

ТЦ Грин Сити

ЖК Пирс

ЖК D3

Новая боровая

Боровляны

ОМ2ак КРУГЛАЯ КОНСТРУКЦИЯ:

Опора стальная коническая

ОМ2ак-анкерная;

ОМ2вк-вкапываемая;

Высота опоры от 3 м до 5 м

ЗАЩИТНОЕ ПОКРЫТИЕ

Модель ОМ2(хц)ак- покрытие **oldizinc™** и окраска электростатическим способом.

Модель ОМ2(о)ак- горячее цинкование**.**

Изделия горячего цинкования могут окрашиваться электростатическим способом по согласованию с заказчиком.

Цвет по заказу (см. табл. RAL на стр. 101).

КОМПЛЕКТАЦИЯ

1. Кабель - по заказу.
2. Вводной щиток (см. стр. 78-79) - по заказу.
3. Кронштейн отдельная позиция.

ТУ BY 191039087.007-2015

ОМ2ак ГРАНЕНАЯ КОНСТРУКЦИЯ:

Опора стальная коническая

ОМ2ак-анкерная;

ОМ2вк-вкапываемая;

Высота опоры от 3 м до 5 м

ЗАЩИТНОЕ ПОКРЫТИЕ

Модель ОМ2(хц)ак- покрытие **oldizinc™** и окраска электростатическим способом.

Модель ОМ2(о)ак- горячее цинкование.

Изделия горячего цинкования могут окрашиваться электростатическим способом по согласованию с заказчиком.

Цвет по заказу (см. табл. RAL на стр. 101).

КОМПЛЕКТАЦИЯ

1. Кабель - по заказу.
2. Вводной щиток (см. стр. 78-79) - по заказу.
3. Кронштейн отдельная позиция.

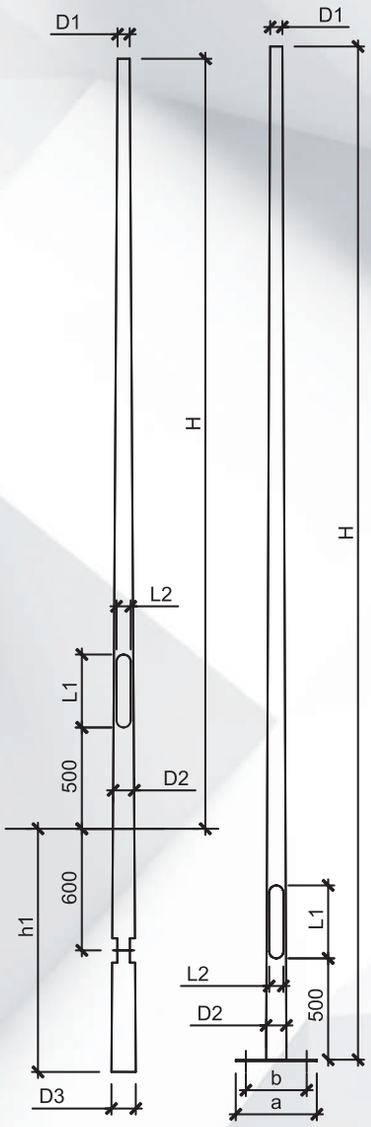

ТАБЛИЦА ХАРАКТЕРИСТИК ОМ2ак(КРУГЛАЯ)

H	D1	D2	L1×L2	a×b	Масса/ толщина		Анкер	Фундаментный блок	Нагрузки на основание	
м	мм	мм	мм×мм	мм×мм	кг	мм			M,кНхм	Q,кН
3,0	72	108	360×90	250x180	36	3	Ша 16x4x1200	ФБ-2-L-1200	3,12	1,18
3,5	66				39				3,4	1,19
4,0	60				42				3,71	1,22
4,5		114			46				4,33	1,26
5,0		120			50				4,69	1,27

ТАБЛИЦА ХАРАКТЕРИСТИК ОМ2вк(КРУГЛАЯ)

H	h1	D1	D2	D3	L1×L2	Масса/толщина		Нагрузки на основание	
м	м	мм	мм	мм	мм×мм	кг	мм	M,кНхм	Q,кН
3,0	1,2	72	108	122	360×90	32	3	3,12	1,18
3,5		66				34		3,4	1,19
4,0		60				36		3,71	1,22
4,5			114	128		40		4,33	1,26
5,0			120	134		45		4,69	1,27

◀ **ОМ2вк, ОМ2ак**

КРУГЛАЯ

ГРАНЕНАЯ

ОМ2вк, ОМ2ак ▶

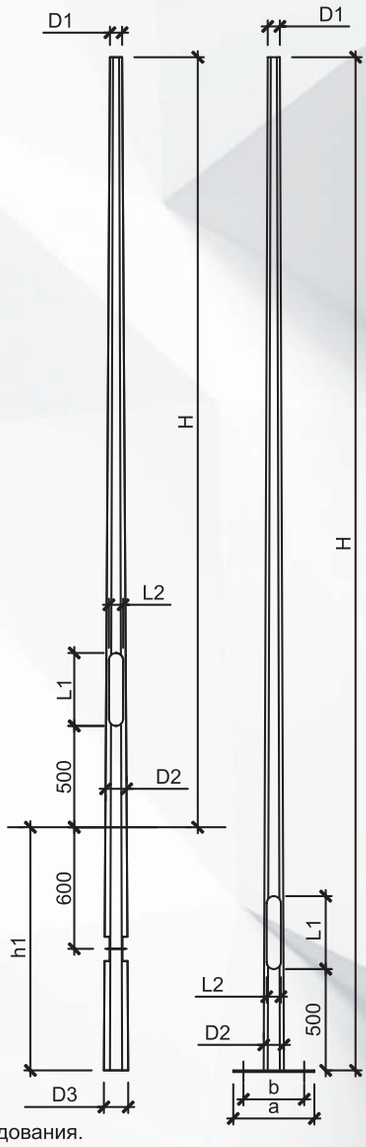

ТАБЛИЦА ХАРАКТЕРИСТИК ОМ2ак(ГРАНЕНАЯ)

H	D1	D2	L1×L2	a×b	Масса/ толщина		Анкер	Фундаментный блок	Нагрузки на основание	
м	мм	мм	мм×мм	мм×мм	кг	мм			M,кНхм	Q,кН
3,0	60	120	360×90	250x180	36	3	Ша 16x4x1200	ФБ-2-L-1200	3,12	1,18
3,5					41				3,4	1,19
4,0					44				3,71	1,22
4,5					47				4,33	1,26
5,0					53				4,69	1,27

ТАБЛИЦА ХАРАКТЕРИСТИК ОМ2вк(ГРАНЕНАЯ)

H	h1	D1	D2	D3	L1×L2	Масса/толщина		Нагрузки на основание	
м	м	мм	мм	мм	мм×мм	кг	мм	M,кНхм	Q,кН
3,0	1,2	60	112	133	360×90	32	3	3,12	1,18
3,5				130		35		3,4	1,19
4,0				128		38		3,71	1,22
4,5			120	136		44		4,33	1,26
5,0				134		47		4,69	1,27

* Нагрузки приведены исходя из массы опоры и кронштейнов, без учета осветительного оборудования.

КРОНШТЕЙНЫ

Кронштейн К1-0.9-1.5 (ОМ2ак)

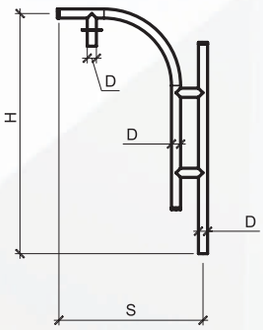

Кронштейн К2-1.8-1.5 (ОМ2ак)

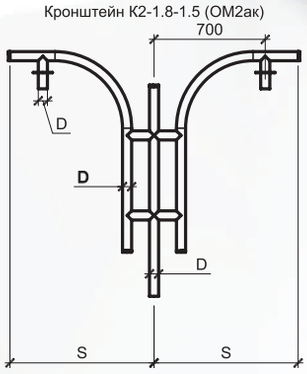

Кронштейн К3-0.92-1.5 (ОМ2ак)

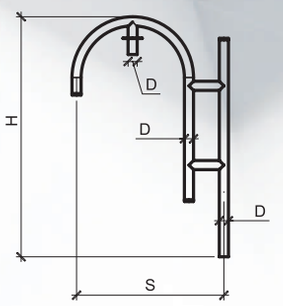

Кронштейн К4-1.84-1.5 (ОМ2ак)

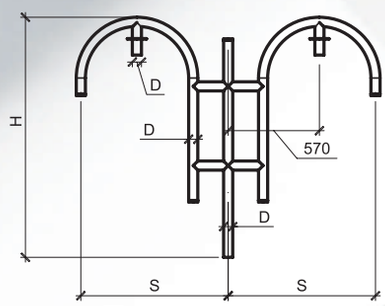

Кронштейн К5-0.7-1.0 (ОМ2ак)

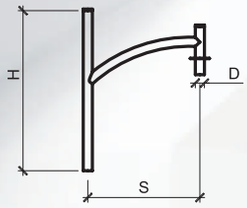

Кронштейн К6-1.4-1.0 (ОМ2ак)

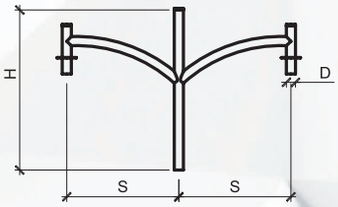

Кронштейн К7-1.4-1.0 (ОМ2ак)

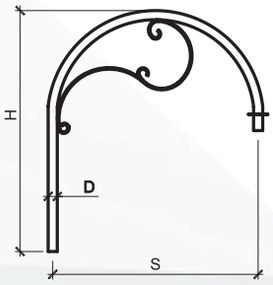

Кронштейн К9-1.76-1.5 (ОМ2ак)

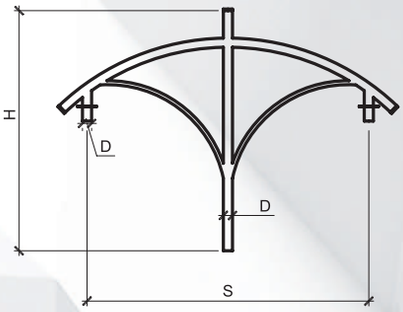

Кронштейн К10-1.4-1.0 (ОМ2ак)

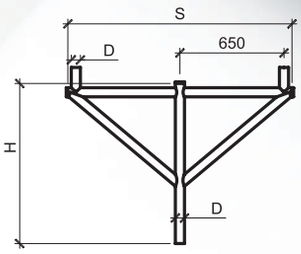

Кронштейн К13-0.7-1.0 (ОМ2ак)

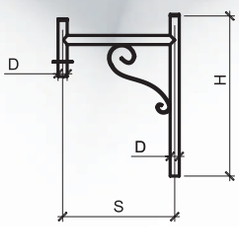

Кронштейн К14-1.4-1.0 (ОМ2ак)

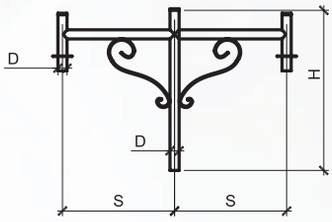

Кронштейн К15-1.4-1.0 (ОМ2ак)

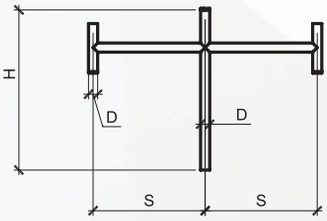

Кронштейн К16-1.4-1.0 (ОМ2ак)

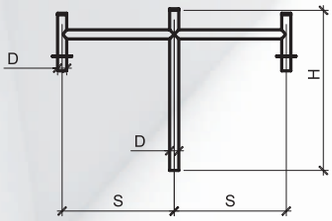

Кронштейн К17-0.7-1.0 (ОМ2ак)

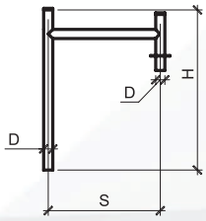

Кронштейн К18-1.4-1.0 (ОМ2ак)

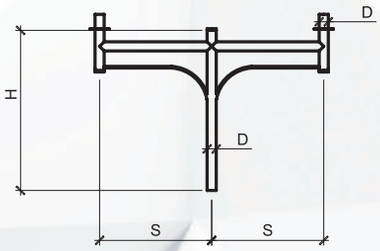

Кронштейн К19-1.84-1.5 (ОМ2ак)

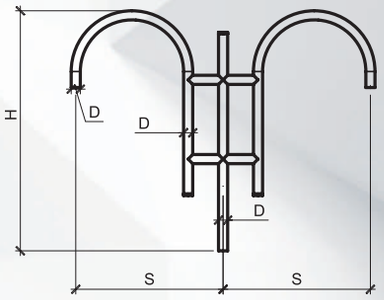

КРОНШТЕЙНЫ

Кронштейн К20-1.15-1.0 (ОМ2ак)

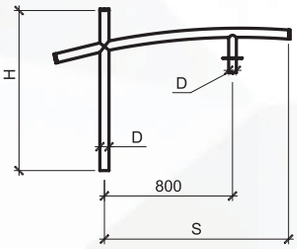

Кронштейн К21-1.4-1.0 (ОМ2ак)

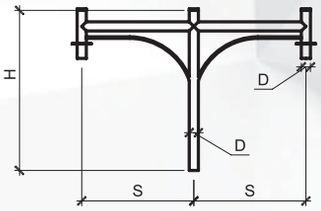

Кронштейн К22-1.81-1.0 (ОМ2ак)

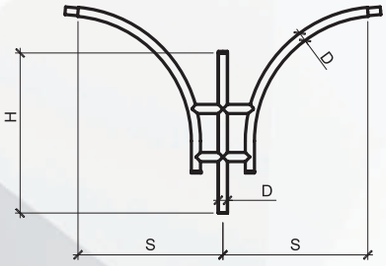

Кронштейн К23-1.2-1.0 (ОМ2ак)

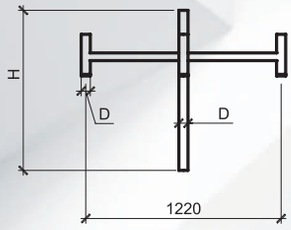

Кронштейн К24-1.2-1.0 (ОМ2ак)

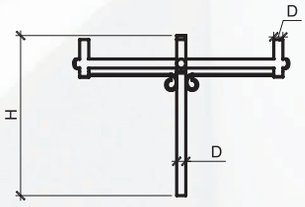

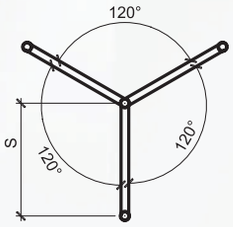

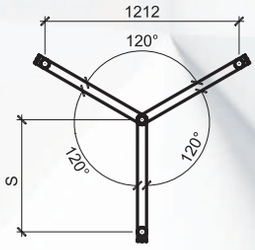

Кронштейн	S, мм	H, мм	D,мм	Масса, кг	Тип опоры
К1-0,9-1,5	900	1500	57	15,3	ОМ2ак, ОМ2вк
К2-1,8-1,5	900	1500	57	24,92	
К3-0,92-1,5	920	1500	57	16,47	
К4-1,84-1,5	920	1500	57	30,24	
К5-0,7-1,0	700	1000	57	8,74	
К6-1,4-1,0	700	1000	57	13	
К7-1,34-1,5	1340	1500	57	13,5	
К9-1,76-1,5	1760	1500	57	33	
К10-1,4-1,0	1400	1000	57	18,6	
К13-0,7-1,0	700	1000	57	9,77	
К14-1,4-1,0	700	1000	57	19,14	
К15-1,4-1,0	700	1000	57	12,4	
К16-1,4-1,0	700	1000	57	11,54	
К17-0,7-1,0	700	1000	57	9,13	
К18-1,4-1,0	700	1000	57	14,56	
К19-1,84-1,5	920	1500	57	28,2	
К20-1,15-1,0	1150	1000	57	11,66	
К21-1,4-1,0	700	1000	57	14,56	
К22-1,81-1,0	905	1000	57	23,5	
К23-1,2-1,0	700	1000	57	16	
К24-1,2-1,0	700	1000	57	20,68	

Боровляны

Ресторанный комплекс ул. Скорины г. Минск

БЦ Азербайджанский Филимонова

Логойский парк

ТУ BY 191039087.007-2015

ОМ3ак КРУГЛАЯ КОНСТРУКЦИЯ:

Опора стальная коническая

ОМ3ак-анкерная;

ОМ3вк-вкапываемая;

Высота опоры от 8 м до 10 м

ЗАЩИТНОЕ ПОКРЫТИЕ

Модель ОМ3(хц)ак- покрытие **oldizinc™** и окраска электростатическим способом.

Модель ОМ 3(о)ак- горячее цинкование.

Изделия горячего цинкования могут окрашиваться электростатическим способом по согласованию с заказчиком.

Цвет по заказу (см. табл. RAL на стр. 101).

КОМПЛЕКТАЦИЯ

1. Кабель - по заказу;
2. Вводной щиток - по заказу (см. стр. 78-79)
3. Кронштейны съемные.

ОМ3ак ГРАНЕНАЯ КОНСТРУКЦИЯ:

Опора стальная коническая

ОМ3ак-анкерная;

ОМ3вк-вкапываемая;

Высота опоры от 8 м до 10 м

ЗАЩИТНОЕ ПОКРЫТИЕ

Модель ОМ3(хц)ак- покрытие **oldizinc™** и окраска электростатическим способом.

Модель ОМ 3(о)ак- горячее цинкование.

Изделия горячего цинкования могут окрашиваться электростатическим способом по согласованию с заказчико

Цвет по заказу (см. табл. RAL на стр. 101).

КОМПЛЕКТАЦИЯ

1. Кабель - по заказу;
2. Вводной щиток - по заказу (см. стр. 78-79)
3. Кронштейны съемные.

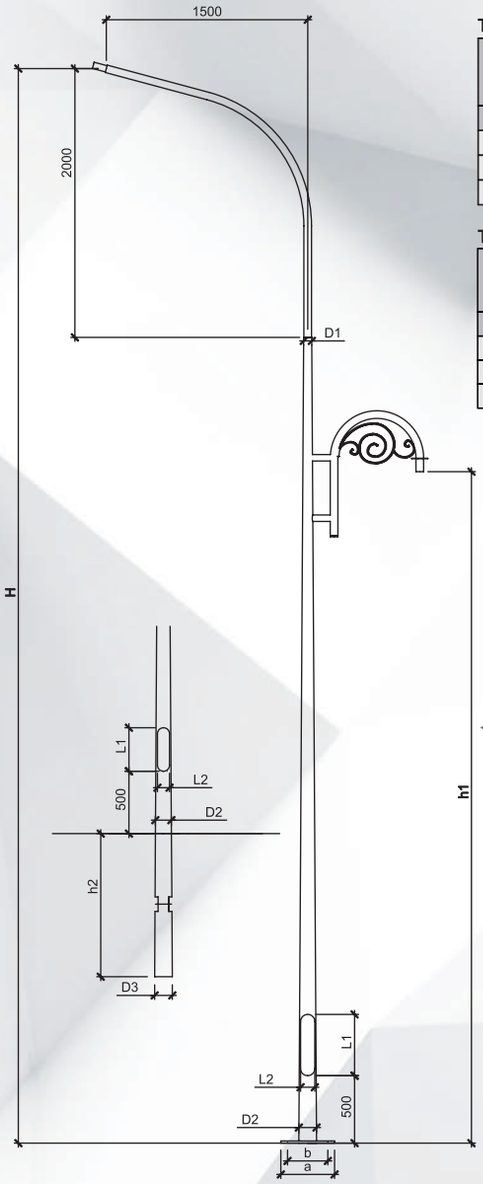

ТАБЛИЦА ХАРАКТЕРИСТИК ОМ3ак(КРУГЛАЯ)

H	h1	D1	D2	L1×L2	a×b	Масса/ толщина		Анкер	Фундаментный блок	Нагрузки на основание*	
м	м	мм	мм	мм×мм	мм×мм	кг	мм			М,кНхм	Q,кН
8,0	4/5	60	132	460×110	400×300	85,5	3	Ша 20х4х1500	ФБ-2-L-1500	10,74	1,86
9,0			144			94,1				13,07	2,03
10,0			156			105,7				15,45	2,22

ТАБЛИЦА ХАРАКТЕРИСТИК ОМ3вк(КРУГЛАЯ)

H	h1	h2	D1	D2	D3	L1×L2	Масса/толщина		Нагрузки на основание	
м			мм	мм	мм	мм×мм	кг	мм	М,кНхм	Q,кН
8,0	4/5	1,2	60	132	146	460×110	78,22	3	10,74	1,86
9,0				144	158		89,14		13,07	2,03
10,0		1,5		156	174		104,75		15,45	2,22

◀ **ОМ3вк, ОМ3ак**

КРУГЛАЯ

ГРАНЕНАЯ

ОМ3вк, ОМ3ак ▶

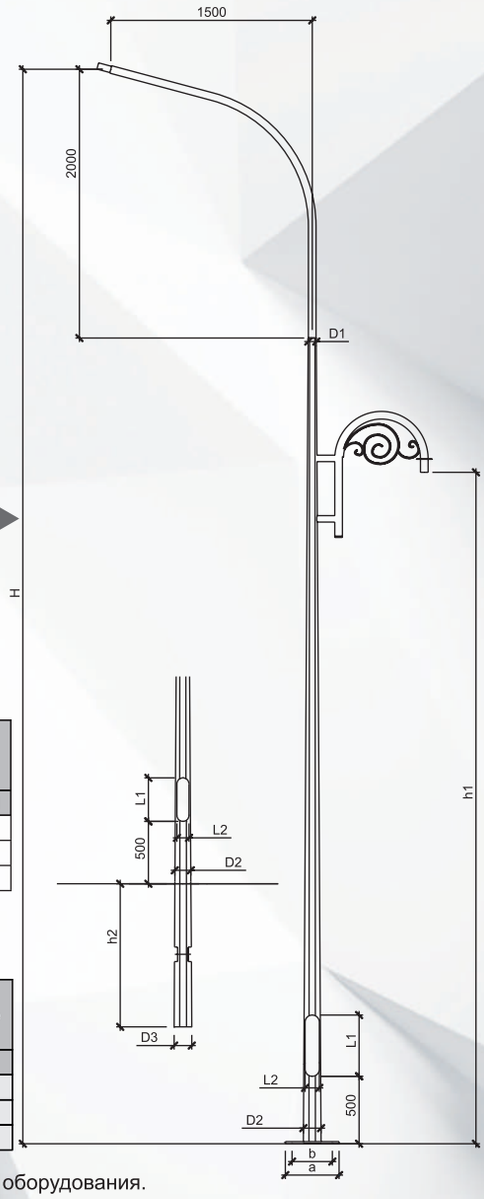

ТАБЛИЦА ХАРАКТЕРИСТИК ОМ3ак(ГРАНЕНАЯ)

H	h1	D1	D2	L1×L2	a×b	Масса/ толщина		Анкер	Фундаментный блок	Нагрузки на основание	
м	м	мм	мм	мм×мм	мм×мм	кг	мм			М,кНхм	Q,кН
8,0	4/5	60	156	460×110	400×300	92,5	3	Ша 20х4х1500	ФБ-2-L-1500	11,24	1,93
9,0						102				13,47	2,33
10,0						107,1				16,21	2,47

ТАБЛИЦА ХАРАКТЕРИСТИК ОМ3вк(ГРАНЕНАЯ)

H	h1	h2	D1	D2	D3	L1×L2	Масса/толщина		Нагрузки на основание	
м			мм	мм	мм	мм×мм	кг	мм	М,кНхм	Q,кН
8,0	4/5	1,2	60	132	146	460×110	81,2	3	11,24	1,93
9,0				144	158		92,61		13,47	2,33
10,0		1,5		156	174		109		16,21	2,47

* Нагрузки приведены исходя из массы опоры и кронштейнов, без учета осветительного оборудования.

* Допускается применение ребер жесткости соединяющих ствол опоры и анкерную плиту.

ТУ BY 191039087.007-2015

ОМ4ак КРУГЛАЯ КОНСТРУКЦИЯ:

Опора стальная коническая

ОМ4ак-анкерная;

ОМ4вк-вкапываемая;

Высота опоры от 8 м до 10 м

ЗАЩИТНОЕ ПОКРЫТИЕ

Модель ОМ4(хц)ак- покрытие **oldizinc™** и окраска электростатическим способом.

Модель ОМ 4(о)ак- горячее цинкование.

Изделия горячего цинкования могут окрашиваться электростатическим способом по согласованию с заказчиком.

Цвет по заказу (см. табл. RAL на стр. 101).

КОМПЛЕКТАЦИЯ

1. Кабель - по заказу;
2. Вводной щиток - по заказу (см. стр. 78-79)
3. Кронштейны съемные.

ОМ4ак ГРАНЕНАЯ КОНСТРУКЦИЯ:

Опора стальная коническая

ОМ4ак-анкерная;

ОМ4вк-вкапываемая;

Высота опоры от 8 м до 10 м

ЗАЩИТНОЕ ПОКРЫТИЕ

Модель ОМ4(хц)ак- покрытие **oldizinc™** и окраска электростатическим способом.

Модель ОМ 4(о)ак- горячее цинкование.

Изделия горячего цинкования могут окрашиваться электростатическим способом по согласованию с заказчиком.

Цвет по заказу (см. табл. RAL на стр. 101).

КОМПЛЕКТАЦИЯ

1. Кабель - по заказу;
2. Вводной щиток - по заказу (см. стр. 78-79)
3. Кронштейны съемные.

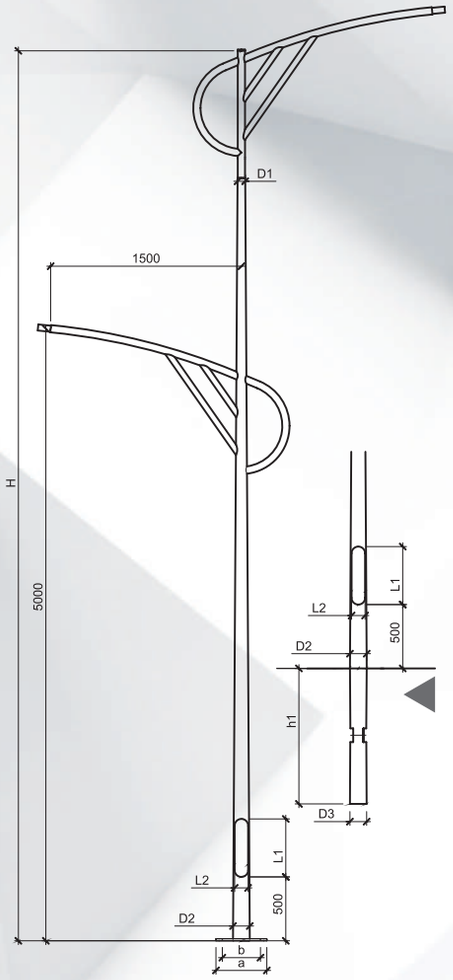

ТАБЛИЦА ХАРАКТЕРИСТИК ОМ4ак(КРУГЛАЯ)

H	D1	D2	L1×L2	a×b	Масса/ толщина		Анкер	Фундаментный блок	Нагрузки на основание*	
м	мм	мм	мм×мм	мм×мм	кг	мм			М,кНхм	Q,кН
8,0	60	144	460×110	400×300	107,23	3	Ша 20х4х1500	ФБ-2-L-1500	11,24	2,36
9,0		156			118,83				13,57	2,53
10,0		168			155,03	4			15,95	2,72

ТАБЛИЦА ХАРАКТЕРИСТИК ОМ4вк(КРУГЛАЯ)

H	h1	D1	D2	D3	L1×L2	Масса/толщина		Нагрузки на основание	
м		мм	мм	мм	мм×мм	кг	мм	М,кНхм	Q,кН
8,0	1,2	60	144	158	460×110	102,13	3	11,24	2,36
9,0	1,5		156	174		117,89		13,57	2,53
10,0			168	186		160,57		15,95	2,72

◀ **ОМ4вк, ОМ4ак**

КРУГЛАЯ

ГРАНЕНАЯ

ОМ4вк, ОМ4ак ▶

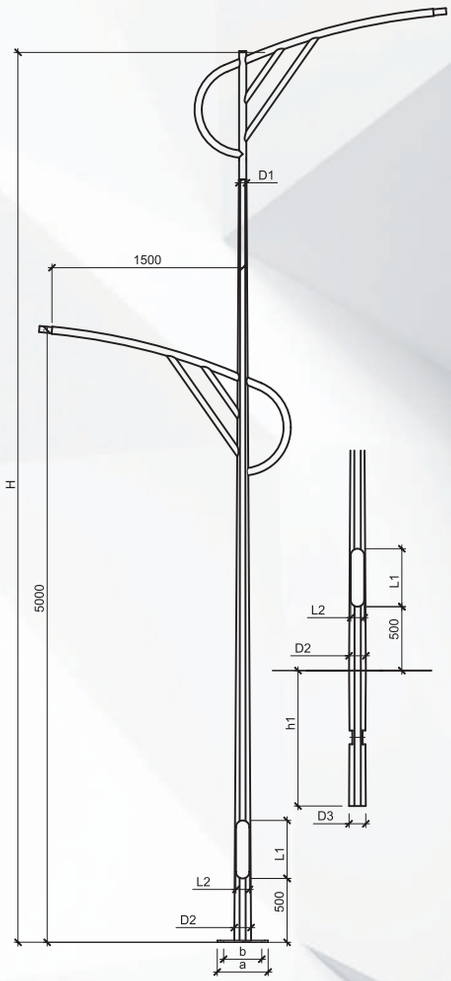

ТАБЛИЦА ХАРАКТЕРИСТИК ОМ4ак(ГРАНЕНАЯ)

H	D1	D2	L1×L2	a×b	Масса/ толщина		Анкер	Фундаментный блок	Нагрузки на основание	
м	мм	мм	мм×мм	мм×мм	кг	мм			М,кНхм	Q,кН
8,0	60	156	460×110	400×300	114,91	3	Ша 20х4х1500	ФБ-2-L-1500	11,74	2,43
9,0					120,23				13,97	2,83
10,0		180			163,17	4			16,71	2,97

ТАБЛИЦА ХАРАКТЕРИСТИК ОМ4вк(ГРАНЕНАЯ)

H	h1	D1	D2	D3	L1×L2	Масса/толщина		Нагрузки на основание	
м		мм	мм	мм	мм×мм	кг	мм	М,кНхм	Q,кН
8,0	1,2	60	144	158	460×110	105,7	3	11,74	2,43
9,0			156	174		122,13		13,97	2,83
10,0	1,5		168	186		160,57	4	16,71	2,97

* Нагрузки приведены исходя из массы опоры и кронштейнов, без учета осветительного оборудования.

* Допускается применение ребер жесткости соединяющих ствол опоры и анкерную плиту.

ТУ BY 191039087.007-2015

Основное назначение молниеотводов - защита зданий и сооружений от ударов молнии. Молниеотводы представляют собой сборную конструкцию, состоящую из опорной части (граненой конической опоры) и стержневого молниеприемника. Основными параметрами подбора молниеотвода являются его высота и ветровой район местности, в которой он будет установлен.

СПОСОБ МОНТАЖА:
Молниеотводы монтируется на предварительно установленный в подготовленный котлован и забетонированный фундаментный блок (закладную деталь) или анкерный блок и соединяются с ним через крепежные отверстия с помощью шпилек или болтов. Размеры фундаментного блока подбираются в зависимости от типа молниеотвода.

МОак ГРАНЕНАЯ
ЗАЩИТНОЕ ПОКРЫТИЕ
Модель МО(хц)ак - покрытие **oldizinc™** и окраска электростатическим способом.
Модель МО(о)ак - горячее цинкование.
Изделия горячего цинкования могут окрашиваться электростатическим способом по согласованию с заказчиком.
Цвет по заказу (см. табл. RAL на стр. 101).

А-А (2.5:1)

А-А (2:1)

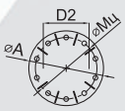

Б (2:1)

Наименование Молниеприемника H-D1/D2	Общая высота H,мм	Высота столба h,мм	Масса, Кг ±	Размеры фланца, мм			Закладной элемент
				$S_{фл}$	A	$M_ц$	
МОак-5,0-60/100	5	3	30,58	12	□250	□180	Ша-16-4-1000
МОак-6,0-60/100	6	4	36,47	12	□250	□180	
МОак-8,0-60/120	8	6	53,84	16	□250	□180	Ша-20-4-1200
МОак-9,0-60/120	9	6	56	16	□250	□180	
МОак-10,0-60/120	10	7	62,7	16	□250	□180	
МОак-12,0-75/155	12	10	146,4	20	□400	□300	Ша-20-4-1500
МОак-13,0-75/155	13	10	151,4	20	□400	□300	
МОак-14,0-75/155	14	10	154	20	□400	□300	
МОак-15,0-75/180	15	12	188,5	20	□400	□300	
МОак-16,0-75/180	16	12	191,1	20	□400	□300	
МОак-18,0-105/280	18	16	359,27	20	Ø500	Ø400	Ша-30-8-1000 (обойма)
МОак-19,0-105/280	19	16	362,8	20	Ø500	Ø400	
МОак-20,0-105/280	20	16	365	20	Ø500	Ø400	
МОак-21,0-105/280	21	16	369,25	20	Ø500	Ø400	
МОак-22,0-120/350	22	20	540	20	Ø570	Ø470	Ша-30-10-1000 (обойма)
МОак-23,0-120/350	23	20	546,2	20	Ø570	Ø470	
МОак-24,0-120/350	24	20	549,22	20	Ø570	Ø470	
МОак-25,0-120/350	25	20	553,4	20	Ø570	Ø470	

Возможно изготовление с корректировкой и дополнительными размерами под конкретный проект

КОНСТРУКЦИЯ:

ТУ BY 191039087.007-2015

Осветительная мачта стальная коническая

М1ак- анкерная;

Высота мачты осветительной от

12 м до 20 м.

ЗАЩИТНОЕ ПОКРЫТИЕ

Модель М1(хц)ак- покрытие

oldizinc™ и окраска электростатическим способом.

Модель М1(о)ак- горячее цинкование.

Изделия горячего цинкования могут окрашиваться по согласованию с заказчиком.

Цвет по заказу (см. табл. RAL на стр. 101).

Многогранное исполнение опор.

Может комплектоваться молниеотводом.

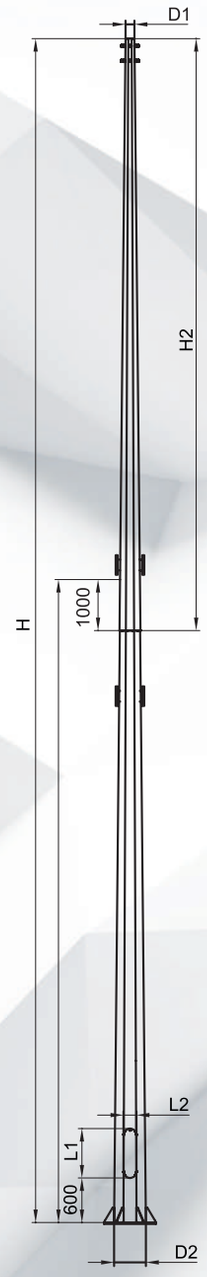

ТАБЛИЦА ХАРАКТЕРИСТИК М1ак

H	D1	D2	L1×L2	H1xH2	a×b	Масса*	Анкер(обойма)	Нагрузки на основание	
м	мм	мм	мм×мм	м×м	мм×мм	кг		М,кНхм	Q,кН
12	103	252	560×130	-	500×380	242,4	Ша 20х8х1000	45,77	4,86
14		300		7×7		326,6		50,54	4,89
16		333	560×150	8×8	700×550	416,1	Ша 30х8х1000	59,12	5,23
18		362		9×9		490		65,06	5,69
20		395		10×10		592,8		80,64	6,57

Примечание:* масса ствола указана при толщине t=4мм, толщина выбирается в зависимости от количества прожекторов и вылета кронштейна;
Высота мачты приведена без кронштейна

Возможно изготовление с корректировкой и дополнительными размерами под конкретный проект

ТУ BY 191039087.007-2015

КОНСТРУКЦИЯ:

Осветительная мачта стальная коническая

М2ак- анкерная;

Высота мачты осветительной от

16 м до 24 м

ЗАЩИТНОЕ ПОКРЫТИЕ

Модель М2(хц)ак- покрытие

oldizinc™ и окраска электростатическим способом.

Модель М2(о)ак- горячее цинкование.

Изделия горячего цинкования могут окрашиваться по согласованию с заказчиком.

Цвет по заказу (см. табл. RAL на стр. 101).

Многогранное исполнение опор.

Может комплектоваться молниеотводом.

ТАБЛИЦА ХАРАКТЕРИСТИК М2ак

H	D1	D2	L1×L2	H1xH2	a×b	Масса*	Анкер(обойма)	Нагрузки на основание	
м	мм	мм	мм×мм	м×м	мм×мм	кг		М,кНхм	Q,кН
16	120	430	560×150	8×8	700×550	519,7	Ша 30х8х1000	124,91	10,4
18		470		9×9	800×650	623,4		144,7	11,28
20		510		10×10		724,5		166,08	12,24
22		550		11×11		830,2		208,36	14,88
24		590		12×12	900×750	973,6		240,83	16,26

Примечание:* масса ствола указана при толщине t=4мм, толщина выбирается в зависимости от количества прожекторов и вылета кронштейна;
Высота мачты приведена без кронштейна

Возможно изготовление с корректировкой и дополнительными размерами под конкретный проект

ТУ BY 191039087.007-2015

КОНСТРУКЦИЯ:

Осветительная мачта стальная коническая с мобильной короной

М3ак- анкерная;

Высота мачты осветительной от 16м до 25м, может комплектоваться молниеотводом.

ЗАЩИТНОЕ ПОКРЫТИЕ

Модель М3(хц)ак- покрытие **oldizinc™** и окраска электростатическим способом.

Модель М3(о)ак- горячее цинкование.

Изделия горячего цинкования могут окрашиваться по согласованию с заказчиком.

Цвет по заказу (см. табл. RAL на стр. 101).

Многогранное исполнение опор.

Может комплектоваться молниеотводом.

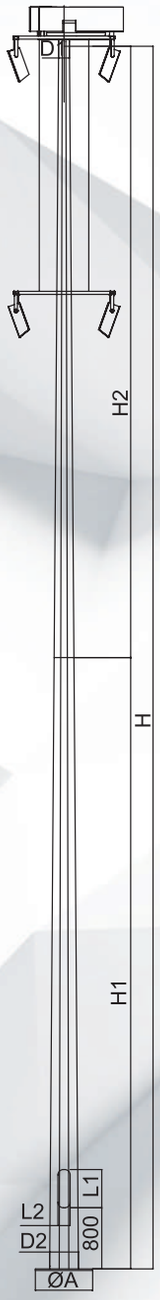

ТАБЛИЦА ХАРАКТЕРИСТИК М3ак

H	D1	D2	L1×L2	H1xH2	a	Масса*	Анкер(обойма)	Нагрузки на основание	
м	мм	мм	мм×мм	м×м	мм×мм	кг		М,кНхм	Q,кН
16	120	450	560×150	8×8	750	660	Ша 30х8х1000	120,13	8,23
18				9×9		720		134,84	10,49
20	140	500		10×10		880	Ша 30х12х1000	193,1	14,31
25	195	660		9×8×8	800	1390	Ша 30х18х1000	225,94	20,6

Примечание:* масса ствола указана при толщине t=4мм, толщина выбирается в зависимости от количества прожекторов и вылета кронштейна;

Возможно изготовление с корректировкой и дополнительными размерами под конкретный проект

ТУ BY 191039087.007-2015

КОНСТРУКЦИЯ:

Кронштейн для установки прожектора на конусные опоры **М1ак, М2ак**

ЗАЩИТНОЕ ПОКРЫТИЕ

Модель К(хц)ак- покрытие **oldizinc™** и окраска электростатическим способом.

Модель К(о)ак- горячее цинкование.

Изделия горячего цинкования могут окрашиваться по согласованию с заказчиком.

Цвет по заказу (см. табл. RAL на стр. 101).

Примечание: Размеры стойки кронштейна, способ крепежа (насадной или фланцевый) подбираются индивидуально в зависимости от применяемой опоры.

Кронштейн К2-0.5-1.0 (М1к, М2к)

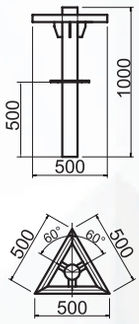

Кронштейн К3-1.0-1.0 (М1к, М2к)

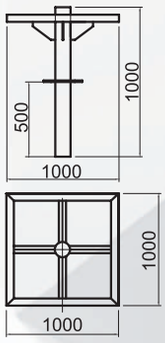

Кронштейн К4-1.0-1.0 (М1к, М2к)

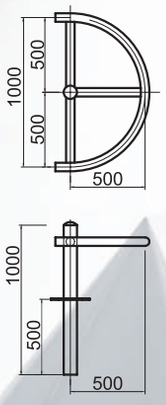

Кронштейн К5-1.0-1.0 (М1к, М2к)

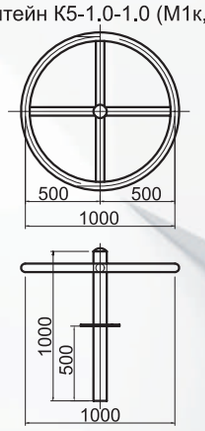

ТУ BY 191039087.007-2015

Кронштейн К1-1.5-1.0 (М1к, М2к)

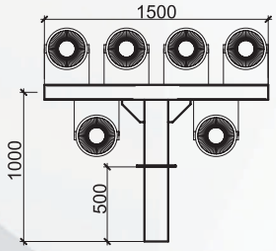

Кронштейн К1-3.0-1.0 (М1к, М2к)

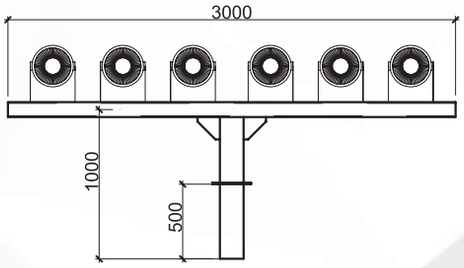

Кронштейн К1-1.2-1.0 (М1к, М2к)

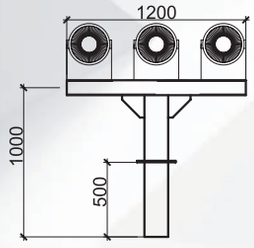

Кронштейн К1-2.0-1.0 (М1к, М2к)

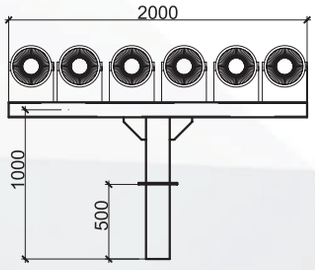

Кронштейн К1-1.0-1.0 (М1к, М2к)

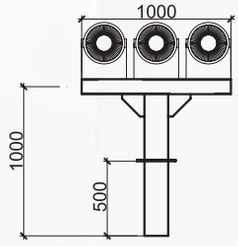

Кронштейн	S	H	Тип конструкции
	м	м	
К1	1.5	1.0	М1ак, М2ак
К1	1.2	1.0	
К1	1.0	1.0	
К1	3.0	1.0	
К1	2.0	1.0	
К2	0.5	1.0	
К3	0.75	1.0	
К4	1.0	1.0	
К5	1.0	1.0	

ТУ BY 191039087.007-2015

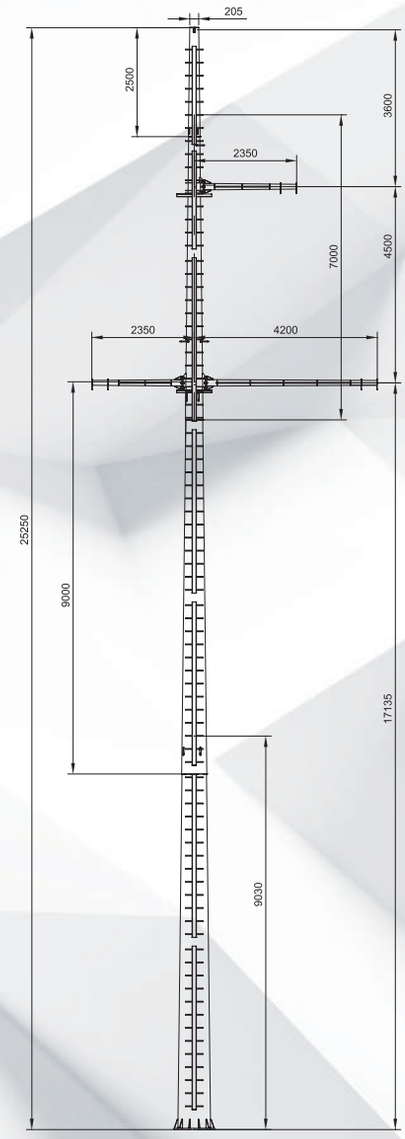

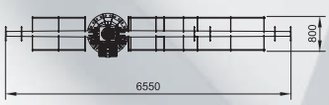

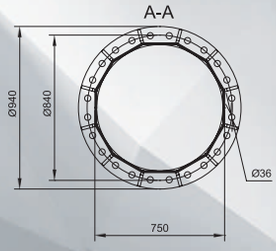

Стальные многогранные опоры ЛЭП предназначены для установки на высоковольтных линиях электропередачи. Опоры ЛЭП эксплуатируются в I-V ветровых и гололедных районах в населенной и ненаселенной местности в соответствии с ПУЭ-7 в районах с расчётной температурой воздуха до -65˚С и выше. Многогранные металлические опоры выполнены из стоек в виде полых усечённых пирамид из стального листа с поперечным сечением в форме правильного многогранника. Секции стоек соединены между собой телескопическим или фланцевым соединениями. Траверсы таких опор выполнены многогранными, решётчатыми или изолирующими.
Опоры изготавливаются из стали марки С345 по ГОСТ 27772-88. Антикоррозионная защита выполняется при помощи горячего оцинкования и цинконаполненного композитного покрытия.

СРОКИ СТРОИТЕЛЬСТВА.
Сроки строительства ВЛ на многогранных опорах имеют двух- четырехкратное преимущество перед ВЛ на железобетонных и решетчатых опорах. Это обусловлено снижением трудозатрат за счет увеличенных пролетных расстояний, простоты установки многогранных опор, а также малого количества сборочных элементов. Сборка опоры исключительно проста. Сначала, с помощью лебедок, стыкуются секции стойки – нижняя со второй, вторая с третьей и т.д. Обычно, бригада из 7 – 8 человек тратит на это около 1 часа. Затем к стойке крепятся траверсы. На это уходит менее часа. Установка опоры на фундамент производится обычным краном так как опоры компактны и имеют небольшой вес. Крепится к фундаменту с помощью болтов.

Многогранная опора ЛЭП 110кВт

Проектирование опоры ЛЭП производится индивидуально

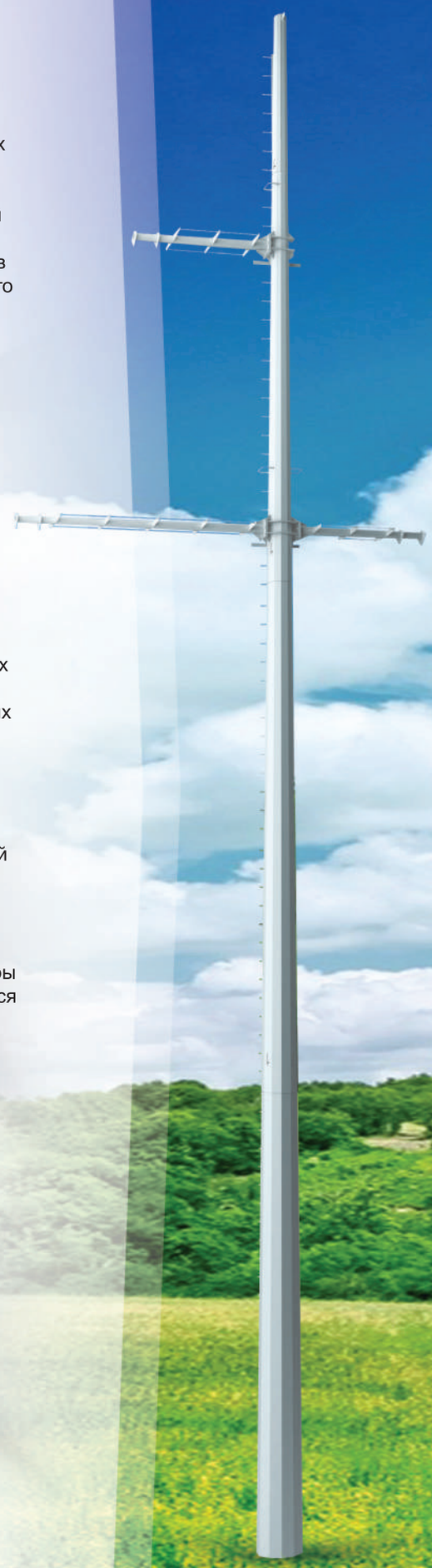

МАЧТЫ ПРОЖЕКТОРНЫЕ

предназначены для освещения больших открытых площадей: воздушных портовы и ж/д станций, промышленных предприятий и спортивных объектов.

Тип короны выбирается в зависимости от способа размещения, количества осветительных приборов и иного оборудования.

Для доступа к короне на стволе мачты расположены лестницы имеющие решетку безопасности. Также на различной высоте могут быть расположены площадки отдыха.

ЗАЩИТНОЕ ПОКРЫТИЕ

(о) - горячее цинкование.

Изделия горячего цинкования могут окрашиваться электростатическим способом по согласованию с заказчиком.

Может комплектоваться молниеотводом.

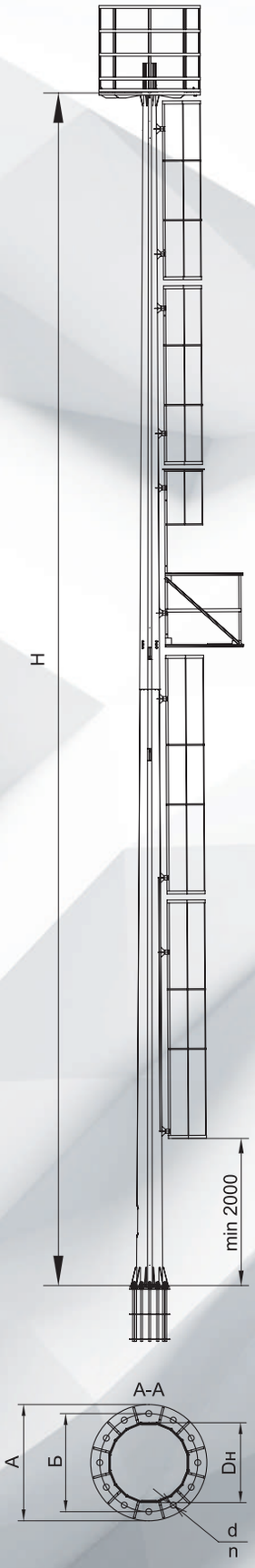

ПЛОЩАДКА КРУГЛАЯ

ПЛОЩАДКА ПРЯМОУГОЛЬНАЯ

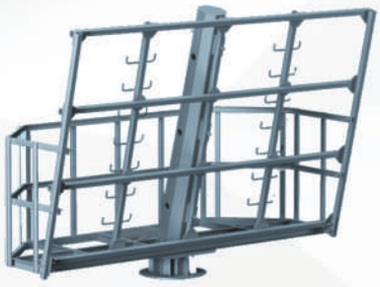

ПЛОЩАДКА НАКЛОННАЯ

ОСНОВНЫЕ ПАРАМЕТРЫ МАЧТ МП

Обозначение мачты	Высота ствола мачты	Параметры ствола, мм Dв/Dн	Масса* ствола, кг	Масса** мачты, кг	Кол-во ОП***, шт
МП-16-190/395	16	190/395	750	1360	До 12
МП-18-200/435	18	200/435	893	1594	До 16
МП-20-220/440	20	220/440	907	1623	До 20
МП-25-350/550	25	350/550	1929	2847	До 25
МП-30-400/760	30	400/760	2673	3634	До 25
МП-35-495/920	35	495/920	4117	5178	До 35
МП-40-500/945	40	500/945	4400	5591	До 35

Dв - верхний диаметр ствола
Dн - нижний диаметр ствола
* масса указана без учета устанавливаемого оборудования. Вес определяется индивидуально.
** указан ориентировочный вес мачты в сборе.
*** количество прожекторов указано ориентировочно, оно может быть изменено в зависимости от конструкции мачты.

ОСНОВНЫЕ ПАРАМЕТРЫ ФЛАНЦА И ЗАКЛАДНОГО ЭЛЕМЕНТА МАЧТЫ

Обозначение мачты	Наименование закладного элемента	Присоединительные размеры фланца ствола мачты			
		d	n	А	Б
МП-16-190/395	Ша 30х12х1000(АхБ)	30	12	640	540
МП-18-200/435	Ша 30х12х1000(АхБ)	30	12	640	540
МП-20-220/440	Ша 30х18х1000(АхБ)	30	18	640	540
МП-25-350/550	Ша 30х18х1000(АхБ)	30	18	900	760
МП-30-400/760	Ша 36х24х1300(АхБ)	36	24	1100	950
МП-35-495/920	Ша 36х24х1300(АхБ)	36	24	1200	1070
МП-40-500/945	Ша 36х24х1300(АхБ)	36	24	1200	1070

d - диаметр применяемой шпильки
n - количество отверстий во фланце
А - наружный диаметр фланца ствола мачты
Б - диаметр, на котором размещены отверстия на соединительном фланце ствола мачты

Возможно изготовление с корректировкой и дополнительными размерами под конкретный проект

ТУ BY 191039087.007-2015

КОНСТРУКЦИЯ:

Флагшток стальной конический для крепления флага

Ф1ак - анкерный;

Высота флагштока от 6 м до 10 м

ЗАЩИТНОЕ ПОКРЫТИЕ

Модель Ф1(хц)ак- покрытие **oldizinc™** и окраска электростатическим способом.

Модель Ф1(о)ак- горячее цинкование.

Изделия горячего цинкования могут окрашиваться по согласованию с заказчиком.

Цвет по заказу (см. табл. RAL на стр. 101).

КОМПЛЕКТАЦИЯ

1. Ролик, трос;
2. Под заказ баннер-балка.

Круглое исполнение опор.

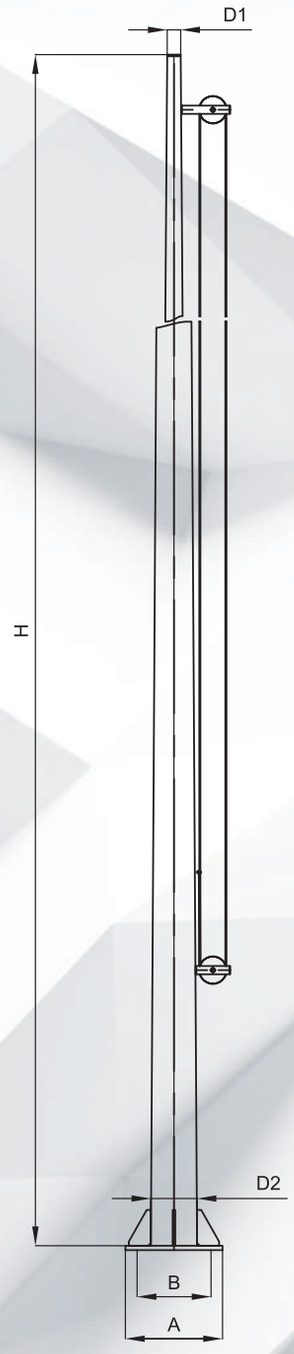

ТАБЛИЦА ХАРАКТЕРИСТИК Ф1ак(КРУГЛЫЙ)

H	D1	D2	L1×L2	a×b	Масса/ толщина		Анкер	Фундаментный блок	Нагрузки на основание	
м	мм	мм	мм×мм	мм×мм	кг	мм			M,кНхм	Q,кН
6,0	60	132	460×110	400×300	63,4	3	Ша 20х4х1200	ФБ-2-L-1500	4,79	1,27
7,0		144			72,8				5,38	1,29
8,0		156			84,5				6,92	1,46
9,0		168			116	4	Ша 20х4х1500		8,48	1,62
10,0		180			136,7				12,78	2,07

Возможно изготовление с корректировкой и дополнительными размерами под конкретный проект

ТУ BY 191039087.007-2015

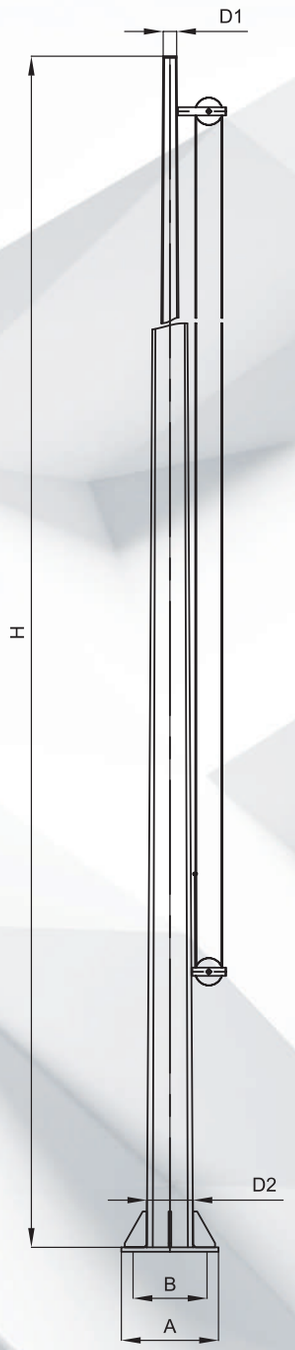

КОНСТРУКЦИЯ:

Флагшток стальной конический для крепления флага

Ф2ак - анкерный;

Высота флагштока от 6 м до 10 м

ЗАЩИТНОЕ ПОКРЫТИЕ

Модель Ф2(хц)ак- покрытие **oldizinc™** и окраска электростатическим способом.

Модель Ф2(о)ак- горячее цинкование.

Изделия горячего цинкования могут окрашиваться по согласованию с заказчиком.

Цвет по заказу (см. табл. RAL на стр. 101).

КОМПЛЕКТАЦИЯ

1. Ролик, трос;
2. Под заказ баннер-балка.

Многогранное исполнение опор.

ТАБЛИЦА ХАРАКТЕРИСТИК Ф2ак(ГРАНЕНЫЙ)

H	D1	D2	L1×L2	a×b	Масса/ толщина		Анкер	Фундаментный блок	Нагрузки на основание	
м	мм	мм	мм×мм	мм×мм	кг	мм			M,кНхм	Q,кН
6,0	60	156	460×110	400×300	70,4	3	Ша 20х4х1200	ФБ-2-L-1500	5,0	1,30
7,0					77,5				6,02	1,32
8,0					86,8				7,31	1,49
9,0		191			125,4	4	Ша 20х4х1500		8,93	1,63
10,0					146,1				13,11	2,13

ТУ BY 191039087.007-2015

КОНСТРУКЦИЯ:

Стойка светофорная стальная коническая для крепления светофора
СС2ак-анкерная;
Высота стойки 5,8 м ,вылет от 4 до 6 м.
*возможно проектирование с корректировкой размеров под конкретный проект

ЗАЩИТНОЕ ПОКРЫТИЕ

Модель СС2(хц)ак- покрытие **oldizinc™** и окраска электростатическим способом.
Модель СС2(о)ак- горячее цинкование.
Изделия горячего цинкования могут окрашиваться по согласованию с заказчиком.
Цвет любой под заказ (см. табл. RAL на стр. 101).

Многогранное исполнение опор.

ТАБЛИЦА ХАРАКТЕРИСТИК СС2ак(ГРАНЕНЫЙ)

H	W	D1/D2	L1×L2	a×b	Масса/ толщина		Анкер	Фундаментный блок
м	м	мм	мм×мм	мм×мм	кг	мм		
5,8	4	63/265	460×110	550×400	226,3	4	Ша 30х4х1500	ФБ-2-500/1700
	5				238,9			
	6				248,5			
	7				258,7			

Примечание: Высота стойки приведена без кронштейна.
*Размеры кронштейна и его наличие по согласованию.

ТУ BY 191039087.007-2015

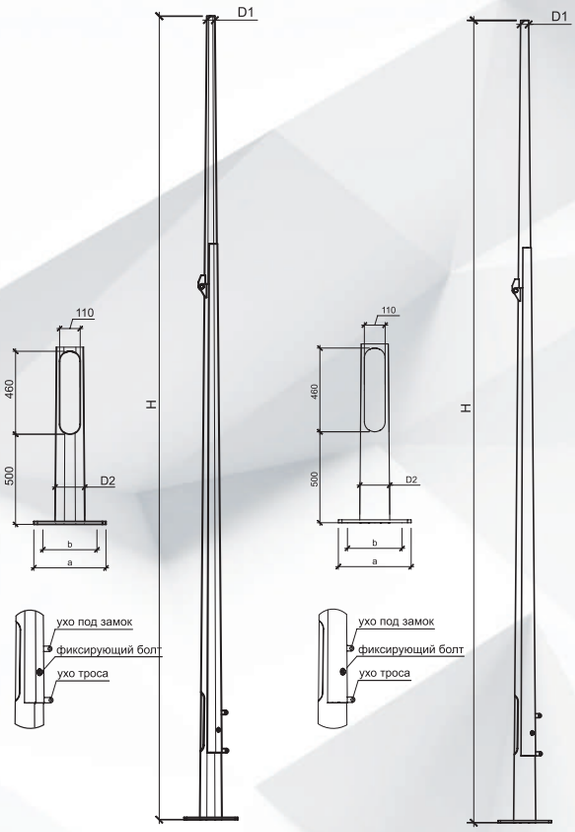

СГО граненая
КОНСТРУКЦИЯ:

Складывающаяся граненая опора - анкерная;
Высота ствола опоры от 5 м до 12 м

ЗАЩИТНОЕ ПОКРЫТИЕ

Модель СГО(о) - горячее цинкование.
Модель СГО(хц) - холодное цинкование.

КОМПЛЕКТАЦИЯ

1. Кабель-по заказу.
2. Вводной щиток (см. стр. 78-79) - по заказу.

СКО круглая
КОНСТРУКЦИЯ:

Складывающаяся круглая опора - анкерная;
Высота ствола опоры от 5 м до 12 м

ЗАЩИТНОЕ ПОКРЫТИЕ

Модель СКО(о) - горячее цинкование.
Модель СКО(хц) - холодное цинкование.
Цвет по заказу (см. табл. RAL на стр. 101).

КОМПЛЕКТАЦИЯ

1. Кабель-по заказу.
2. Вводной щиток (см. стр. 78-79) - по заказу.

ТАБЛИЦА ХАРАКТЕРИСТИК СГО (ГРАНЕНЫЙ)

H	D1	D2	L1×L2	a×b	Масса/ толщина		Анкер	Фундаментый блок	Нагрузки на основание*	
м	мм	мм	мм×мм	мм×мм	кг	мм			М,кНхм	Q,кН
5,0	60	120	360×90	250×180	116,2	4	Ша 16х4х1500	ФБ-2-L-1200	5,64	2,17
6,0		156	460×110	400×300	128,4		Ша 20х4х1500	ФБ-2-L-1500	8,63	2,39
7,0		156			144,3				11,62	2,61
8,0		156			160,5				14,61	2,83
9,0		180			176,66				17,6	3,04
10,0		180			196,3				20,74	3,26
11,0		192			204,5				23,33	3,48
12,0		204			216,1				26,52	3,69

ТАБЛИЦА ХАРАКТЕРИСТИК СКО (КРУГЛАЯ)

H	D1	D2	L1×L2	a×b	Масса/ толщина		Анкер	Фундаментый блок	Нагрузки на основание*	
м	мм	мм	мм×мм	мм×мм	кг	мм			М,кНхм	Q,кН
5,0	60	120	360×90	250×180	120,1	4	Ша 16х4х1500	ФБ-2-L-1200	5,64	2,17
6,0		132	460×110	400×300	132,7		Ша 20х4х1500	ФБ-2-L-1500	8,63	2,39
7,0		144			148,9				11,62	2,61
8,0		156			164,2				14,61	2,83
9,0		168			180,56				17,6	3,04
10,0		180			200,2				20,74	3,26
11,0		192			219,7				23,78	3,43
12,0		204			239,3				26,8	3,61

TY BY 191039087.009-2017

Силовые опоры предназначены для воздушной подводки кабеля, подвеса линий СИП, контактной сети электротранспорта, размещения рекламных и других конструкций. Сфера применения силовых опор разнообразна: освещение трасс, магистралей, дорог и улиц, протяжка СИПа между посёлками и деревнями, поддержка питающих линий для наземного городского электротранспорта: трамвая, троллейбуса, освещение АЗС, парковок, территорий предприятий и др. объектов.

КОНСТРУКЦИЯ:

Силовая граненая опора - вкапываемая;

Высота ствола опоры от 8 м до 12 м

ЗАЩИТНОЕ ПОКРЫТИЕ

Модель СКП(о) - горячее цинкование.

КОМПЛЕКТАЦИЯ

1. Кабель-по заказу.
2. Вводной щиток (см. стр. 78-79) - по заказу.

ТАБЛИЦА ХАРАКТЕРИСТИК СКП(ГРАНЕНАЯ)

Наименование	H	h1	D1	D2	толщина
	м	м	мм	мм	мм
СКП-8-0,25	8	2	100	280	4
СКП-8-0,4	8	2			
СКП-8-0,7	8	2	160	310	
СКП-8-1,0	8	2			
СКП-8-1,3	8	2		360	6
СКП-8-1,5	8	2			
СКП-8-1,8	8	2			
СКП-8-2,0	8	2			8
СКП-8-2,2	8	2			
СКП-9-0,25	9	2	100	270	4
СКП-9-0,4	9	2		310	
СКП-9-0,7	9	2	160		6
СКП-9-1,0	9	2		360	
СКП-9-1,3	9	2			
СКП-9-1,5	9	2		380	
СКП-9-1,8	9	2			
СКП-9-2,0	9	2			8
СКП-9-2,2	9	2			
СКП-10-0,25	10	2	100	320	4
СКП-10-0,4	10	2			6
СКП-10-0,7	10	2	160	350	
СКП-10-1,0	10	2			
СКП-10-1,3	10	2			8
СКП-10-1,5	10	2		360	
СКП-10-1,8	10	2			
СКП-10-2,0	10	2		380	
СКП-10-2,2	10	2			
СКП-11-0,25	11	2	100	320	6
СКП-11-0,4	11	2			
СКП-11-0,7	11	2	160	350	
СКП-11-1,0	11	2			8
СКП-11-1,3	11	2			
СКП-11-1,5	11	2		360	
СКП-11-1,8	11	2		380	
СКП-11-2,0	11	2		400	
СКП-11-2,2	11	2			
СКП-12-0,25	12	2	100	320	6
СКП-12-0,4	12	2			
СКП-12-0,7	12	2	160	380	8
СКП-12-1,0	12	2			
СКП-12-1,3	12	2		400	
СКП-12-1,5	12	2			
СКП-12-1,8	12	2			
СКП-12-2,0	12	2		420	
СКП-12-2,2	12	2			

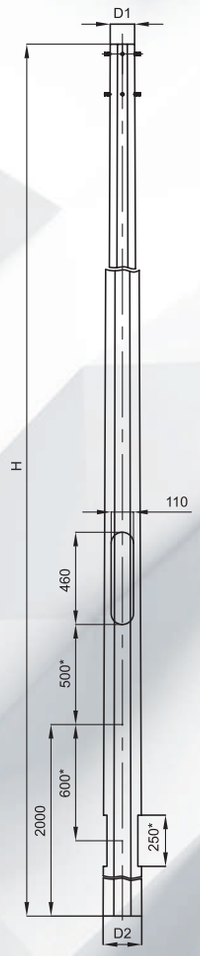

TY BY 191039087.009-2017

Силовые опоры предназначены для воздушной подводки кабеля, подвеса линий СИП, контактной сети электротранспорта, размещения рекламных и других конструкций. Сфера применения силовых опор разнообразна: освещение трасс, магистралей, дорог и улиц, протяжка СИПа между посёлками и деревнями, поддержка питающих линий для наземного городского электротранспорта: трамвая, троллейбуса, освещение АЗС, парковок, территорий предприятий и др. объектов.

КОНСТРУКЦИЯ:

Силовая граненая опора - анкерная;

Высота ствола опоры от 8 м до 12 м

ЗАЩИТНОЕ ПОКРЫТИЕ

Модель СКФ(о) - горячее цинкование.

КОМПЛЕКТАЦИЯ

1. Кабель-по заказу.
2. Вводной щиток (см. стр. 78-79) - по заказу.

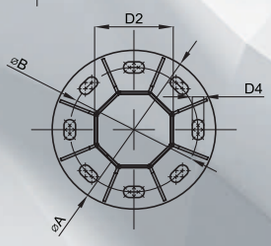

ТАБЛИЦА ХАРАКТЕРИСТИК СКФ(ГРАНЕНАЯ)

Наименование	H	D1	D2	A	B	D4	$L_ф$	n	толщина
	м	мм	мм	мм	мм	мм	мм	шт	мм
СКФ-8-0,25	8	100	240	440	340	26	20	8	4
СКФ-8-0,4	8							8	
СКФ-8-0,7	8	160	280	480	380			8	
СКФ-8-1,0	8							8	5
СКФ-8-1,3	8		320	520	420			8	6
СКФ-8-1,5	8							8	
СКФ-8-1,8	8		340	540	440			8	
СКФ-8-2,0	8							8	8
СКФ-8-2,2	8							8	
СКФ-9-0,25	9	100	240	440	340			8	4
СКФ-9-0,4	9		280	480	380			8	
СКФ-9-0,7	9	160						8	5
СКФ-9-1,0	9		320	520	420			8	6
СКФ-9-1,3	9							8	
СКФ-9-1,5	9							8	
СКФ-9-1,8	9		340	540	440			8	
СКФ-9-2,0	9							8	8
СКФ-9-2,2	9							8	
СКФ-10-0,25	10	100	280	480	380			8	4
СКФ-10-0,4	10							8	5
СКФ-10-0,7	10	160	320	520	420			8	
СКФ-10-1,0	10							8	6
СКФ-10-1,3	10							8	
СКФ-10-1,5	10							8	
СКФ-10-1,8	10		360	560	460			8	
СКФ-10-2,0	10							8	8
СКФ-10-2,2	10							8	
СКФ-11-0,25	11	100	280	520	400	36	25	8	5
СКФ-11-0,4	11							8	
СКФ-11-0,7	11	160	320	560	440			8	6
СКФ-11-1,0	11		360	600	480			8	
СКФ-11-1,3	11							8	
СКФ-11-1,5	11							8	
СКФ-11-1,8	11		400	640	520			8	
СКФ-11-2,0	11							8	
СКФ-11-2,2	11							8	8
СКФ-12-0,25	12	100	320	560	440			8	5
СКФ-12-0,4	12							8	
СКФ-12-0,7	12	160	360	640	480			8	6
СКФ-12-1,0	12							8	
СКФ-12-1,3	12		400	640	520			8	
СКФ-12-1,5	12							8	
СКФ-12-1,8	12							8	
СКФ-12-2,0	12							8	8
СКФ-12-2,2	12							8	

ОСНОВНЫЕ ПАРАМЕТРЫ ФЛАНЦА И ЗАКЛАДНОГО ЭЛЕМЕНТА СКФ

Обозначение	Наименование закладного элемента	Присоединительные размеры фланца ствола мачты	
		d	n
СКФ-8-0,25 – СКФ-10-2,2	Ша 20х8х1000(АхВ)	20	8
СКФ-11-0,25 – СКФ-12-2,2	Ша 30х8х1000(АхВ)	30	12

d - диаметр применяемой шпильки
n - количество отверстий во фланце
A - наружный диаметр фланца ствола мачты
B - диаметр, на котором размещены отверстия на соединительном фланце ствола мачты

ТУ BY 191039087.004-2011

НАЗНАЧЕНИЕ

Применяются для освещения территорий, которые находятся на удаленном расстоянии от энергосетей. Каждая опора требует уточнение конструкции в зависимости от устанавливаемого оборудования и максимального порыва ветра в месте установки.

КОНСТРУКЦИЯ

Круглая опора - анкерная;
Высота ствола опоры от 6 м до 9 м

ЗАЩИТНОЕ ПОКРЫТИЕ

Модель ОСБ(о) - горячее цинкование.
Модель ОСБ(хц) - холодное цинкование.

КОМПЛЕКТАЦИЯ

1. Кабель - по заказу;
2. Вводной щиток - по заказу (см. стр. 78-79)

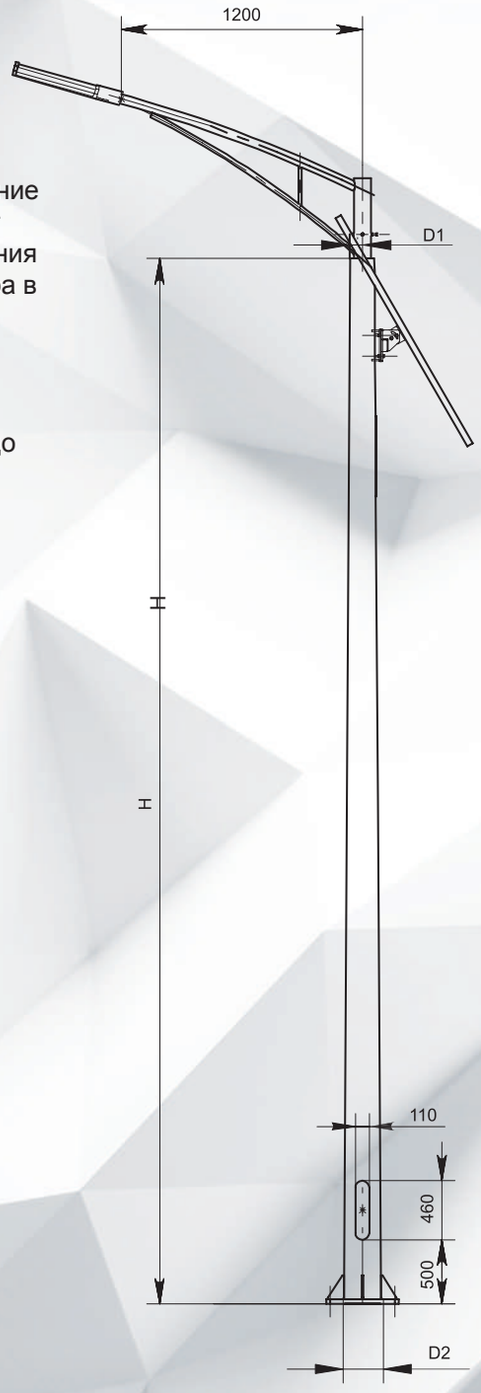

H	D1	D2	L1×L2	a×b	Масса/ толщина		Анкер	Фундаментый блок	Нагрузки на основние*	
м	мм	мм	мм×мм	мм×мм	кг	мм			М,кНхм	Q,кН
6,0	72	144	460×110	400×300	120,6	4	Ша 20х4х1500	ФБ-2-L-1500	6,64	2,02
7,0		156			138,4				8,63	2,39
8,0		168			154,3				11,62	2,61
9,0		180			170,5				14,61	2,83

ОПОРЫ МЕТАЛЛИЧЕСКИЕ ТРУБЧАТЫЕ

ТУ BY 191039087.004-2011

НАЗНАЧЕНИЕ

Опора осветительная металлическая для пешеходных улиц, парков, скверов площадей.

КОНСТРУКЦИЯ

Опора стальная:
ОМ-1 - вкапываемая;
ОМ-1а - анкерная.
Высота опоры - от 3 до 5 м.

ЗАЩИТНОЕ ПОКРЫТИЕ

Модель ОМ(хц)
– покрытие **oldizinc™** и окраска электростатическим способом.
*Технологию нанесения и характеристику см. стр 3.
Модель ОМ(о) – горячее цинкование;
***Изделия горячего цинкования могут окрашиваться электростатическим способом по согласованию с заказчиком;**
Цвет по заказу (см. табл. RAL на стр. 101).

КОМПЛЕКТАЦИЯ

1. Кабель - по заказу;
2. Вводной щиток - по заказу (см. стр. 78-79)

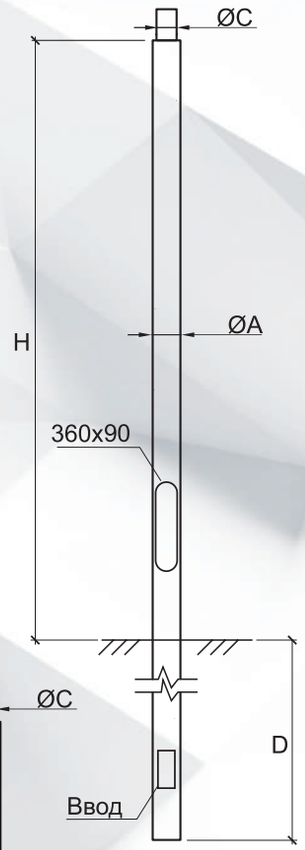

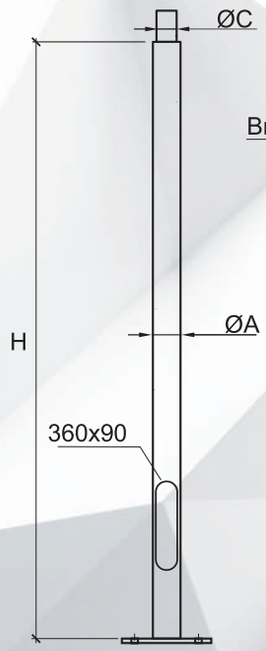

ТАБЛИЦА ХАРАКТЕРИСТИК ОМ1а SAXON

Тип опоры	H, м	øA, мм	øC, мм	Анкер	Фундаментный блок	Масса, кг
ОМ1а-1-3.0-108	3,0	108	76	Ша 16х4х1200	ФБ-2-L-1200	32,02
ОМ1а-1-4.0-108	4,0	108	76			39,79
ОМ1а-1-5.0-108	5,0	108	76			47,56

ТАБЛИЦА ХАРАКТЕРИСТИК ОМ1 SAXON

Тип опоры	H, м	D, мм	øA, мм	øC, мм	Масса, кг
ОМ1-1-3.0-108	3,0	1200	108	76	35,43
ОМ1-1-4.0-108	4,0	1200	108	76	43,22
ОМ1-1-5.0-108	5,0	1200	108	76	50,99

Маяк Минска

ТЦ Грин Сити

Новая Боровая

БЦ Азербайджанский Филимонова

Национальная библиотека Беларуси

Дворец художественной гимнастики

Новая Боровая

Дом ул. Неманская

Великий Камень

Великий Камень

Заправка Трайпл

Заправка Трайпл

ТУ BY 191039087.004-2011

НАЗНАЧЕНИЕ
Опора осветительная металлическая для улиц, площадей, парков, скверов.

КОНСТРУКЦИЯ
Опора стальная:
ОМ5 - вкапываемая;
ОМ5а - анкерная.
Высота опоры от 4 до 5

ЗАЩИТНОЕ ПОКРЫТИЕ
Модель ОМ(хц) - покрытие **oldizinc™** и окраска электростатическим способом.
*Технологию нанесения и характеристику см. стр. 3.
Модель ОМ(о) - горячее цинкование;
***Изделия горячего цинкования могут окрашиваться электростатическим способом по согласованию с заказчиком;**
Цвет по заказу
(см. табл. RAL на стр. 101).

КОМПЛЕКТАЦИЯ
1. Кабель - по заказу;
2. Вводной щиток - по заказу (см. стр. 78-79)
3.Кронштейны съемные.

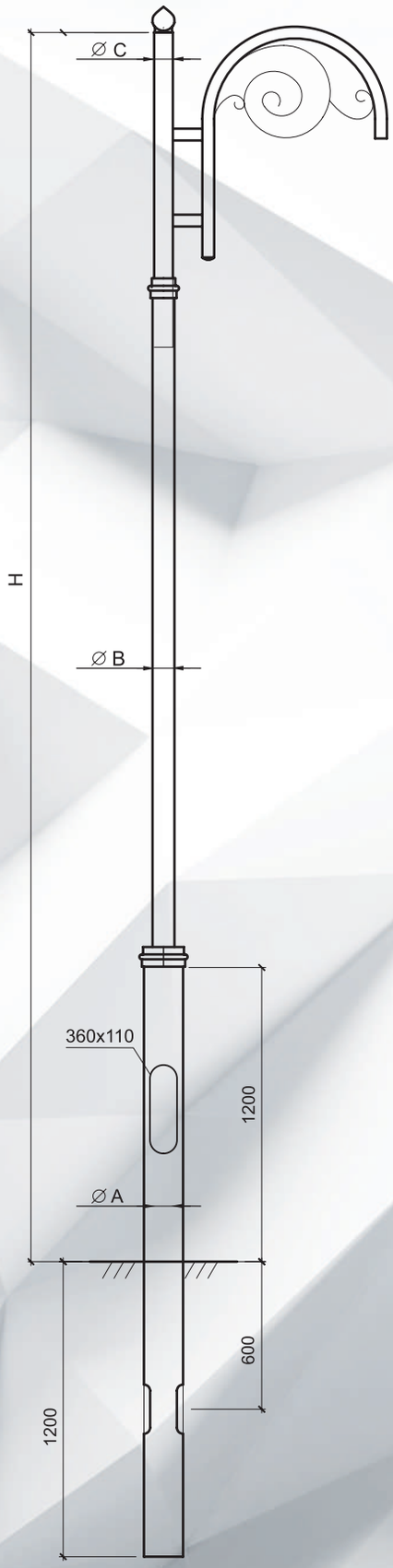

ОМ5(5)-1

ТАБЛИЦА ХАРАКТЕРИСТИК ОМ5а

Тип опоры	Н, м	øА, мм	øВ, мм	øС, мм	Анкер	Фундаментный блок	Масса,кг
ОМ5(1)а-1-4.0-133/108/76	4,0	133	108	76	Ша 20х4х1200	ФБ-2-L-1500	54.13
ОМ5(1)а-1-5.0-133/108/76	5,0	133	108	76			59.58
ОМ5(1)а-3-4.0-133/108/76	4,0	133	108	76			66.45
ОМ5(1)а-3-5.0-133/108/76	5,0	133	108	76			71.9
ОМ5(2)а-1-4.0-133/108/76	4,0	133	108	76			50.62
ОМ5(2)а-1-5.0-133/108/76	5,0	133	108	76			56.07
ОМ5(3)а-1-4.0-133/108/76	4,0	133	108	76			54.51
ОМ5(3)а-1-5.0-133/108/76	5,0	133	108	76			59.97
ОМ5(3)а-2-4.0-133/108/76	4,0	133	108	76			58.96
ОМ5(3)а-2-5.0-133/108/76	5,0	133	108	76			64.41
ОМ5(4)а-2-4.0-133/108/76	4,0	133	108	76			59.23
ОМ5(4)а-2-5.0-133/108/76	5,0	133	108	76			63.81
ОМ5(5)а-1-4.0-133/108/76	4,0	133	108	76			59.83
ОМ5(5)а-1-5.0-133/108/76	5,0	133	108	76			65.28

ТАБЛИЦА ХАРАКТЕРИСТИК ОМ5

Тип опоры	Н, м	D, мм	øА, мм	øВ, мм	øС, мм	Масса, кг
ОМ5(1)-1-4.0-133/108/76	4,0	1200	133	108	76	55
ОМ5(1)-1-5.0-133/108/76	5,0	1200	133	108	76	60.45
ОМ5(1)-3-4.0-133/108/76	4,0	1200	133	108	76	66.71
ОМ5(1)-3-5.0-133/108/76	5,0	1200	133	108	76	72.11
ОМ5(2)-1-4.0-133/108/76	4,0	1200	133	108	76	51.48
ОМ5(2)-1-5.0-133/108/76	5,0	1200	133	108	76	56.95
ОМ5(3)-1-4.0-133/108/76	4,0	1200	133	108	76	55.39
ОМ5(3)-1-5.0-133/108/76	5,0	1200	133	108	76	59.97
ОМ5(3)-2-4.0-133/108/76	4,0	1200	133	108	76	59.84
ОМ5(3)-2-5.0-133/108/76	5,0	1200	133	108	76	64.42
ОМ5(4)-2-4.0-133/108/76	4,0	1200	133	108	76	60.1
ОМ5(4)-2-5.0-133/108/76	5,0	1200	133	108	76	64.68
ОМ5(5)-1-4.0-133/108/76	4,0	1200	133	108	76	60.71
ОМ5(5)-1-5.0-133/108/76	5,0	1200	133	108	76	66.11

НАГРУЗКИ НА ОСНОВАНИЕ ОПОРЫ, ФУНДАМЕНТНЫЙ БЛОК

Тип опоры	Н, м	Крутящий момент, кНм	Осевая сила, кН	Поперечная сила, кН
ОМ5(1)-1, ОМ5(2)-1, ОМ5(3)-1 ОМ5(1)а-1, ОМ5(2)а-1, ОМ5(3)а-1 ОМ5(5)-1, ОМ5(5)а-1	4.0	-0.23	-0.31	1.16
	5.0	-0.31	-0.47	0.19
ОМ5(1)-2, ОМ5(2)-2, ОМ5(3)-2, ОМ5(4)-2, ОМ5(1)а-2, ОМ5(2)а-2, ОМ5(3)а-2, ОМ5(4)а-2	4.0	-0.44	-0.67	0.17
	5.0	-0.50	-0.83	0.20
ОМ5(1)-3, ОМ5(1)а-3	4 0	-0 68 (0 10)	-0 81	0 17
	5.0	-0.76 (0.12)	-0.96	0.20

Примечание: Нагрузка указана без учета модели кронштейна.

ОМ5(1)-1

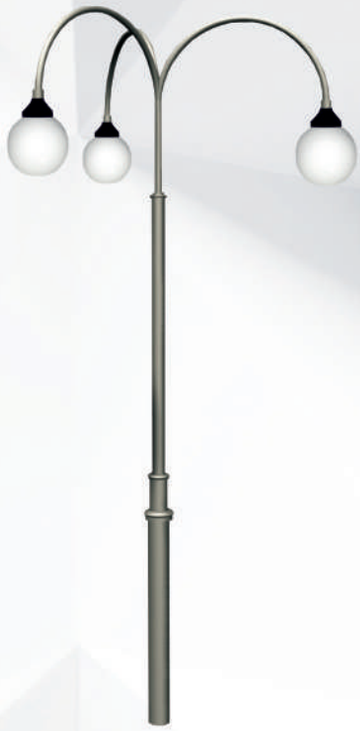

ОМ5(1)-3

ОМ5(2)-1

ОМ5(3)-2

ОМ5(3)-1

ОМ5(4)-2

Поселок Ратомка

МТЗ

Поселок Лесной

ТУ BY 191039087.004-2011

НАЗНАЧЕНИЕ

Опора осветительная металлическая для парков, скверов, улиц, площадей.

КОНСТРУКЦИЯ

Опора стальная:
ОМ6 - вкапываемая;
ОМ6а - анкерная.
Высота опоры от 4 до 5м.

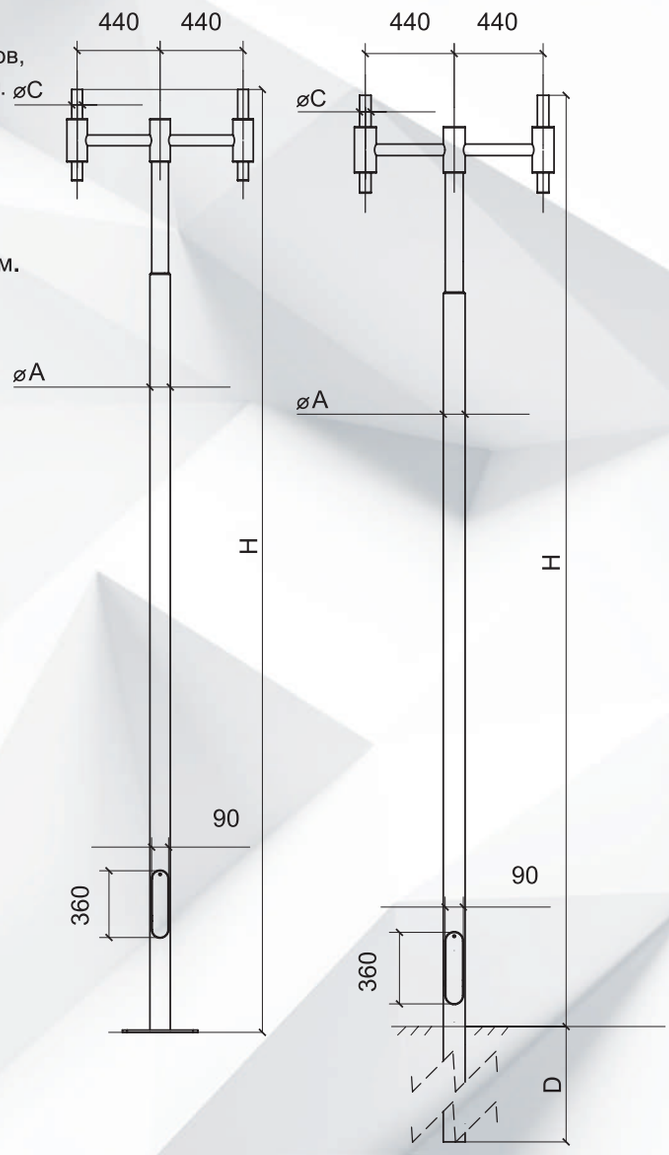

ЗАЩИТНОЕ ПОКРЫТИЕ

Модель ОМ(хц) – покрытие **oldizinc™** и краска электростатическим способом.
*Технологию нанесения и характеристику см. стр 3.
Модель ОМ(о) – горячее оцинкование;
***Изделия горячего цинкования могут окрашиваться электростатическим способом по согласованию с заказчиком;**

КОМПЛЕКТАЦИЯ

1. Кабель – по заказу;
Цвет по заказу (см. табл. RAL на стр. 101).

КОМПЛЕКТАЦИЯ

1. Кабель - по заказу;
2. Вводной щиток - по заказу (см. стр. 78-79)
3.Кронштейны съемные.

ТАБЛИЦА ХАРАКТЕРИСТИК ОМ6а

Тип опоры	Н, м	øА, мм	øС, мм	Анкер	Фундаментный блок	Масса, кг
ОМ6а-1-4.0-108/76	4,0	108	57	Ша 20х4х1200	ФБ-2-L-1500	53.09
ОМ6а-1-4.5-108/76	4,5	108	57			57.01
ОМ6а-1-5.0-108/76	5,0	108	57			60.93
ОМ6а-2-4.0-108/76	4,0	108	57			60.81
ОМ6а-2-4.5-108/76	4,5	108	57			64.73
ОМ6а-2-5.0-108/76	5,0	108	57			68.65
ОМ6а-4-4.0-108/76	4,0	108	57			76.28
ОМ6а-4-4.5-108/76	4,5	108	57			80.2
ОМ6а-4-5.0-108/76	5,0	108	57			84.12

ТАБЛИЦА ХАРАКТЕРИСТИК ОМ6

Тип опоры	Н, м	D, мм	øА, мм	øС, мм	Масса, кг
ОМ6-1-4.0-108/76	4,0	1200	108	57	47.47
ОМ6-1-4.5-108/76	4,5	1200	108	57	51.4
ОМ6-1-5.0-108/76	5,0	1200	108	57	55.32
ОМ6-2-4.0-108/76	4,0	1200	108	57	55.19
ОМ6-2-4.5-108/76	4,5	1200	108	57	59.12
ОМ6-2-5.0-108/76	5,0	1200	108	57	63.04
ОМ6-4-4.0-108/76	4,0	1200	108	57	70.66
ОМ6-4-4.5-108/76	4,5	1200	108	57	74.59
ОМ6-4-5.0-108/76	5,0	1200	108	57	78.51

Примечание: допускается применение круглых электросварных труб в элементах кронштейна.

НАГРУЗКИ НА ФУНДАМЕНТНЫЙ БЛОК

Опора	Крутящий момент, кН·м	Осевая сила, кН	Поперечная сила, кН
ОМ6-1/ОМ6а-1	-0,58	-0,66	0,20
ОМ6-2/ОМ6а-2	-0,50	-0,83	0,20
ОМ6-4/ОМ6а-4	-0,78	-0,74	0,20

Примечание: Нагрузка указана без учета модели кронштейна.

ТУ BY 191039087.004-2011

НАЗНАЧЕНИЕ

Опора осветительная металлическая для парков, скверов, улиц, площадей.

КОНСТРУКЦИЯ

Опора стальная:
ОМ7 - вкапываемая;
ОМ7а - анкерная.
Высота опоры от 3,6 до 4,6 м.

ЗАЩИТНОЕ ПОКРЫТИЕ

Модель ОМ(хц) – покрытие **oldizinc™** и окраска электростатическим способом.
*Технологию нанесения и характеристику см. стр 3.
Модель ОМ(о) – горячее цинкование;
***Изделия горячего цинкования могут окрашиваться электростатическим способом по согласованию с заказчиком;**
Цвет по заказу (см. табл. RAL на стр. 101).

КОМПЛЕКТАЦИЯ

1. Кабель - по заказу;
2. Вводной щиток - по заказу (см. стр. 78-79)

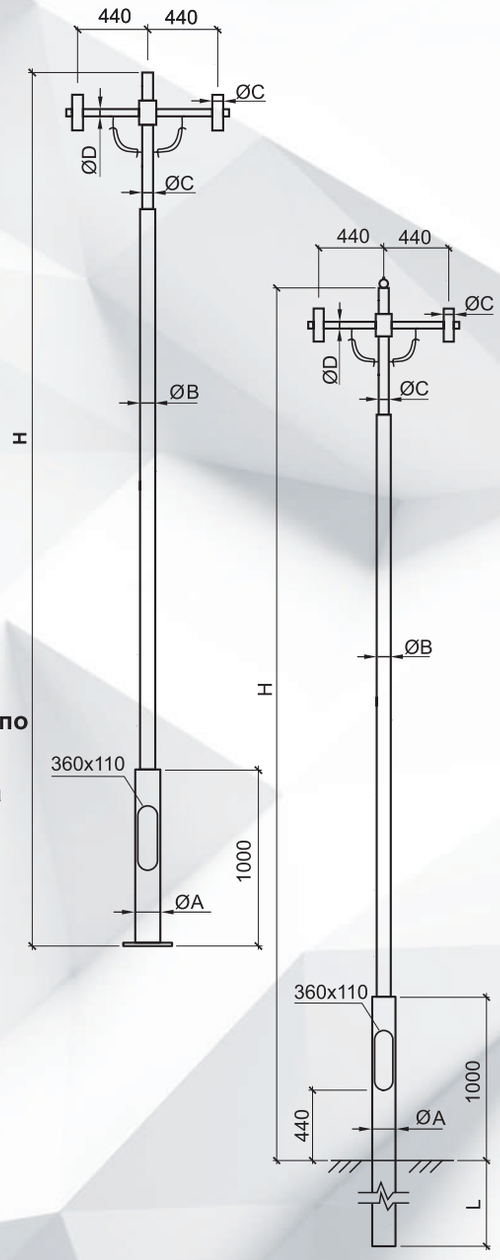

ТАБЛИЦА ХАРАКТЕРИСТИК ОМ7а

Тип опоры	H, м	øA, мм	øB, мм	øC, мм	øD, мм	Анкер	Фундаментный блок	Масса, кг
ОМ7а-2-3.6-133/89	3,6	133	89	57	48	Ша 20х4х1200	ФБ-2-L-1500	51.64
ОМ7а-2-4.6-133/89	4,6	133	89	57	48			58.06

ТАБЛИЦА ХАРАКТЕРИСТИК ОМ7

Тип опоры	H, м	L, мм	øA, мм	øB, мм	øC, мм	øD, мм	Масса, кг
ОМ7-2-3.6-133/89	3,6	1200	133	89	57	48	52.59
ОМ7-2-4.6-133/89	4,6	1200	133	89	57	48	58.95

НАГРУЗКИ НА ОСНОВАНИЕ ОПОРЫ, ФУНДАМЕНТНЫЙ БЛОК

Опора	H, м	Крутящий момент, кН·м	Осевая сила, кН	Поперечная сила, кН
ОМ7/ОМ7а	3,6	-0,26	-0,63	0,16
	4,6	-0,42	-0,70	0,19

Примечание: Нагрузка указана без учета модели кронштейна.

ТУ BY 191039087.004-2011

НАЗНАЧЕНИЕ

Опора декоративная для наружных территорий и открытых террас, павильонов и др.

КОНСТРУКЦИЯ

Опора анкерная изготовлена из стали.
Высота опоры от 1,14 до 1,20 м.

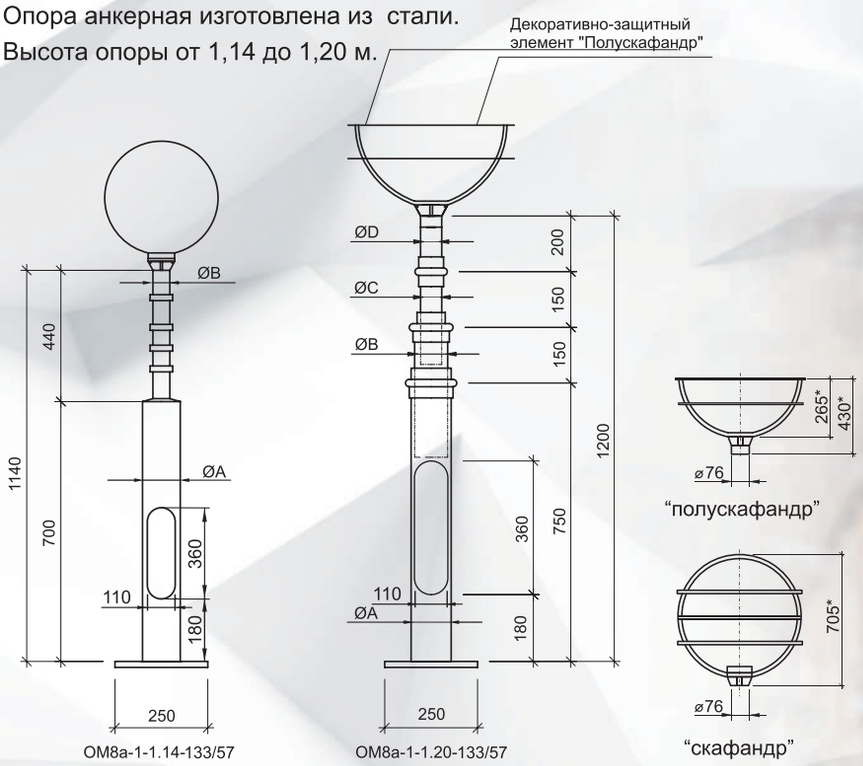

ОМ8а-1-1.14-133/57 ОМ8а-1-1.20-133/57

ЗАЩИТНОЕ ПОКРЫТИЕ

Модель ОМ(хц) – покрытие **oldizinc™** и окраска электростатическим способом.
*Технологию нанесения и характеристику см. стр 3.
Модель ОМ(о) – горячее цинкование;
***Изделия горячего цинкования могут окрашиваться электростатичес способом по согласованию с заказчиком;**
Цвет по заказу (см. табл. RAL на стр. 101).

КОМПЛЕКТАЦИЯ

1. Кабель - по заказу;
2. Вводной щиток - по заказу (см. стр. 78-79)

ТАБЛИЦА ХАРАКТЕРИСТИК ОМ8а

Тип опоры	Н,м	øA, мм	øB, мм	øC, мм	øD, мм	Анкер	Фундамент-ный блок	Мас-са, кг
ОМ8а-1-1.14-133/57	1,14	133	57	-	-	Ша 16х4х1200	ФБ-2-L-1200	16.47
ОМ8а-1-1.20-133/57	1,2	133	108	76	57			30

ТАБЛИЦА ХАРАКТЕРИСТИК ОМ8

Тип опоры	Н, м	L, мм	øA, мм	øB, мм	øC, мм	øD, мм	Масса, кг
ОМ8-1-1.14-133/57	1,14	1000	133	57	-	-	24.44
ОМ8-1-1.20-133/57	1,2	1000	133	108	76	57	37.98

ТУ BY 191039087.004-2011

НАЗНАЧЕНИЕ

Опора осветительная металлическая для парков, скверов и улиц.

КОНСТРУКЦИЯ:

Опора стальная :
Ом10а - анкерная.

ЗАЩИТНОЕ ПОКРЫТИЕ

Модель ОМ(хц)а - покрытие **oldizinc ™** и окраска электростатическим способом.
Модель ОМ(о)а - горячее цинкование.
***Изделия горячего цинкования могут окрашиваться электростатическим способом по согласованию с заказчиком.**
Цвет по заказу (см. табл. RAL на стр. 101).

КОМПЛЕКТАЦИЯ

1. Светодиодный модуль 60-90W; (КСС - кривая, вторичная оптика - линзы)
2. Кабель-по заказу.
3. Вводной щиток (см. стр. 78-79) - по заказу.
3.Кронштейны съемные.

Наименование	Тип лампы	Мощность	КПД	Цоколь
ОМ10	LED-модуль	60	90	—

ТАБЛИЦА ХАРАКТЕРИСТИК ОМ10а

Тип опоры	Н,м	L1×L2,мм	Масса, кг	Анкер	Фундаментный блок
ОМ10а-1-4,0-150х150	4,0	360×90	145	Ша 20х4х1500	ФБ-2-L-1500
ОМ10а-1-5,0-150х150	5,0		172		
ОМ10а-1-6,0-150х150	6,0		199		
ОМ10а-1-7,0-150х150	7,0		229	Ша 20х4х1700	
ОМ10а-1-8,0-150х150	8,0		258		
ОМ10а-1-9,0-150х150	9,0		288		

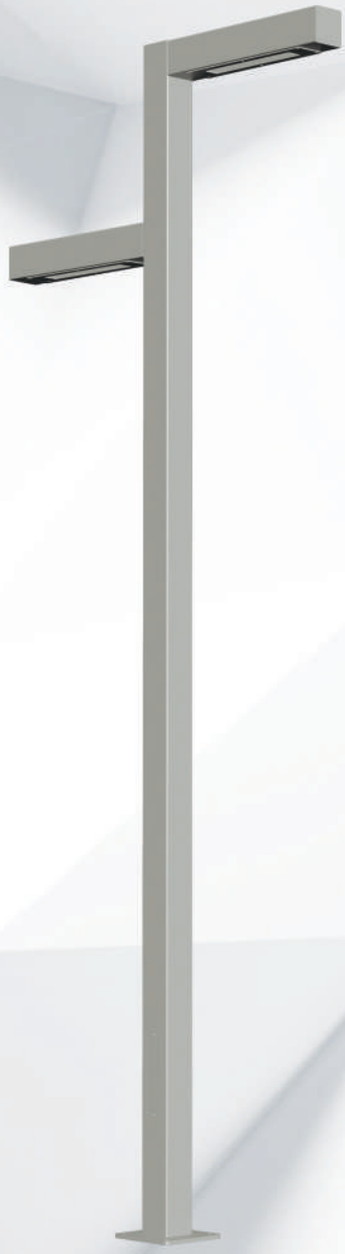

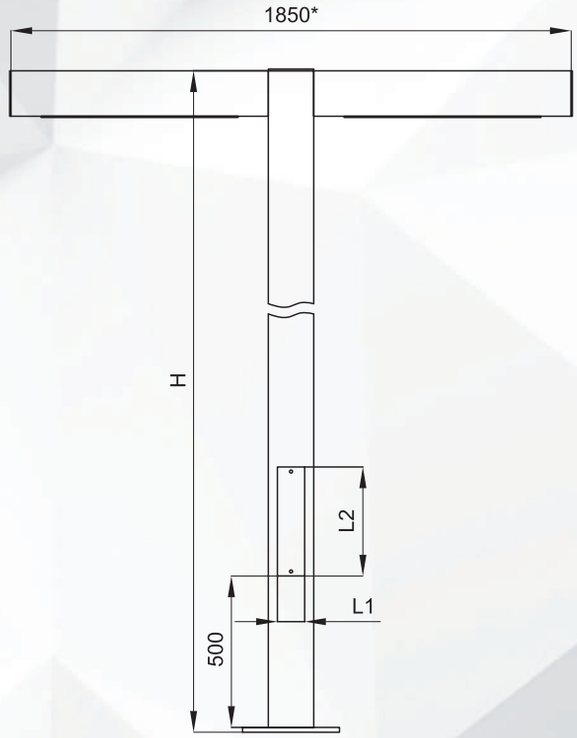

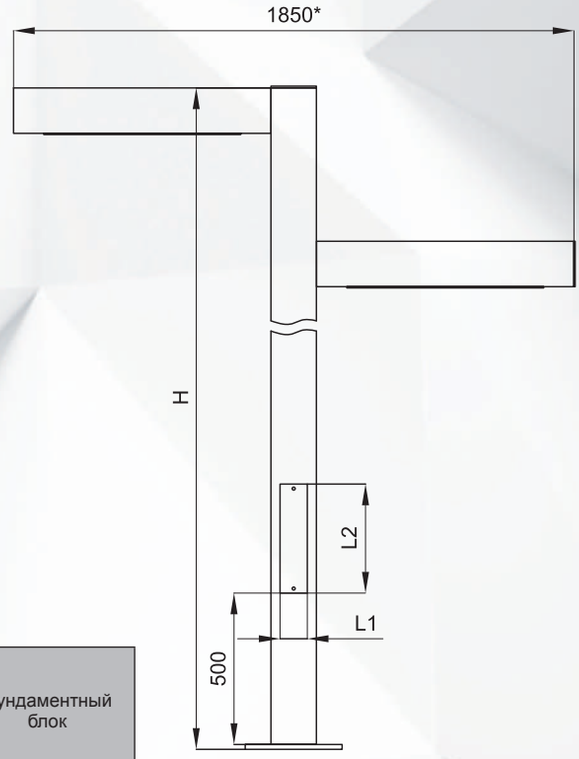

ТАБЛИЦА ХАРАКТЕРИСТИК ОМ10а

Тип опоры	Н,м	L1×L2,мм	Масса, кг	Анкер	Фундаментный блок
ОМ10а-2-4,0-150х150	4,0	360×90	165	Ша 20х4х1500	ФБ-2-L-1500
ОМ10а-2-5,0-150х150	5,0		192		
ОМ10а-2-6,0-150х150	6,0		219		
ОМ10а-2-7,0-150х150	7,0		249	Ша 20х4х1700	
ОМ10а-2-8,0-150х150	8,0		278		
ОМ10а-2-9,0-150х150	9,0		308		

ТУ BY 191039087.004-2011

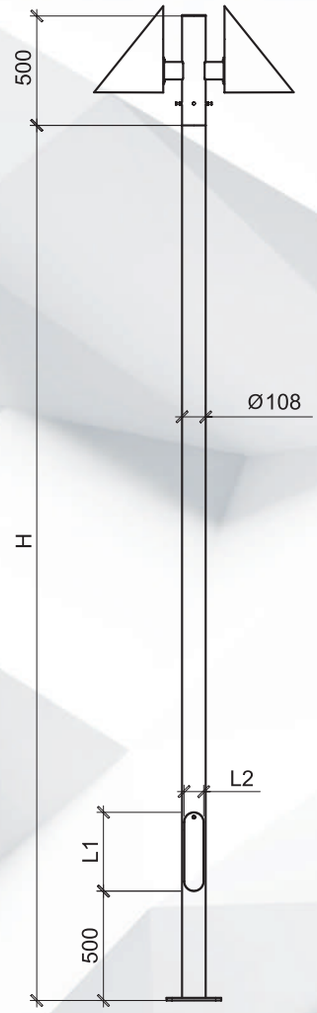

НАЗНАЧЕНИЕ

Опора осветительная металлическая для парков, скверов и улиц.

КОНСТРУКЦИЯ:

Опора стальная:
Ом11а - анкерная.
Высота опора от 4 до 6м

ЗАЩИТНОЕ ПОКРЫТИЕ

Модель ОМ(хц)а - покрытие **oldizinc™** и окраска электростатическим способом.
Цвет по заказу (см. табл. RAL на стр. 101).

КОМПЛЕКТАЦИЯ

1. Светодиодная лампа 30W
2. Светодиодный модуль - под заказ
3. Кабель-по заказу.
4. Вводной щиток - по заказу (см. стр 78-79)

ТАБЛИЦА ХАРАКТЕРИСТИК ОМ11а

Тип опоры	Н, м	L1×L2, мм	Масса, кг	Анкер	Фундаментный блок
ОМ11а-1-4,0-108	4,0	360×90	50,6	Ша 20х4х1500	ФБ-2-L-1500
ОМ11а-1-5,0-108	5,0		58,4		
ОМ11а-1-6,0-108	6,0		66,2		
ОМ11а-2-4,0-108	4,0		58,4		
ОМ11а-2-5,0-108	5,0		66,2		
ОМ11а-2-6,0-108	6,0		74		

БЦ Юнивест-М

Национальная библиотека Беларуси

БЦ Юнивест - М

Дворец шахмат и шашек, г. Минск, ул. К. Маркса

Студия звукозаписи ул. Коммунистическая г. Минск

ТУ BY 191039087.004-2011

НАЗНАЧЕНИЕ

Опора осветительной системы отраженного света для улиц, площадей, парков, скверов, платформ.

КОНСТРУКЦИЯ

Опора стальная:
ОМ13 - вкапываемая;
ОМ13а - анкерная,
Отражатель стальной окрашенный.

ЗАЩИТНОЕ ПОКРЫТИЕ

Модель ОМ(хц) – покрытие **oldizinc™** и окраска электростатическим способом.
*Технологию нанесения и характеристику см. стр 3.
Модель ОМ(о) – горячее цинкование;
***Изделия горячего цинкования могут окрашиваться электростатическим способом по согласованию с заказчиком;**
Цвет по заказу (см. табл. RAL на стр. 101).

КОМПЛЕКТАЦИЯ

1. Лампа LED
2. Закаленное защитное стекло.
3. Кабель - по заказу.
4. Вводный щиток - по заказу. (см. стр. 78-79)

СВЕТОТЕХНИЧЕСКИЕ ХАРАКТЕРИСТИКИ

Характеристики представлены для осветительной системы ОМ13 с углом наклона отражателя 30 град. По заказу могут быть изготовлены осветительные системы с другим углом наклона отражателя. Коэффициент запаса по световому потоку - 1,5.

220V
50Гц

IP66

ИЗОЛЮКСЫ

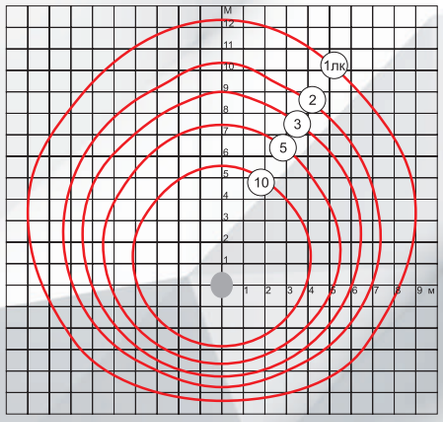

Ширина дорожного полотна, м	Шаг, м / Средняя освещенность, лк при равномерности освещенности Емин/Еср		
	0,1	0,2	0,3
2	19 / 14,0	14 / 20,0	13 / 20,0
4	20 / 11,0	15,5 / 14,0	13,5 / 17,0
6	22 / 8,5	16 / 12,0	13 / 13,0
8	21 / 7,2	15 / 9,7	9 / 16,0
10	20 / 6,0	9 / 14,0	–

Наименование	Тип лампы	Мощность	КПД	Цоколь
ОМ13	LED*	30	90	E27
ОМ13	LED*	40	90	E40/E27
ОМ13	LED*	50	90	E40/E27

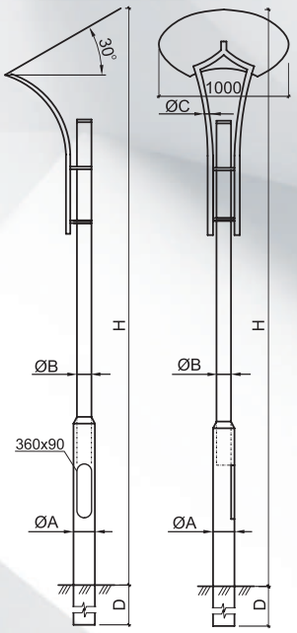

ОМ13(1)-1-4.29-108/32

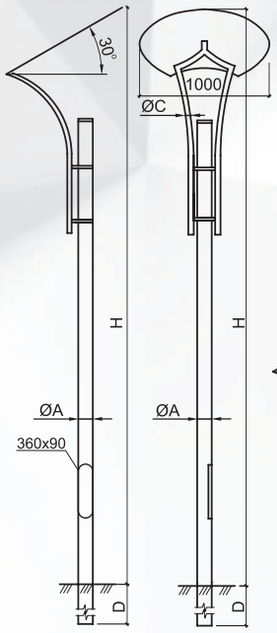

ОМ13-1-4.29-108/32

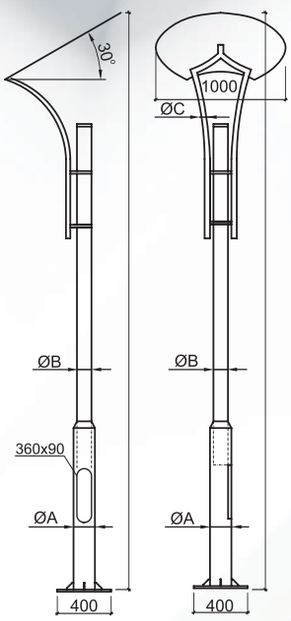

ОМ13(1)а-1-4.29-108/32

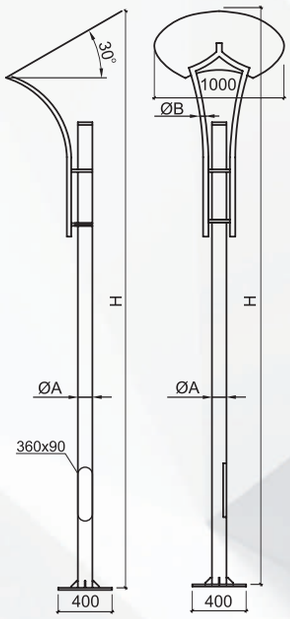

ОМ13а-1-4.29-108/32

ТАБЛИЦА ХАРАКТЕРИСТИК ОМ13а

Тип опоры	Н, м	øА, мм	øВ, мм	øС, мм	Анкер	Фундаментный блок	Масса, кг
ОМ13а-1-4.29-108/32	4,29	108	-	32	Ша 20х4х1200	ФБ-2-L-1500	73.75
ОМ13(1)а-1-4.29-108/32	4,29	159	108	32			81.29

ТАБЛИЦА ХАРАКТЕРИСТИК ОМ13

Тип опоры	Н, м	D, мм	øА, мм	øВ, мм	øС, мм	Масса, кг
ОМ13-1-4.29-108/32	4,29	1200	108	-	32	68.46
ОМ13(1)-1-4.29-108/32	4,29	1200	159	108	32	89.07

НАГРУЗКИ НА ОСНОВАНИЕ ОПОРЫ, ФУНДАМЕНТНЫЙ БЛОК

Опора	Н, м	Крутящий момент, кН·м	Осевая сила, кН	Поперечная сила, кН
ОМ13/ ОМ13а	4.29	-0.25	-0.30	0.17
ОМ13(1)/ ОМ13(1)а	4.29	-0.27	-0.34	0.19

ТУ BY 191039087.004-2011

НАЗНАЧЕНИЕ

Опора осветительная металлическая для улиц, дорог, площадей, парков, скверов.

КОНСТРУКЦИЯ

ОМ18 – вкапываемая
ОМ18а – анкерная

ЗАЩИТНОЕ ПОКРЫТИЕ

Модель ОМ(хц) – покрытие **oldizinc™** и окраска электростатическим способом.
*Технологию нанесения и характеристику см. стр 3.
Модель ОМ(о) – горячее цинкование;
***Изделия горячего цинкования могут окрашиваться электростатическим способом по согласованию с заказчиком;**
Цвет по заказу (см. табл. RAL на стр. 101).

КОМПЛЕКТАЦИЯ

1. Лампа LED
2. Труба защитная поликарбонатная.
3. Кабель - по заказу.
4. Вводный щиток - по заказу.
(см. стр. 78-79)

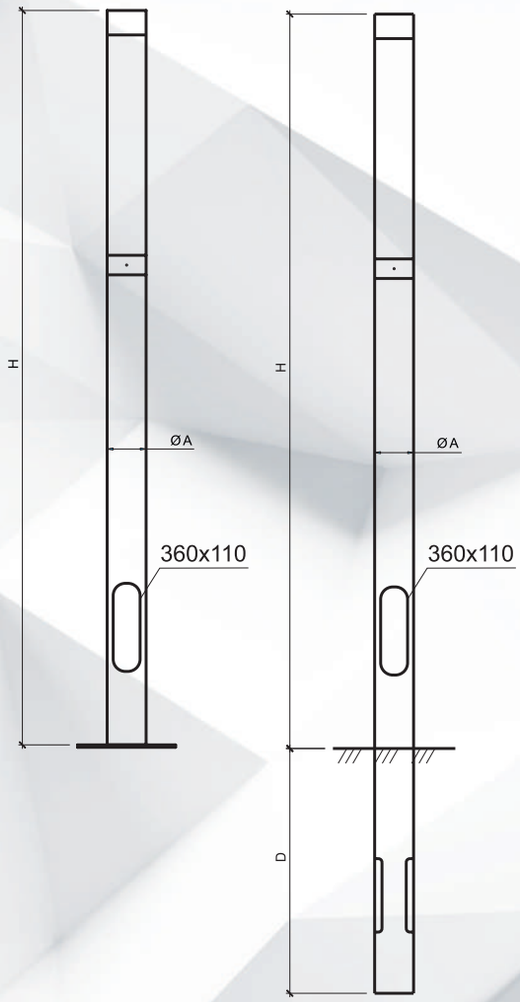

ТАБЛИЦА ХАРАКТЕРИСТИК ОМ18а

Тип опоры	Н, м	øА, мм	Анкер	Фундаментный блок	Масса, кг
ОМ18а-1-1.0-159	1,0	159	Ша 16х4х600	ФБ-2-L-1200	23.73
ОМ18а-1-1.5-159	1,5	159			30.24
ОМ18а-1-3.0-159	3,0	159			46.11

ТАБЛИЦА ХАРАКТЕРИСТИК ОМ18

Тип опоры	Н, м	D, мм	øА, мм	Масса, кг
ОМ18-1-1.0-159	1,0	500	159	23.43
ОМ18-1-1.5-159	1,5	1000	159	36.12
ОМ18-1-3.0-159	3,0	1000	159	51.99

*Высота опоры изменяется по согласованию с заказчиком.

НАГРУЗКИ НА ОСНОВАНИЕ ОПОРЫ, ФУНДАМЕНТНЫЙ БЛОК

Тип опоры	Н, м	Крутящий момент, кН×м	Осевая сила, кН	Поперечная сила, кН
ОМ18-1/ОМ18а-1	1.0	-0.07	-0.10	0.05
	1.5	-0.09	-0.12	0.07

Наименование	Тип лампы	Мощность	КПД	Цоколь
ОМ18	LED*	40	90	Е40/Е27
ОМ18	LED*	50	90	Е40/Е27
ОМ18	LED*	80	90	Е40/Е27

* - где габаритные размеры лампы не должны превышать Ø = 140 мм

МТЗ

Боровляны

БЦ в Королев стан

ФСК Олимпик Арена

БГАС, г. Минск

Велодорожка пр. Победителей

ТУ BY 191039087.004-2011

НАЗНАЧЕНИЕ

Опора осветительная металлическая для улиц, площадей, парков, скверов.

КОНСТРУКЦИЯ

ОМ21 – вкапываемая
ОМ21а – анкерная
Анкерный блок указывается отдельной позицией.

ЗАЩИТНОЕ ПОКРЫТИЕ

Модель ОМ(хц) – покрытие **oldizinc™** и окраска электростатическим способом.
*Технологию нанесения и характеристику см. стр 3.
Цвет по заказу (см. табл. RAL на стр. 101)

КОМПЛЕКТАЦИЯ

1. Лампа LED
2. Закаленное защитное стекло.
3. Труба защитная поликарбонатная прозрачная(возможен вариант матовой трубы)
4. Вводный щиток - по заказу. (см. стр. 78-79)

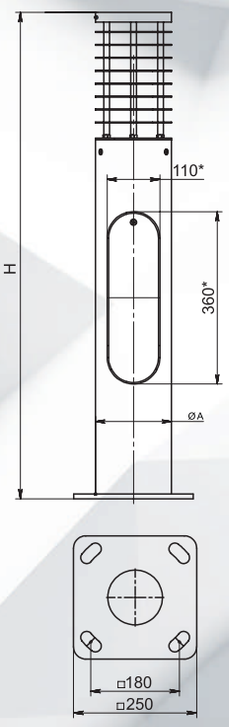

Тип конструкции	H, мм	D, мм	ØA, мм	Масса, кг
ОМ21-1-1.0-159	1000	500	159	24.9
ОМ21-1-1.5-159	1500	500	159	32.8
ОМ21а-1-1.0-159	1000	–	159	19.3
ОМ21а-1-1.5-159	1500	–	159	27.0

* Высота опоры изменяется по согласованию с заказчиком

Наименование	Тип лампы	Мощность	КПД	Цоколь
ОМ21	LED*	30	90	E27
ОМ21	LED*	40	90	E40/E27
ОМ21	LED*	50	90	E40/E27

* - где габаритные размеры лампы не должны превышать Ø = 95 мм

ТУ BY 191039087.004-2011

НАЗНАЧЕНИЕ
Опора осветительная металлическая для улиц, площадей, парков, скверов.

КОНСТРУКЦИЯ
ОМ22а – анкерная
Анкерный блок указывается отдельной позицией.

ЗАЩИТНОЕ ПОКРЫТИЕ
Модель ОМ(хц) – покрытие **oldizinc™** и окраска электростатическим способом.
*Технологию нанесения и характеристику см. стр 3.
Цвет по заказу (см. табл. RAL на стр. 101)

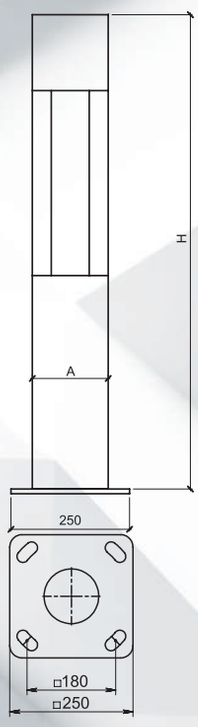

КОМПЛЕКТАЦИЯ
1. Лампа LED
2. Закаленное защитное стекло.
3. Кабель - по заказу.
4. Вводный щиток - по заказу. (см. стр. 78-79)

Тип опоры	Н,м	А,мм	Масса, кг
ОМ22а-1-1,0-159	1,0	160	13,9
ОМ22а-1-1,5-159	1,5	160	20,9
ОМ22а-1-3,0-159	3,0	160	40,1

* Высота опоры изменяется по согласованию с заказчиком

Наименование	Тип лампы	Мощность	КПД	Цоколь
ОМ22	LED-модуль	25	90	Е27
ОМ22	LED-прожектор	20	90	Е40/Е27
ОМ22	LED-прожектор	30	90	Е40/Е27

ТУ BY 191039087.010-2018

Назначение
Блок анкерный с вводным устройством и фундаментом для установки опор металлических.

Защитное покрытие
Металлические части окрашены.

Комплектация
Шайбы и гайки.
Анкерный блок является составной частью фундамента.
Защитный колпачок.

Анкерный блок Фа-2(у)

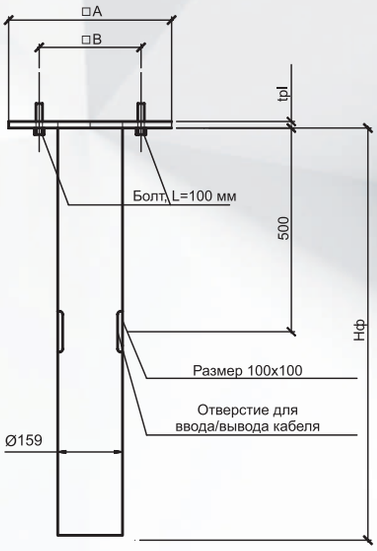

Анкерный блок Фа-3(у)

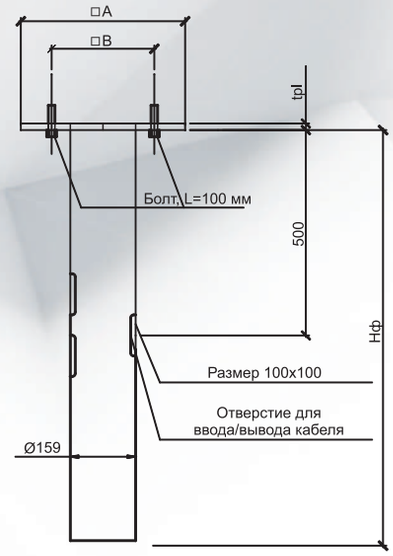

Маркировка	Размеры фланца A/B,мм	Толщина фланца tpl, мм*	Глубина залегания Нф,мм	Высота опоры, м	Диаметр скважины, мм**	Ориентировочный расход бетона, м³	Минимальный класс бетона
Фа-2(у)-1200 Фа-3(у)-1200	300/400	10-16	1200	до 5	500	0,22	С16/20
Фа-2(у)-1500 Фа-3(у)-1500	300/400	10-16	1500	от 6 до 10	500	0,27	
Фа-2(у)-1700 Фа-3(у)-1700	300/400	10-16	1700	от 10 до 12	600	0,48	

*толщина фланца Фа принимается равной толщине фланца опоры
**данные являются рекомендованными

Характеристики
Анкерные блоки Ша-D-n-L
D- диаметр шпильки
n - количество шпилек
L – длина шпилек

Применяемые анкера для опор:

Маркировка	Высота опоры, м
Ша-16-4-620	до 1,5
Ша-16-4-1000	от 1,5 до 3
Ша-16-4-1200 Ша-20-4-1200	от 3 до 8
Ша-20-4-1500	от 8 до 10
Ша-20-4-1700	свыше 10

Анкерные блоки (обойма) Ша-D-n-L(AxB)
D- диаметр шпильки
n - количество шпилек
L – длина шпилек
A – наружный диаметр фланца
B – диаметр расположения шпилек
* Для непрайсовых изделий разрабатывается под каждую конкретную опору. Служат закладной деталью фундамента прожекторных мачт и молниеотводом.

Анкерный блок Ша D-n-L

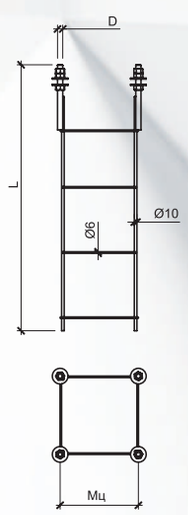

Анкерный блок(обойма) Ша D-n-L(AxB)

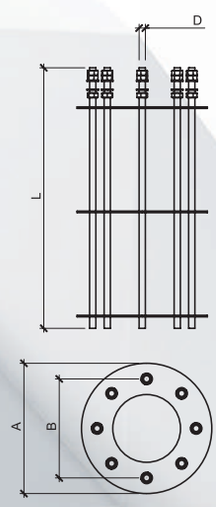

ТУ BY 191039087.010-2018

Фундаментный блок ФБ-2-L

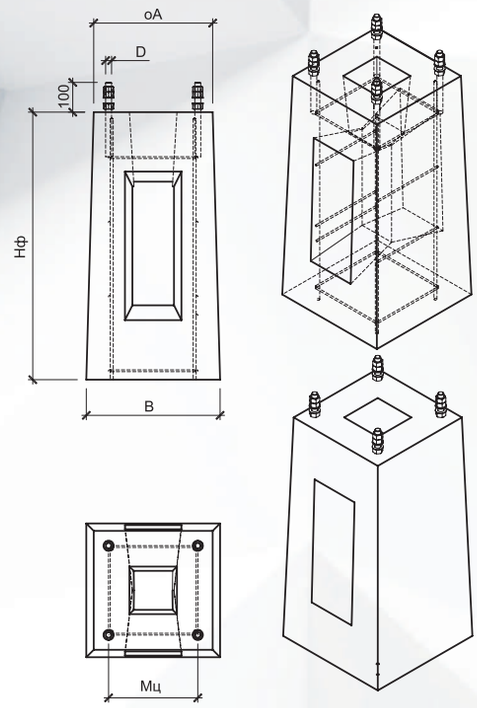

ФУНДАМЕНТНЫЙ БЛОК ФБ-2-L

Маркировка	Габариты блока A/B,мм	Глубина залегания Нф,мм	Диаметр шпильки D,мм	Межосевое расстояние шпилек Мц, мм	Высота опоры, м	Минимальный класс бетона
ФБ-2-L-1200	300/350	1100	16	180	до 5	С16/20
ФБ-2-L-1500	400/450	1400	20	300	от 6 до 10	

ТУ BY 191039087.004-2011

НАЗНАЧЕНИЕ:
Колонна для крепления светофора.

КОНСТРУКЦИЯ:
КВС3 – вкапываемая.

ЗАЩИТНОЕ ПОКРЫТИЕ:
КВС3(хц) – покрытие **oldizinc™** и окраска электростатическим способом.
*Технологию нанесения и характеристику см. стр 3.
КВС3(о) – горячее цинкование;
***Изделия горячего цинкования могут окрашиваться электростатическим способом по согласованию с заказчиком;**
Цвет по заказу (см. табл. RAL на стр. 101)

КОМПЛЕКТАЦИЯ:
1. Кабель - по заказу;
2. Цвет – по заказу.

Тип конструкции	H, мм	L, мм	A, мм	ØB, мм	ØC, мм	Масса, кг
КВС3-6.0/1.5-219/108	6000	1500	219	108	57	159
КВС3-6.0/2.0 -219/108	6000	2000	219	108	57	176

КВС3

НАЗНАЧЕНИЕ:
Колонна для крепления светофора.

КОНСТРУКЦИЯ:
КС – вкапываемая.

ЗАЩИТНОЕ ПОКРЫТИЕ:
КС(хц) – покрытие **oldizinc™** и окраска электростатическим способом.
*Технологию нанесения и характеристику см. стр 3.
КС (о) – горячее цинкование;
***Изделия горячего цинкования могут окрашиваться электростатическим способом по согласованию с заказчиком;**
Цвет по заказу (см. табл. RAL на стр. 101)

КОМПЛЕКТАЦИЯ:
1. Кабель - по заказу;
2. Цвет – по заказу

Тип конструкции	H, мм	ØA, мм	ØB, мм	Масса, кг
КС-5,75-133	5000	133	57	76

КС

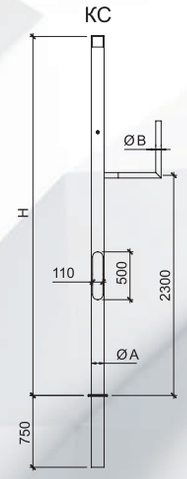

НАЗНАЧЕНИЕ:
Кронштейн для крепления светофора.

КОНСТРУКЦИЯ:
КрВС – кронштейн на хомутах.

ЗАЩИТНОЕ ПОКРЫТИЕ:
КрВС(хц) – покрытие **oldizinc™** и окраска электростатическим способом.
*Технологию нанесения и характеристику см. стр 3.
КрВС(о) – горячее цинкование;
***Изделия горячего цинкования могут окрашиваться электростатическим способом по согласованию с заказчиком;**
Цвет по заказу (см. табл. RAL на стр. 101)

КрВС

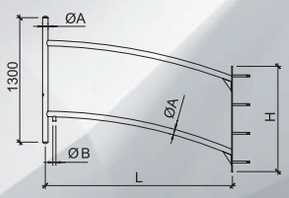

КОМПЛЕКТАЦИЯ:
1. Кабель - по заказу;
2. Цвет – по заказу

Тип конструкции	H, мм	L, мм	ØA, мм	ØB, мм	Масса, кг
КрВС-1.1/1.5	1100	1500	57	32	36
КрВС-1.1/2.0	1200	2000	57	32	40

Великий Камень

МИД ул. Ленина г. Минск

ТЦ Диамонд

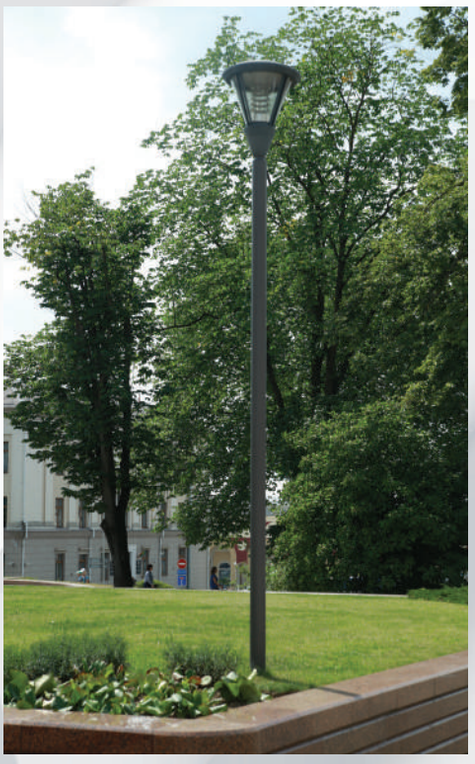

ALL на мкад

Олимпийская деревня, г. Минск, Малиновка

Великий Камень

КРОНШТЕЙНЫ

ТУ BY 191039087.004-2011

НАЗНАЧЕНИЕ

Кронштейн настенный для светильника консольного типа.

КОНСТРУКЦИЯ

Кронштейн изготовлен из стали.
Для светильников с установочным отверстием более 48 мм.

ЗАЩИТНОЕ ПОКРЫТИЕ

Модель К(хц) – покрытие **oldizinc™** и окраска электростатическим способом.
*Технологию нанесения и характеристику см. стр 3.
Модель К(о) – горячее цинкование;
***Изделия горячего цинкования могут окрашиваться электростатическим способом по согласованию с заказчиком;**
Цвет по заказу (см. табл. RAL на стр. 101).

КОМПЛЕКТАЦИЯ

Саморезы кровельные - 4шт.

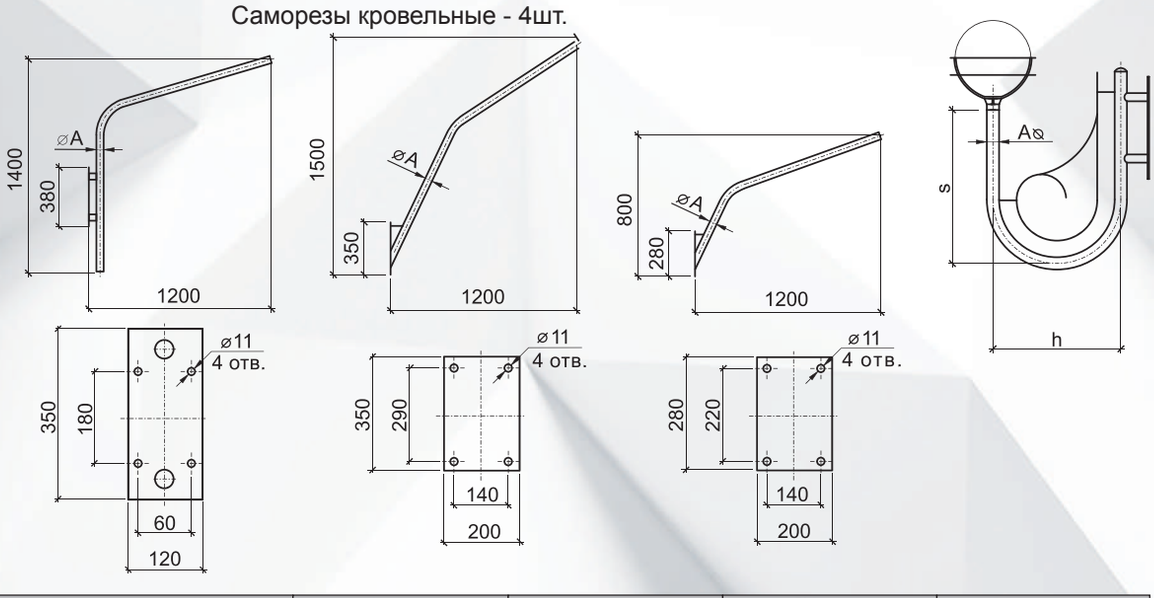

Тип кронштейна	h, мм	s, мм	ØA, мм	Масса, кг
К1-0.5-0.6	1200	600	57	12,98
К1-1.2-1.4	1200	1400	48	10,03
К1-1.2-1.5	1200	1500	48	9,97
К1-1.2-0.8	1200	800	48	6,15

К1-1.2-1.4

К1-1.2-1.5

К1-1.2-0.8

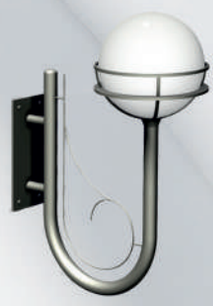
К1-0.5-0.6

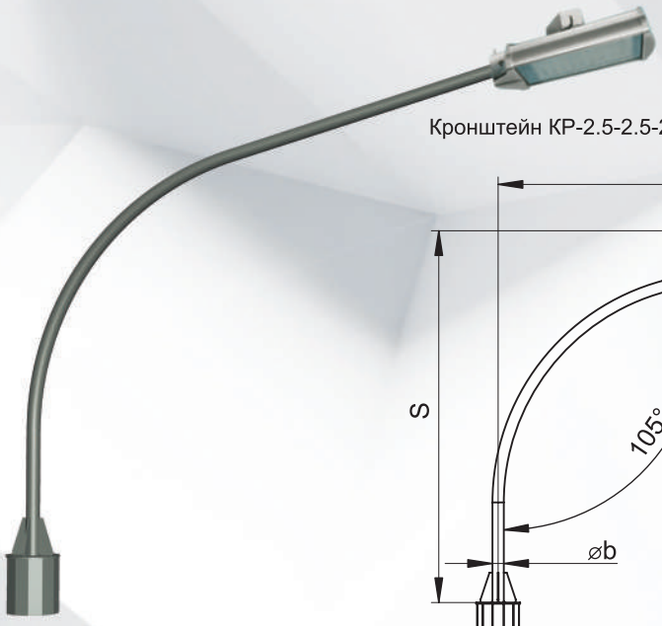

Кронштейн КР-2.5-2.5-273/76

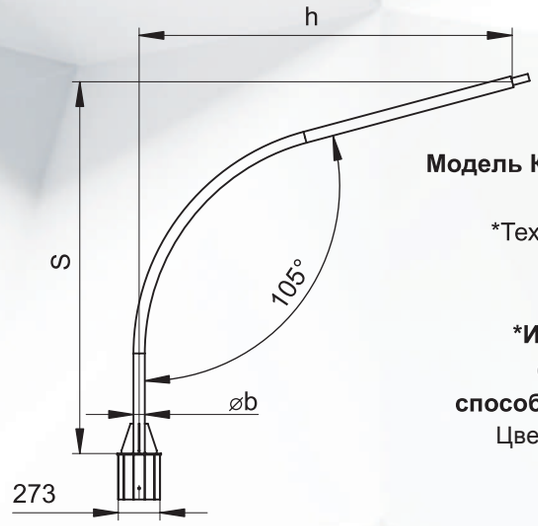

КРОНШТЕЙНЫ НА ЖБ ОПОРЫ

ТУ BY 191039087.004-2011

НАЗНАЧЕНИЕ

Предназначены для установки светильников на ЖБ опоры

ЗАЩИТНОЕ ПОКРЫТИЕ

Модель К(хц) – покрытие **oldizinc™** и окраска электростатическим способом.
*Технологию нанесения и характеристику см. стр 3.

Модель К(о) – горячее цинкование;
***Изделия горячего цинкования могут окрашиваться электростатическим способом по согласованию с заказчиком;**
Цвет по заказу (см. табл. RAL на стр. 101).

КОМПЛЕКТАЦИЯ

Саморезы кровельные - 4шт.

Кронштейн КР-1.5-3.9-273/57

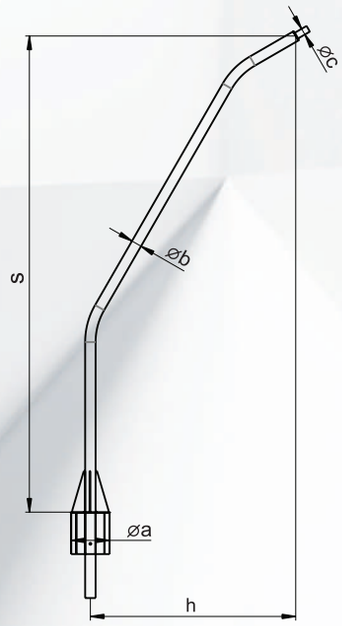

Кронштейн КР-1.5-3.9-273/57

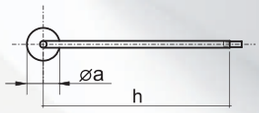

Кронштейн КР-1.5-3.9-273/57-30

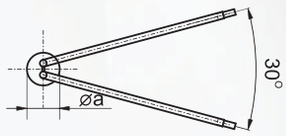

Кронштейн КР-1.5-3.9-273/57-180

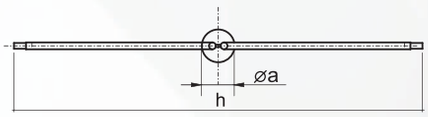

Тип кронштейна	h, мм	s, мм	Øa, мм	Øb, мм	Øc, мм	Масса, кг
КР-2.5-2.5-273/76	2500	2500	273	76	48	59.69
КР-2.5-2.5-273/76-30^0	2500	2500	273	76	48	89.23
КР-2.5-2.5-273/76-180^0	2500	2500	273	76	48	89.23
КР-1.5-3.9-273/57	1500	3900	273	57	48	35.77
КР-1.5-3.9-273/57-30^0	1500	3900	273	57	48	57.63
КР-3.0-3.9-273/57-180^0	3000	3900	273	57	48	57.63

ТУ BY 191039087.004-2011

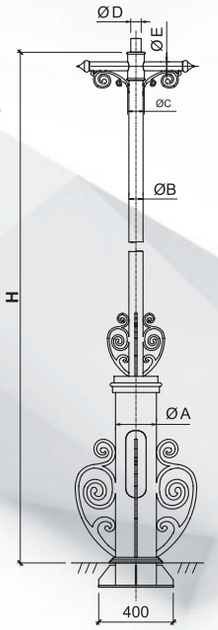

НАЗНАЧЕНИЕ:
Опора осветительная металлическая для улиц, площадей, парков, скверов.

КОНСТРУКЦИЯ:
ОМа-1 – анкерная.

Защитное покрытие:
Модель ОМа(хц)–покрытие **oldizinc™** и окраска электростатическим способом.
*Технологию нанесения и характеристику см. стр 3.
Модель ОМа(о)–горячее цинкование;
***Изделия горячего цинкования могут окрашиваться электростатическим способом по согласованию с заказчиком;**
Цвет по заказу (см. табл. RAL на стр. 101).

КОМПЛЕКТАЦИЯ:
1. Кабель - по заказу.
2. Вводный щиток - по заказу. (см. стр. 78-79)

Тип конструкции	H, мм	ØA, мм	ØB, мм	ØC, мм	ØD, мм	ØE, мм	Масса, кг
OMa-1-3.0-219/76 DECOR	3000	219	76	89	57	48	103
OMa-1-3.5-219/76 DECOR	3500	219	76	89	57	48	108
OMa-1-4.0-219/76 DECOR	4000	219	76	89	57	48	113

* - опорная часть устанавливается ниже отметки уровня земли. Основание опоры декорируется кольцом.

НАЗНАЧЕНИЕ:
Кронштейн настенный декоративный

КОНСТРУКЦИЯ:
Кронштейн изготовлен из стали.

ЗАЩИТНОЕ ПОКРЫТИЕ:
Модель КРН(хц) – покрытие **oldizinc™** и окраска электростатическим способом.
*Технологию нанесения и характеристику см. стр 3.
Модель КРН(о) – горячее цинкование;
***Изделия горячего цинкования могут окрашиваться электростатическим способом по согласованию с заказчиком;**
Цвет по заказу (см. табл. RAL на стр. 101).

КОМПЛЕКТАЦИЯ:
По согласованию с заказчиком.

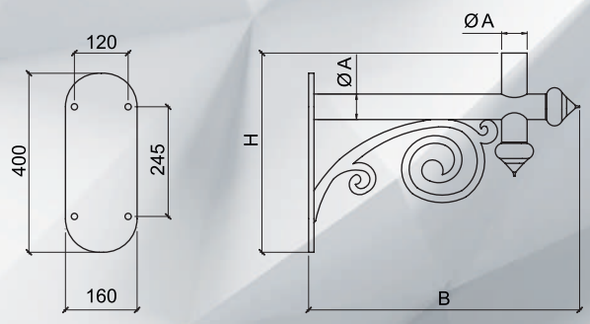

Тип конструкции	H, мм	B, мм	ØA, мм	Масса, кг
КРН-400/600-57 DECOR	450	600	57	14.4

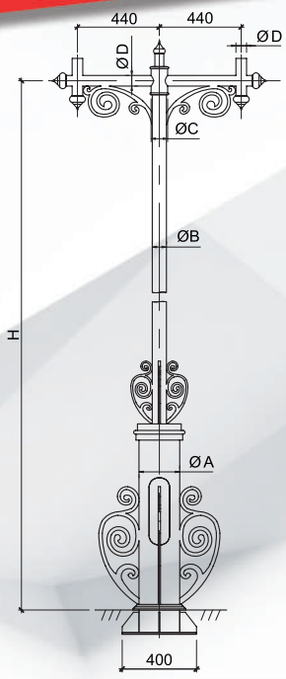

ТУ BY 191039087.004-2011

НАЗНАЧЕНИЕ:
Опора осветительная металлическая для улиц, площадей, парков, скверов.

КОНСТРУКЦИЯ:
ОМа-2 – анкерная.

ЗАЩИТНОЕ ПОКРЫТИЕ:
Модель ОМа(хц) – покрытие **oldizinc™** и окраска электростатическим способом.
*Технологию нанесения и характеристику см. стр 3.
Модель ОМа(о) – горячее цинкование;
***Изделия горячего цинкования могут окрашиваться электростатическим способом по согласованию с заказчиком;**
Цвет по заказу (см. табл. RAL на стр. 101)

КОМПЛЕКТАЦИЯ:
1. Кабель - по заказу.
2. Вводный щиток - по заказу. (см. стр. 78-79)

Тип конструкции	H, мм	ØA, мм	ØB, мм	ØC, мм	ØD, мм	Масса, кг
ОМа-2-3.0-219/76 DECOR	3000	219	76	89	57	109
ОМа-2-3.5-219/76 DECOR	3500	219	76	89	57	114
ОМа-2-4.0-219/76 DECOR	4000	219	76	89	57	119

* - опорная часть устанавливается ниже отметки уровня земли. Основание опоры декорируется кольцом.

НАЗНАЧЕНИЕ:
Указатель металлический для улиц, площадей, дорог, парков, скверов.

КОНСТРУКЦИЯ:
УМ2а – анкерный.

Защитное покрытие:
Модель УМ2а(хц) – покрытие **oldizinc™** и окраска электростатическим способом.
*Технологию нанесения и характеристику см. стр 3.
Модель УМ2(о) – горячее цинкование;
***Изделия горячего цинкования могут окрашиваться электростатическим способом по согласованию с заказчиком;**
Цвет по заказу (см. табл. RAL на стр. 101).

КОМПЛЕКТАЦИЯ:
1. Таблички для направлений – по согласованию с заказчиком.

Тип конструкции	H, мм	ØA, мм	ØB, мм	ØC, мм	ØD, мм	Масса, кг
УМ2а-3.5-219/76 DECOR	3000	219	76	89	57	95
УМ2а-4.0-219/76 DECOR	3500	219	76	89	57	100
УМ2а-4.5-219/76 DECOR	4000	219	76	89	57	105

* - опорная часть устанавливается ниже отметки уровня земли. Основание опоры декорируется кольцом.

АПИ-4

АПИ-5

ВВОДНОЙ ЩИТОК АПИ

НАЗНАЧЕНИЕ

Щиток вводной предназначен для подключения питающих кабелей, а также защиты осветительных приборов, смонтированных на опорах.

МОНТАЖ

Устанавливается в нише опоры и крепится двумя болтами М6 к посадочным планкам. Расстояние между крепежными отверстиями 260 мм.

ТЕХНИЧЕСКИЕ ХАРАКТЕРИСТИКИ

Применение (тип опоры)	Параметры лючка и АПИ	Тип щитка	Наименование
Для опор с нижним диаметром 108 мм ***Трубчатые:*** *ОМ1 Saxon (все типы опор)* *ОМ6 (все типы опор)* *ОМ8-1-1,2-108* *ОМ13-1-4,29-108/32* ***Конусные:*** *ОМ2 (круглые) h3÷4м (анкерные и вкапываемые)*	Высота лючка от 360мм и более Степень защиты IP20 (при установке в опору) Подключение кабеля до 4х35мм^2 Клеммы: L1, L2, L3, N Габаритные размеры (с установленным автоматическим выключателем или предохранителем) ДхШхВ-330х80х100мм Масса 1,1кг	Щиток АПИ4 с предохранителем ПРС с изоляторами SM-25	АПИ4-Пр-SM25
		Щиток АПИ-4 с автоматическим выключателем (с изоляторами SM-25)	АПИ4-1/6А-SM25
			АПИ4-1/10А-SM25
			АПИ4-1/16А-SM25
Для опор: - **конусные** с нижним диаметром от 112мм - **трубчатые** с нижним диаметром от 114мм		Щиток АПИ4 с автоматическим выключателем с изоляторами SM-25(35)	АПИ4-1/6А
			АПИ4-1/10А
			АПИ4-1/16А
		Щиток АПИ4 с 2-мя автоматическим выключателем с изоляторами SM-25(35)	АПИ4 -2/ 6А
			АПИ4 -2/10А
			АПИ4 -2/16А
	Высота лючка от 460 мм и более Степень защиты IP20 (при установке в опору) Подключение кабеля до 5х35мм^2 Клеммы: L1,L2,L3,N, PE (земля) Габаритные размеры (с установленным автоматическим выключателем или предохранителем) ДхШхВ-400х80х100мм Масса 1,4кг	Щиток АПИ5 с предохранителем ПРС с изоляторами SM-35	АПИ5-Пр
		Щиток АПИ5 с автоматическим выключателем с изоляторами SM-35	АПИ5-1/6А
			АПИ5-1/10А
			АПИ5-1/16А
		Щиток АПИ5 с 2-мя автоматическими выключателями с изоляторами SM-35	АПИ5-2/6А
			АПИ5-2/10А
			АПИ5-2/16А

Расшифровка маркировки

АПИ4 - 1/2А-SM25
АПИ4 - щиток на 4-ре изолятора
1/2А - один автоматический выключатель на 2А
SM25 - тип изолятора (указывается, когда тип изолятора важен)

ВВОДНОЙ ЩИТОК ТВ, NTB

НАЗНАЧЕНИЕ

Щиток вводной предназначен для подключения питающих кабелей, а также защиты осветительных приборов, смонтированных на опорах.

МОНТАЖ

Устанавливается в нише опоры с внутренним диаметром более 114 мм и крепится двумя болтами М6 к посадочным планкам.

ТЕХНИЧЕСКИЕ ХАРАКТЕРИСТИКИ

Наименование	ТВ	NTB
Степень защиты	IP54	IP54
Подключение кабелей	от 4х6 мм^2 до 4х35 мм^2 (не более 3 кабелей)	от 5х6 мм^2 до 5х16 мм^2 (не более 3 кабелей)
Клеммы	L1, L2, L3, N	L1, L2, L3, N, PE ("земля")
Устройство защиты от короткого замыкания в цепи подключения светильника	Предохранитель D01/E14; 6, 10,16А; 400В (ТВ-1 - 1 ед.; ТВ-2 - 2 ед.)	Предохранитель D01/E14; 6, 10,16А; 400В (NTB-1 - 1 ед.; NTB-2 - 2 ед.; NTB-3 - 3 ед.)
Габаритные размеры	Длина - 267 мм Ширина - 90 мм Высота -74 мм	Длина - 267 мм Ширина - 90 мм Высота -74 мм
Масса, кг	ТВ-1 - 0,71; ТВ-2 - 0,74	NTB-1 - 0,71; NTB-2 - 0,73; NTB-3 - 0,76

ТВ

NTB

Дом ул. Неманская

ФСК Олимпик Арена

Дворец художественной гимнастики

Бобруйский завод Белшина

СВЕТИЛЬНИКИ

СВЕТИЛЬНИК УЛИЧНЫЙ ЖТУ01/ГТУ01/ДТУ01 SOLO

ТУ ВУ 191039087-2010

НАЗНАЧЕНИЕ

Декоративный светильник для освещения наружных территорий города (улиц, парков, скверов, площадей).

ПРЕИМУЩЕСТВА

* Оригинальный дизайн корпуса
* Высокий коэффициент использования светового потока
* Комфорт для визуального восприятия за счет констукции рассеивателя
* Антикоррозийная защита порошковым покрытием корпуса
* Высокая защита от пападания влаги и пыли внутрь корпуса

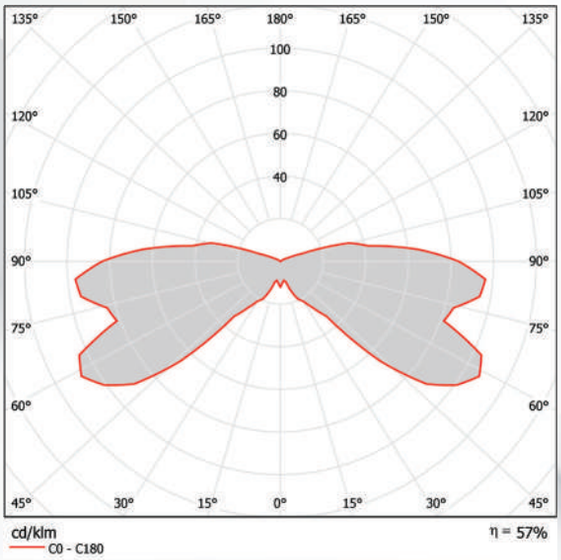

Наименование	Тип лампы	Мощность	КПД	Цоколь	Габаритные размеры	Масса
ДТУ 01-20-001	LED*	20	90	E27	530x682	6,5
ДТУ 01-30-001	LED*	30	90	E27	530x682	6,5
ДТУ 01-40-001	LED*	40	90	E40/E27	530x682	6,5
ЛТУ 01-40-001	КЛЛ*	40	60	E27	530x682	6,5
ЛТУ 01-50-001	КЛЛ*	50	60	E27	530x682	6,5

* - где габаритные размеры лампы не должны превышать (Ø x H): 75x200 мм

220V 50Гц
УХЛ1
IP54
⏚
U.V.

КОНСТРУКЦИЯ

Корпус изготовлен из алюминиевого сплава методом литья и покрыт антиккоррозионным покрытием.
Защитное стекло - светотехнический ударопрочный ПММА или поликарбонат стабилизированный к ультрафиолетовому излучению
Отражатель изготовлен из алюминия полированного электрохимическим способом.

УСТАНОВКА, ОБСЛУЖИВАНИЕ

Устанавливается на опору диаметром 57 мм и фиксируется болтами. Для замены лампы необходимо снять крышку.

КОЭФФИЦИЕНТЫ ИСПОЛЬЗОВАНИЯ СВЕТОВОГО ПОТОКА

Светильник	Отношение В/Н									
ДТУ 01-20-001 ДТУ 01-30-001 ДТУ 01-40-001 ЛТУ 01 40-001 ЛТУ 01 50-001	0,2	0,3	0,5	0,7	1,1	1,5	2	3	5	10
	0,02	0,04	0,06	0,9	0,15	0,20	0,24	0,29	0,33	0,34

СВЕТИЛЬНИК УЛИЧНЫЙ ЖТУ02/ГТУ02/ЛТУ02/ДТУ02 SAXON

ТУ BY 191039087.002-2010

НАЗНАЧЕНИЕ

Декоративный светильник для освещения наружных территорий города (улиц, парков, скверов, площадей), железнодорожных, производственных и иных объектов.

ПРЕИМУЩЕСТВА

- Оригинальный дизайн корпуса в стиле постмодернизма и Hi-tech
- Высокий коэффициент использования светового потока
- Комфорт для визуального восприятия за счет устранения слепящего действия лампы экранирующей решеткой
- Антикоррозионная защита порошковым покрытием корпуса
- Защитное стекло из светотехнического поликарбоната устойчивого к воздействию ультрафиолета
- Высокая защита от попадания влаги и пыли (IP54) внутрь корпуса
- Универсальное пускорегулирующее устройство под металлогалогенную и натриевую лампу высокого давления

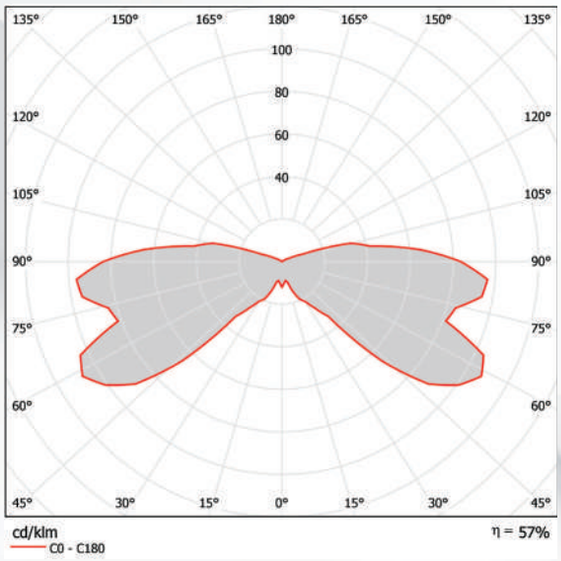

ДТУ02-40, ЛТУ02-40
КСС для других моделей светильников представлены на сайте www.oldisvet.com

Наименование	Тип лампы	Мощность	КПД	Цоколь	Габаритные размеры	Масса
ДТУ 02-20-001	LED*	20	90	E27	600x600	3,6
ДТУ 02-30-001	LED*	30	90	E27	600x600	3,6
ДТУ 02-40-001	LED*	40	90	E40/E27	600x600	3,6
ДТУ 02-20-001	LED-модуль	20	90	—	600x600	3,6
ДТУ 02-35-001	LED-модуль	35	90	—	600x600	3,6
ЛТУ 02-40-001	КЛЛ*	40	60	E27	600x600	3,6
ЛТУ 02-50-001	КЛЛ*	50	60	E27	600x600	3,6

* - где габаритные размеры лампы не должны превышать (Ø x H): 85x250 мм

220V 50Гц
УХЛ1
IP54
⏚
U.V.

КОНСТРУКЦИЯ

Корпус изготовлен из алюминиевого сплава методом литья под давлением и покрыт антикоррозионным покрытием.
Отражатель изготовлен из стали, покрыт антикоррозийным порошковым покрытием. Верхняя часть отражателя окрашена в более темные тона для декоративного эффекта.
Экранирующая решетка изготовлена из нержавеющей стали.
Защитное стекло - светотехнический ударопрочный поликарбонат стабилизированный к ультрафиолетовому излучению.

УСТАНОВКА, ОБСЛУЖИВАНИЕ

Устанавливается на опору диаметром 76 мм и фиксируется болтами.
Для замены лампы необходимо открутить фиксирующие болты, снять отражатель и верхнюю направляющую стоек экранирующей решетки.
Для замены зажигающего устройства или дросселя необходимо демонтировать экранирующую решетку с направляющими и декоративный держатель лампы с цоколем.

КОЭФФИЦИЕНТЫ ИСПОЛЬЗОВАНИЯ СВЕТОВОГО ПОТОКА

Светильник	Отношение В/Н									
ДТУ 01-20-001 ДТУ 01-30-001 ДТУ 01 40-001 ЛТУ 01 40-001 ЛТУ 01 50-001	0,2	0,3	0,5	0,7	1,1	1,5	2	3	5	10
	0,03	0,04	0,07	0,10	0,17	0,21	0,27	0,30	0,34	0,36

В –ширина улицы, дороги
Н- высота установки светильника

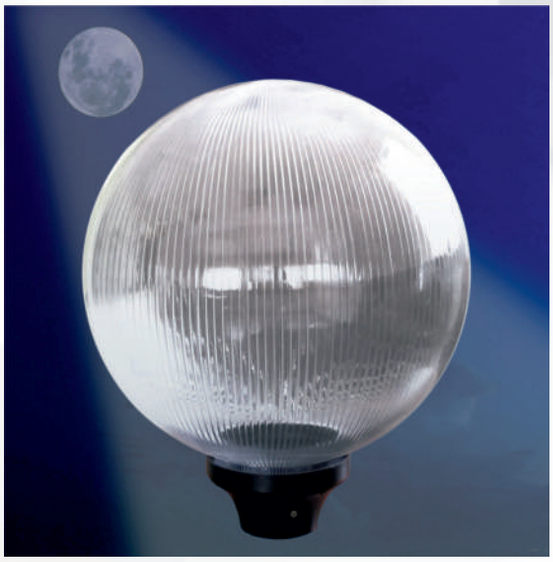

СВЕТИЛЬНИК УЛИЧНЫЙ ЖТУ03/ГТУ03/ЛТУ03/ДТУ03 MOON

ТУ BY 191039087.002-2010

НАЗНАЧЕНИЕ

Декоративный светильник для освещения наружных территорий города (улиц, парков, скверов, площадей).

ПРЕИМУЩЕСТВА

- Классический дизайн корпуса с хорошим коэффициентом светопропускания
- Рассеиватель изготовлен из светостабилизированного ПММА
- Высокая защита от попадания влаги и пыли (IP54) внутрь корпуса
- Универсальное пускорегулирующее устройство под металлогалогенную и натриевую лампу высокого давления

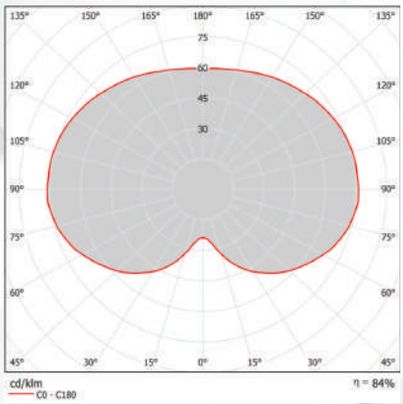

ДТУ03-50-001
КСС для других моделей светильников представлены на сайте www.oldisvet.com

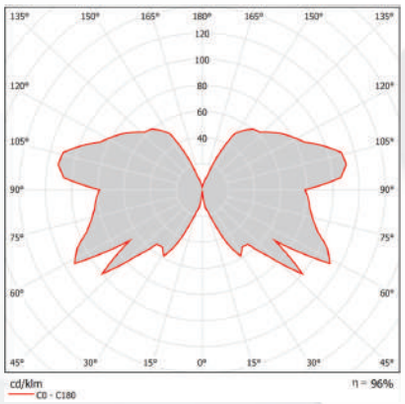

ДТУ03-50-02

Наименование	Тип лампы	Мощность	КПД	Цоколь	Габаритные размеры	Масса
ДТУ 03-30-001	LED*	30	90	E27	397x482	3,8
ДТУ 03-30-002	LED*	30	90	E27	397x482	3,8
ДТУ 03-40-001	LED*	40	90	E40/E27	397x482	3,8
ДТУ 03-40-002	LED*	40	90	E40/E27	397x482	3,8
ДТУ 03-50-001	LED*	50	90	E40/E27	397x482	3,8
ДТУ 03-50-002	LED*	50	90	E40/E27	397x482	3,8
ДТУ 03-20-001	LED-модуль	20	90	—	397x482	3,8
ДТУ 03-20-002	LED-модуль	20	90	—	397x482	3,8
ДТУ 03-35-001	LED-модуль	35	90	—	397x482	3,8
ДТУ 03-35-002	LED-модуль	35	90	—	397x482	3,8
ЛТУ 03-40-001	КЛЛ*	40	60	E27	397x482	3,8
ЛТУ 03-40-002	КЛЛ*	50	60	E27	397x482	3,8
ЛТУ 03-50-001	КЛЛ*	50	60	E27	397x482	3,8
ЛТУ 03-50-002	КЛЛ*	50	60	E27	397x482	3,8
ЛТУ 03-60-001	КЛЛ*	60	60	E27	397x482	3,8
ЛТУ 03-60-002	КЛЛ*	60	60	E27	397x482	3,8

* - где габаритные размеры лампы не должны превышать (Ø x H): 125x350 мм

220V
50Гц

УХЛ1

IP54

U.V.

КОНСТРУКЦИЯ

Корпус держателя изготовлен из поликарбоната .
Рассеиватель - светотехнический полиметилметакрилат стабилизированный к ультрафиолетовому излучению.
Тип рассеивателя:
модель 001 - молочно-белый;
модель 002 - призматический.

УСТАНОВКА, ОБСЛУЖИВАНИЕ

Устанавливается на опору диаметром 57 мм и фиксируется болтами.
Для замены лампы необходимо открутить рассеиватель.

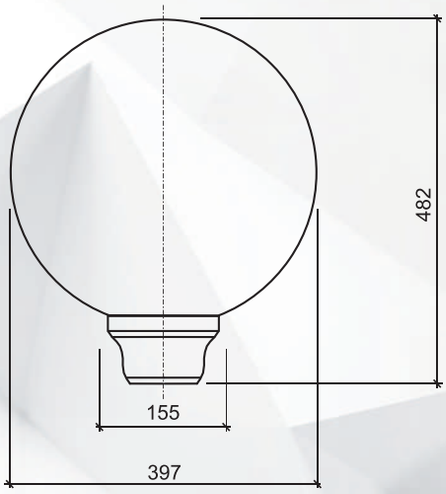

КОЭФФИЦИЕНТЫ ИСПОЛЬЗОВАНИЯ СВЕТОВОГО ПОТОКА

Светильник	Отношение В/Н									
	0,2	0,3	0,5	0,7	1,1	1,5	2	3	5	10
Расположение на обочине улицы										
Д(Л)ТУ03-001	0,02	0,03	0,06	0,08	0,11	0,13	0,15	0,18	0,19	0,21
Д(Л)ТУ03-002	0,02	0,03	0,05	0,08	0,12	0,14	0,17	0,19	0,21	0,23
Расположение по центру улицы										
Д(Л)ТУ03-001	0,02	0,03	0,06	0,08	0,12	0,16	0,20	0,26	0,33	0,39
Д(Л)ТУ03-002	0,02	0,03	0,05	0,08	0,12	0,16	0,21	0,29	0,37	0,43

В – ширина улицы, дороги;
Н – высота установки светильника.

СВЕТИЛЬНИК УЛИЧНЫЙ ЖТУ04/ГТУ04/ДТУ04 NEXT

ТУ BY 191039087.002-2010

НАЗНАЧЕНИЕ

Декоративный светильник для освещения наружных территорий города (улиц, парков, скверов, площадей).

ПРЕИМУЩЕСТВА

- Оригинальный дизайн корпуса в стиле постмодернизма и Hi-tech
- Высокий коэффициент использования светового потока
- Комфорт для визуального восприятия за счет устранения слепящего действия лампы экранирующей решеткой
- Антикоррозионная защита порошковым покрытием корпуса
- Защитное стекло из ПММА или светотехнического поликарбоната устойчивого к воздействию ультрафиолета
- Высокая защита от попадания влаги и пыли внутрь корпуса
- Универсальное пускорегулирующее устройство под металлогалогенную и натриевую лампу высокого давления

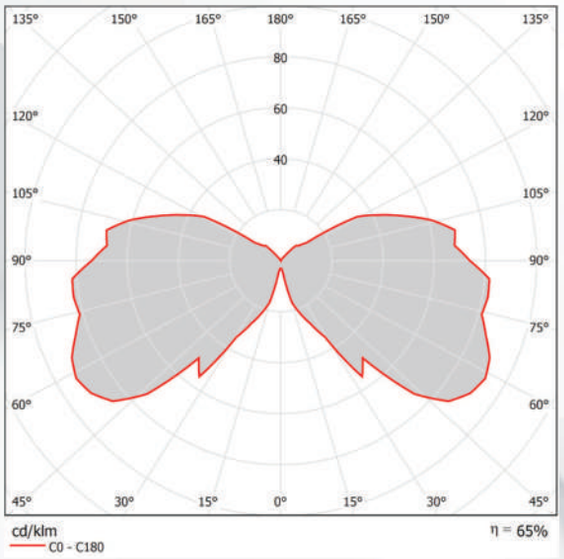

ДТУ04-40-001
КСС для других моделей светильников представлены на сайте www.oldisvet.com

Наименование	Тип лампы	Мощность	КПД	Цоколь	Габаритные размеры	Масса
ДТУ 04-20-001	LED*	20	90	E27	560x640	5,8
ДТУ 04-30-001	LED*	30	90	E27	560x640	5,8
ДТУ 04-40-001	LED*	40	90	E40/E27	560x640	5,8
ДТУ 04-20-001	LED-модуль	20	90	—	560x640	5,8
ДТУ 04-35-001	LED-модуль	35	90	—	560x640	5,8
ЛТУ 04-40-001	КЛЛ*	40	60	E27	560x640	5,8
ЛТУ 04-50-001	КЛЛ*	50	60	E27	560x640	5,8

* - где габаритные размеры лампы не должны превышать (Ø x H): 90x210 мм

220V 50Гц
УХЛ1
IP54
⏚
U.V.

КОНСТРУКЦИЯ

Корпус изготовлен из алюминиевого сплава и покрыт антикоррозионным покрытием.
Отражатель окрашен белой глянцевой краской для повышения КПД светильника.
Экранирующая решетка изготовлена из нержавеющей стали.
Защитное стекло - светотехнический ударопрочный ПММА или поликарбонат стабилизированный к ультрафиолетовому излучению.

УСТАНОВКА, ОБСЛУЖИВАНИЕ

Устанавливается на опору диаметром 76 мм и фиксируется болтами.
Для замены лампы необходимо открутить фиксирующие болты, снять отражатель и верхнюю направляющую стоек экранирующей решетки.
Для замены зажигающего устройства или дросселя необходимо демонтировать экранирующую решетку с направляющими и декоративный держатель лампы с цоколем.

КОЭФФИЦИЕНТЫ ИСПОЛЬЗОВАНИЯ СВЕТОВОГО ПОТОКА

Светильник	Отношение В/Н									
	0,2	0,3	0,5	0,7	1,1	1,5	2	3	5	10
Расположение на обочине улицы										
Д(Л)ТУ03-001	0,02	0,03	0,06	0,08	0,11	0,13	0,15	0,18	0,19	0,21
Д(Л)ТУ03-002	0,02	0,03	0,05	0,08	0,12	0,14	0,17	0,19	0,21	0,23
Расположение по центру улицы										
Д(Л)ТУ03-001	0,02	0,03	0,06	0,08	0,12	0,16	0,20	0,26	0,33	0,39
Д(Л)ТУ03-002	0,02	0,03	0,05	0,08	0,12	0,16	0,21	0,29	0,37	0,43

В – ширина улицы, дороги;
Н – высота установки светильника.

СВЕТИЛЬНИК УЛИЧНЫЙ ЖТУ05/ГТУ05/ДТУ05 CLASSIC

ТУ BY 191039087.002-2010

НАЗНАЧЕНИЕ

Декоративный светильник для освещения наружных территорий города (улиц, парков, скверов, площадей).

ПРЕИМУЩЕСТВА

- Оригинальный дизайн корпуса в классическом стиле “газового фонаря”
- Высокий коэффициент использования светового потока
- Комфорт для визуального восприятия за счет устранения слепящего действия лампы матовым рассеивателем
- Антикоррозионная защита порошковым покрытием корпуса
- Защитное стекло из светотехнического ПММА или поликарбоната устойчивого к воздействию ультрафиолета
- Высокая защита от попадания влаги и пыли внутрь корпуса
- Универсальное пускорегулирующее устройство под металлогалогенную и натриевую лампу высокого давления

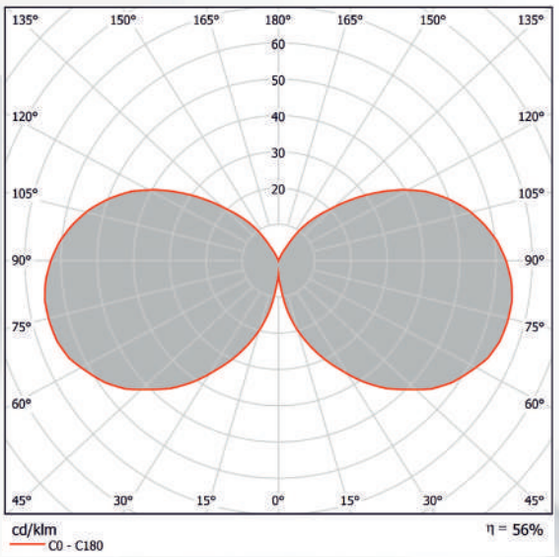

ДТУ05-50-001
КСС для других моделей светильников представлены на сайте www.oldisvet.com

Наименование	Тип лампы	Мощность	КПД	Цоколь	Габаритные размеры	Масса
ДТУ 05-30-001	LED*	30	90	E27	480x480x790	7,6
ДТУ 05-40-001	LED*	40	90	E40/E27	480x480x790	7,6
ДТУ 05-50-001	LED*	50	90	E40/E27	480x480x790	7,6
ДТУ 05-20-001	LED-модуль	20	90	—	480x480x790	7,6
ДТУ 05-35-001	LED-модуль	35	90	—	480x480x790	7,6
ЛТУ 05-40-001	КЛЛ*	40	60	E27	480x480x790	7,6
ЛТУ 05-50-001	КЛЛ*	50	60	E27	480x480x790	7,6
ЛТУ 05-60-001	КЛЛ*	60	60	E27	480x480x790	7,6

* - где габаритные размеры лампы не должны превышать (Ø x H): 250x300 мм

220V 50Гц
УХЛ1
IP54
⏚
U.V.

КОНСТРУКЦИЯ

Корпус изготовлен из алюминиевого сплава и покрыт антикоррозионным покрытием.
Отражатель окрашен белой глянцевой краской для повышения КПД светильника.
Защитное стекло - светотехнический ударопрочный ПММА или поликарбонат стабилизированный к ультрафиолетовому излучению.

УСТАНОВКА, ОБСЛУЖИВАНИЕ

Подвешивается на опору диаметром 57мм и фиксируется болтами.
Для замены лампы необходимо открутить фиксирующие болты и снять рассеиватель.
Зажигающее устройства и дроссель находится в корпусе держателя светильника.

КОЭФФИЦИЕНТЫ ИСПОЛЬЗОВАНИЯ СВЕТОВОГО ПОТОКА

Светильник	Отношение В/Н									
	0,2	0,3	0,5	0,7	1,1	1,5	2	3	5	10
Расположение на обочине улицы										
Д(Л)ТУ05-001	0,03	0,04	0,07	0,09	0,14	0,17	0,20	0,23	0,25	0,27
Расположение по центру улицы										
Д(Л)ТУ05-001	0,03	0,04	0,07	0,09	0,15	0,20	0,25	0,34	0,43	0,51

В – ширина улицы, дороги;
Н – высота установки светильника.

СВЕТИЛЬНИК УЛИЧНЫЙ ЖСУ06/ГСУ06/ДСУ06 BEAUTY

ТУ BY 191039087.002-2010

НАЗНАЧЕНИЕ

Декоративный светильник для освещения наружных территорий города (улиц, парков, скверов, площадей).

ПРЕИМУЩЕСТВА

- Оригинальный дизайн корпуса в классическом стиле
- Высокий коэффициент использования светового потока
- Комфорт для визуального восприятия за счет устранения слепящего действия лампы матовым рассеивателем
- Антикоррозионная защита порошковым покрытием корпуса
- Защитное стекло из светотехнического ПММА или поликарбоната устойчивого к воздействию ультрафиолета
- Высокая защита от попадания влаги и пыли внутрь корпуса
- Универсальное пускорегулирующее устройство под металлогалогенную и натриевую лампу высокого давления

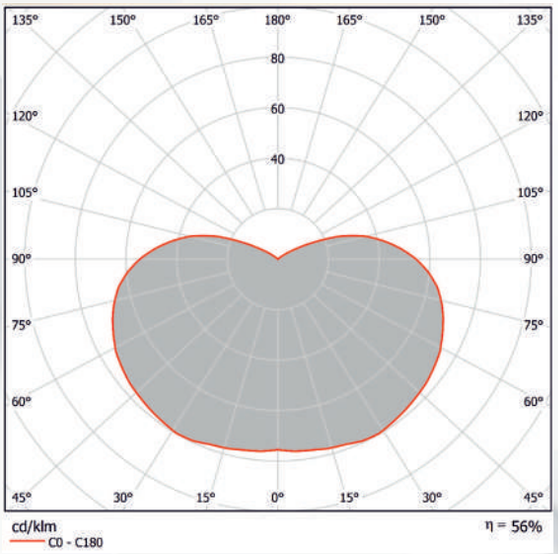

ДСУ06-40-001
КСС для других моделей светильников представлены на сайте www.oldisvet.com

Наименование	Тип лампы	Мощность	КПД	Цоколь	Габаритные размеры	Масса
ДСУ 06-20-001	LED*	20	90	E27	600x620	4,6
ДСУ 06-30-001	LED*	30	90	E27	600x620	4,6
ДСУ 06-40-001	LED*	40	90	E40/E27	600x620	4,6
ДСУ 06-20-001	LED-модуль	20	90	—	600x620	4,6
ЛСУ 06-40-001	КЛЛ*	40	60	E27	600x620	4,6
ЛСУ 06-50-001	КЛЛ*	50	60	E27	600x620	4,6

* - где габаритные размеры лампы не должны превышать (Ø x H): 240x220 мм

220V 50Гц
УХЛ1
IP54
⏚
U.V.

КОНСТРУКЦИЯ

Корпус изготовлен из алюминиевого сплава и покрыт антикоррозионным покрытием.
Отражатель окрашен белой глянцевой краской для повышения КПД светильника.
Защитное стекло - светотехнический ударопрочный ПММА или поликарбонат стабилизированный к ультрафиолетовому излучению.

УСТАНОВКА, ОБСЛУЖИВАНИЕ

Подвешивается на опору диаметром 48 мм и фиксируется болтами.
Для замены лампы необходимо открутить фиксирующие болты и снять рассеиватель.
Зажигающее устройства и дроссель находится в корпусе держателя светильника.

КОЭФФИЦИЕНТЫ ИСПОЛЬЗОВАНИЯ СВЕТОВОГО ПОТОКА

Светильник	Отношение В/Н									
	0,2	0,3	0,5	0,7	1,1	1,5	2	3	5	10
Расположение на обочине улицы										
ДСУ 06-001 ЛСУ 06-001	0,05	0,08	0,12	0,17	0,23	0,26	0,29	0,33	0,35	0,37
Расположение по центру улицы										
ДСУ 06-001 ЛСУ 06-001	0,05	0,08	0,13	0,18	0,27	0,34	0,41	0,52	0,62	0,71

В – ширина улицы, дороги;
Н – высота установки светильника.

СВЕТИЛЬНИК УЛИЧНЫЙ ЛТУ07/НТУ07/ДТУ07 MINSK

ТУ BY 191039087.002-2010

НАЗНАЧЕНИЕ

Декоративный светильник для освещения наружных территорий города (улиц, парков, скверов, площадей).

ПРЕИМУЩЕСТВА

- Оригинальный дизайн корпуса
- Высокий коэффициент использования светового потока
- Комфорт для визуального восприятия за счет устранения слепящего действия лампы матовым рассеивателем
- Антикоррозионная защита порошковым покрытием металлических частей
- Защитное стекло из светотехнического ПММА или поликарбоната устойчивого к воздействию ультрафиолета
- Высокая защита от попадания влаги и пыли внутрь корпуса

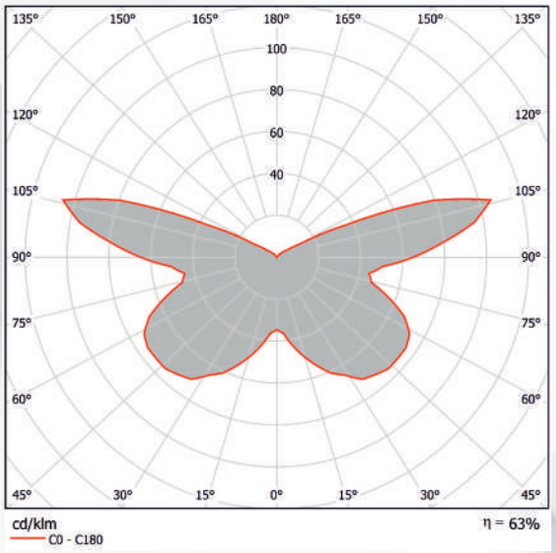

ДТУ07-20-001
КСС для других моделей светильников представлены на сайте www.oldisvet.com

Наименование	Тип лампы	Мощность	КПД	Цоколь	Габаритные размеры	Масса
ДТУ 07-20-001	LED*	20	90	E27	550x380	3,1
ДТУ 07-30-001	LED*	30	90	E27	550x380	3,1
ДТУ 07-40-001	LED*	40	90	E40/E27	550x380	3,1
ДТУ 07-20-001	LED-модуль	20	90	—	550x380	3,1
ЛТУ 07-40-001	КЛЛ*	40	60	E27	550x380	3,1
ЛТУ 07-50-001	КЛЛ*	50	60	E27	550x380	3,1

* - где габаритные размеры лампы не должны превышать (Ø x H): 250x200 мм

220V 50Гц
УХЛ1
IP54
⏚
U.V.

КОНСТРУКЦИЯ

Держатель и крышка-отражатель изготовлены из алюминиевого сплава и покрыты антикоррозионным покрытием. **Отражатель** окрашен белой глянцевой краской для повышения КПД светильника. **Рассеиватель и защитное стекло** - светотехнический ударопрочный ПММА или поликарбонат стабилизированный к ультрафиолетовому излучению.

УСТАНОВКА, ОБСЛУЖИВАНИЕ

Устанавливается на опору диаметром 76 мм и фиксируется болтами.
Для замены лампы необходимо снять крышку-отражатель.

КОЭФФИЦИЕНТЫ ИСПОЛЬЗОВАНИЯ СВЕТОВОГО ПОТОКА

Светильник	Отношение В/Н									
	0,2	0,3	0,5	0,7	1,1	1,5	2	3	5	10
Расположение на обочине улицы										
Д(Л)ТУ07-001	0,04	0,06	0,09	0,13	0,18	0,21	0,23	0,26	0,27	0,28
Расположение по центру улицы										
Д(Л)ТУ07-001	0,04	0,06	0,09	0,13	0,20	0,27	0,33	0,41	0,49	0,54

В – ширина улицы, дороги;
Н – высота установки светильника.

СВЕТИЛЬНИК УЛИЧНЫЙ ЖТУ08/ГТУ08/ДТУ08 NEO

ТУ ВУ 191039087-2010

НАЗНАЧЕНИЕ

Декоративный светильник для освещения наружных территорий города (улиц, парков, скверов, площадей).

ПРЕИМУЩЕСТВА

* Оригинальный дизайн корпуса
* Высокий коэффициент использования светового потока
* Комфорт для визуального восприятия за счет констукции рассеивателя

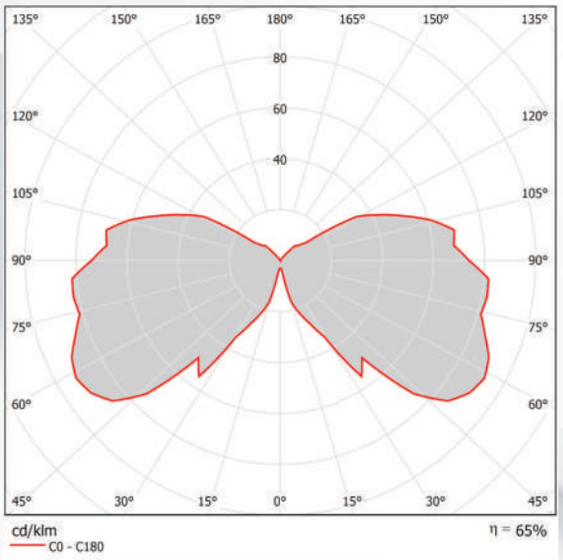

Наименование	Тип лампы	Мощность	КПД	Цоколь	Габаритные размеры	Масса
ДТУ 08-20-001	LED*	20	90	E27	600x426	4,7
ДТУ 08-30-001	LED*	30	90	E27	600x426	4,7
ДТУ 08-40-001	LED*	40	90	E40/E27	600x426	4,7
ДТУ 08-20-001	LED-модуль	20	90	—	600x426	4,7
ДТУ 08-35-001	LED-модуль	35	90	—	600x426	4,7
ЛТУ 07-40-001	КЛЛ*	40	60	E27	600x426	4,7
ЛТУ 07-50-001	КЛЛ*	50	60	E27	600x426	4,7

* - где габаритные размеры лампы не должны превышать (Ø x H): 90x200 мм

220V 50Гц
УХЛ1
IP54
⏚
U.V.

КОНСТРУКЦИЯ

Корпус изготовлен из ударопрочного пластика.
Защитное стекло - светотехнический ударопрочный ПММА или поликарбонат стабилизированный к ультрафиолетовому излучению

УСТАНОВКА, ОБСЛУЖИВАНИЕ

Устанавливается на опору диаметром 57(76) мм и фиксируется болтами. Для замены лампы необходимо снять крышку.

КОЭФФИЦИЕНТЫ ИСПОЛЬЗОВАНИЯ СВЕТОВОГО ПОТОКА

Светильник	Отношение В/Н									
ДТУ 08-20-001 ДТУ 08-30-001 ДТУ 08-35-001 ДТУ 08 40-001 ЛТУ 08 40-001 ЛТУ 08 50-001	0,2	0,3	0,5	0,7	1,1	1,5	2	3	5	10
	0,03	0,05	0,07	0,10	0,16	0,21	0,25	0,30	0,34	0,35

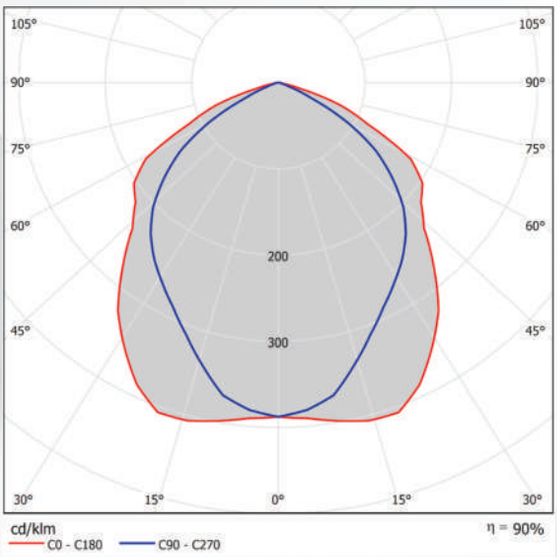

ДКУ03-42-001, ДКУ03-70-001,
ДКУ03-98-001

СВЕТИЛЬНИК УЛИЧНЫЙ СВЕТОДИОДНЫЙ ДКУ03 SIMPL

ТУ BY 191039087.002-2010

НАЗНАЧЕНИЕ

Универсальный светильник для освещения наружных территорий (улиц, площадей, придомовых территорий, автостоянок и др.)

ПРЕИМУЩЕСТВА

- Энергоэффективность светильника - класс А
- Светодиоды со световой отдачей 100-110 лм/Вт
- Антивандальное защитное стекло
- Защита от попадания влаги и пыли внутрь оптического блока корпуса IP65
- Широкий диапазон допустимого рабочего напряжения питания от 85 до 265 В.
- Коэффициент мощности больше 0,9
- Срок службы 50000 часов

Наименование	Тип источника света	Мощность источников света, Вт	Световой поток источников света, лм	КПД,%	Габаритные размеры, мм	Масса, кг
ДКУ03-42-001	светодиод	42	4200	90	272x305x72	5,2
ДКУ03-70-001	светодиод	70	7000	90	392x305x72	7,2
ДКУ03-98-001	светодиод	98	9800	90	512x305x72	9,2

85-265V
50-60Гц

УХЛ1

IP65

F

LED

КОНСТРУКЦИЯ

Корпус изготовлен из алюминия и покрыт антикоррозионным покрытием.
Отражатель изготовлен из полимерной основы покрытой слоем алюминия высокой чистоты.
Защитное стекло силикатное.
Блок питания наружной установки с защитой от влаги и пыли IP67 и входным напряжением от 85 до 265 В .
Светодиоды BridgeLux со световой отдачей 100-110 лм/Вт.
Теплоотвод от светодиодов обеспечен через алюминиевые печатные платы на корпус светильника, который имеет специальную поверхность оребрения.

УСТАНОВКА, ОБСЛУЖИВАНИЕ

Устанавливается на консоль опоры диаметром 57 мм и фиксируется четырьмя болтами.

КОЭФФИЦИЕНТЫ ИСПОЛЬЗОВАНИЯ СВЕТОВОГО ПОТОКА

Светильник	Отношение В/Н									
	0,2	0,3	0,5	0,7	1,1	1,5	2	3	5	10
ДКУ03-42-001 ДКУ03-70-001 ДКУ03-98-001	0,13	0,19	0,30	0,38	0,53	0,59	0,64	0,67	0,68	0,68

В – ширина улицы, дороги;
Н – высота установки светильника.

DiaMond city, г. Минск

Стадион “Динамо”, г. Минск

ЖК Пирс, г. Минск

ЖК Пирс, г. Минск

Краска dr.FERRO. АНТИКОРРОЗИЙНАЯ ТЕКСТУРНАЯ КРАСКА НА ЭПОКСИДНОЙ ОСНОВЕ

1701	Silver/Серебристый
1769	Smoke Grey/Дымчато-Серый
1768	Grey/Серый
1771	Antracite/Антрацит
1770	Black/Черный
1718	Verde/Зеленый (Верде)
1723	Antique Cooper/Античная Медь
1720	Bordeaux/Бордовый
1721	Antique Gold/Античное Золото
1765	Dark Brown/Темно-Коричневый
1708	Dark Blue/Темно-Синий
1704	Bronze/Бронзовый