ТУ BY 191039087.007-2015

ОМ3ак, ОМ3вк

ОМ3ак КРУГЛАЯ

КОНСТРУКЦИЯ:
Опора стальная коническая
ОМ3ак – анкерная;
ОМ3вк – вкапываемая;
Высота опоры от 8 м до 10 м

ЗАЩИТНОЕ ПОКРЫТИЕ
Модель ОМ3(хц)ак –
покрытие oldizinc™ и окраска
финишным слоем RAL.
Модель ОМ3(о)ак –
горячее цинкование.
Изделия горячего цинкования могут
окрашиваться финишным слоем RAL
по согласованию с заказчиком.
Цвет по заказу (согласно
международной палитры RAL).

КОМПЛЕКТАЦИЯ
1. Кабель – по заказу;
2. Вводной щиток (см. стр. 104-105) – по заказу.
3. Кронштейны съемные.
4. Закладной элемент отдельная позиция.

ОМ3ак ГРАНЕНАЯ

КОНСТРУКЦИЯ:
Опора стальная коническая
ОМ3ак – анкерная;
ОМ3вк – вкапываемая;
Высота опоры от 8 м до 10 м

ЗАЩИТНОЕ ПОКРЫТИЕ
Модель ОМ3(хц)ак –
покрытие oldizinc™ и окраска
финишным слоем RAL.
Модель ОМ3(о)ак –
горячее цинкование.
Изделия горячего цинкования могут
окрашиваться финишным слоем RAL
по согласованию с заказчиком.
Цвет по заказу (согласно
международной палитры RAL).

КОМПЛЕКТАЦИЯ
1. Кабель – по заказу;
2. Вводной щиток (см. стр. 104-105) – по заказу.
3. Кронштейны съемные.
4. Закладной элемент отдельная позиция.

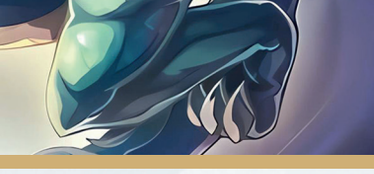

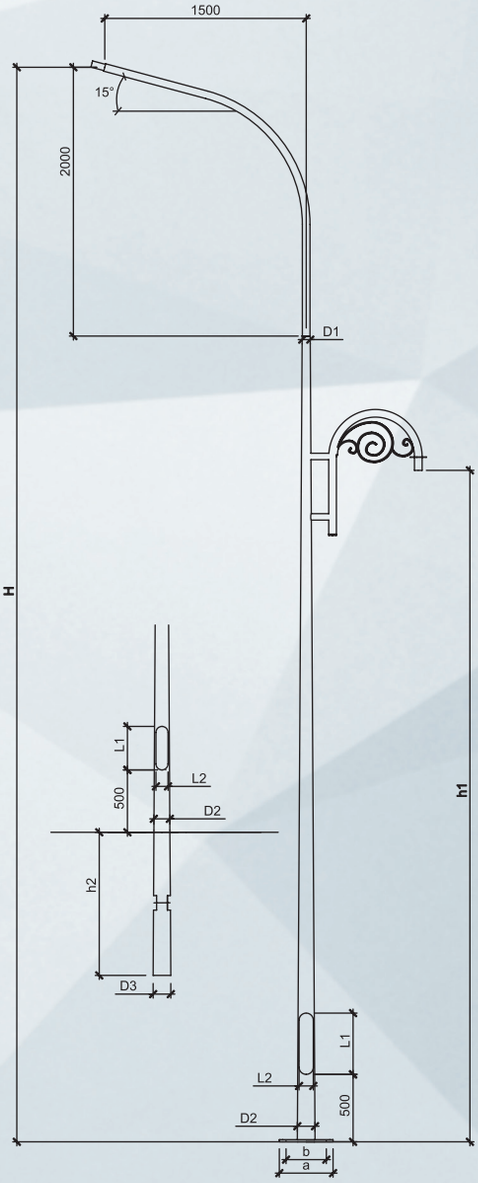

ТАБЛИЦА ХАРАКТЕРИСТИК ОМ3ак (КРУГЛАЯ)

H	h1	D1	D2	L1×L2	a×b	Масса/толщина		Анкер	Фундаментный блок	Нагрузки на основание*	
м	м	мм	мм	мм×мм	мм×мм	кг	мм			М, кН×м	Q, кН
8,0			132			85,5				10,74	1,86
9,0	4/5	60	144	460×110	360×270	94,1	3	Ша 20×4×1500(1)	ФБ-2-L-1500(1)	13,07	2,03
10,0			156			105,7				15,45	2,22

ТАБЛИЦА ХАРАКТЕРИСТИК ОМ3вк (КРУГЛАЯ)

H	h1	h2	D1	D2	D3	L1×L2	Масса/толщина		Нагрузки на основание*	
м			мм	мм	мм	мм×мм	кг	мм	М, кН×м	Q, кН
8,0				132	146		78,22		10,74	1,86
9,0	4/5	1,2	60	144	158	460×110	89,14	3	13,07	2,03
10,0		1,5		156	174		104,75		15,45	2,22

◀ **ОМ3ак, ОМ3вк**
КРУГЛАЯ

ОМ3ак, ОМ3вк ▶
ГРАНЕНАЯ

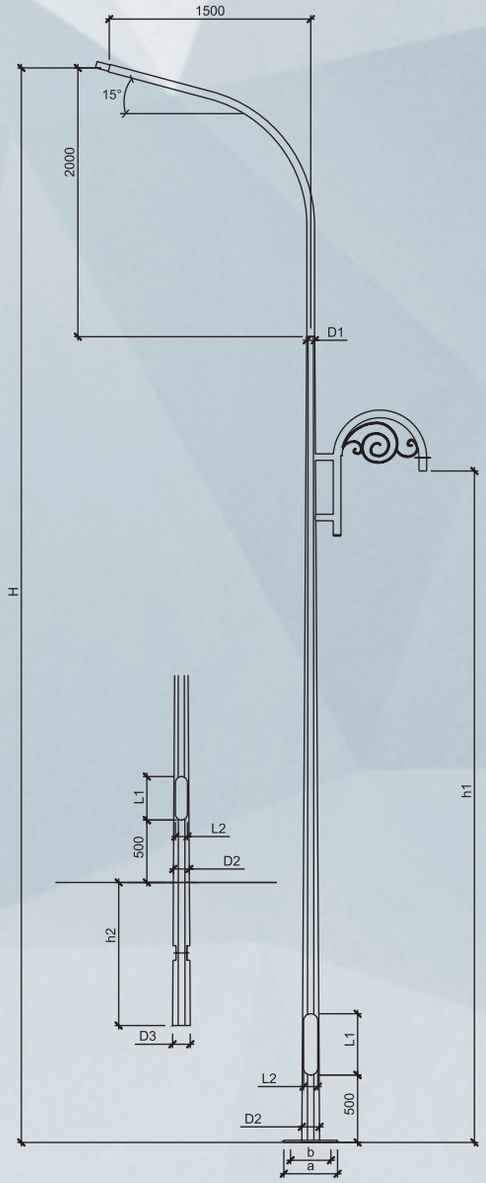

ТАБЛИЦА ХАРАКТЕРИСТИК ОМ 3ак (ГРАНЕНАЯ)

H	h1	D1	D2	L1xL2	a×b	Масса/толщина		Анкер	Фундаментный блок	Нагрузки на основание*	
м	м	мм	мм	мм×мм	мм×мм	кг	мм			М, кН×м	Q, кН
8,0			132			92,5				11,24	1,93
9,0	4/5	60	144	460×110	360×270	102	3	Ша 20×4×1500(1)	ФБ-2-L-1500(1)	13,47	2,33
10,0			156			107,1				16,21	2,47

ТАБЛИЦА ХАРАКТЕРИСТИК ОМ 3вк (ГРАНЕНАЯ)

H	h1	h2	D1	D2	D3	L1×L2	Масса/толщина		Нагрузки на основание*	
м	мм	мм	мм	мм	мм	мм×мм	кг	мм	М, кН×м	Q, кН
8,0				132	146		81,2		11,24	1,93
9,0	4/5	1,2	60	144	158	460×110	92,61	3	13,47	2,33
10,0		1,5		156	174		109		16,21	2,47

*Нагрузки приведены исходя из массы опоры и кронштейнов, без учета осветительного оборудования.

*Допускается применение ребер жесткости, соединяющих ствол опоры и анкерную плиту.