KP AFRICA GROUP S.A.

OLDI SVET®

ÉCLAIRAGE EXTÉRIEUR

OLDI SVET EST UN POTEAU FIABLE PUR VOTRE PROJET

CATALOGUE

www.oldisvet.com

Depuis 2009, nous sommes engagés dans des activités de production. La spécialisation de l'entreprise est la production des poteaux coniques et tubulaires pour l'éclairage extérieur, des mâts d'éclairage, des poteaux de ligne, des parafoudres, des mâts pour drapeaux, des poteaux électriques, des poteaux de feux, des consoles, des éléments éclairants et des illuminations de fête.

La qualité de nos produits a déjà été appréciée par des centaines de clients dans les pays de la CEI et à l'étranger. L'attention portée aux détails à toutes les étapes, de la conception à l'expédition des produits, et l'application des technologies et des matériaux les plus avancés sont des exigences sans compromis de la politique de qualité de notre entreprise et la garantie de performances élevées des poteaux, des poteaux et des dispositifs d'éclairage.


СЕРТИФИКАТ


НАЦИОНАЛЬНАЯ СИСТЕМА ПОДТВЕРЖДЕНИЯ СООТВЕТСТВИЯ РЕСПУБЛИКИ БЕЛАРУСЬ

СЕРТИФИКАТ СООТВЕТСТВИЯ

СТБ ISO 9001

Зарегистрирован в Реестре под № BY/112 05.01. 006 06537

Дата регистрации 02 мая 2018 г.
Действителен до 02 мая 2021 г.

Настоящий сертификат соответствия выдан Обществу с ограниченной ответственностью «ОЛДИ СВЕТ»

(УНП 191039087)

Республика Беларусь, 220141, г. Минск, ул. Ф.Скорины, д. 54А, пом. 15, каб. 205

и удостоверяет, что система менеджмента качества применительно к

проектированию и производству металлических опор уличного освещения, кронштейнов, промышленных, уличных, интерьерных светильников, прожекторов и конструкций светотехнических декоративных из светодиодного и лампового дюралайта, мачт стадионных, мачт с мобильной короной, светофорных стоек, молниеотводов, опор ЛЭП

соответствует требованиям СТБ ISO 9001-2015

Руководитель аккредитованного органа по сертификации А.В. Казачок

№ 0154841


TECHNICKÝ A ZKUŠEBNÍ ÚSTAV STAVEBNÍ PRAHA, s.p.
Technical and Test Institute for Construction Prague, SOE

Notified Body 1020

CERTIFICATE OF CONSTANCY OF PERFORMANCE

No. 1020 – CPR – 090-046787

Steel lighting columns with consoles
Types: OM1(o), OM2(o)

placed on the market under the name or trade mark of

„OLDI SVET" LLC, Republic of Belarus

IN0: 191039087
Address: 220141, Republic of Belarus, Minsk, Francis Skorina Str., 54A, room 15, 205

and produced in the manufacturing plant

„OLDI SVET" LLC, Republic of Belarus

IN0: 191039087
Address: The village of Ugly, Borisov district, Minsk region, Republic of Belarus

This certificate attests that all provisions concerning the assessment and verification of constancy of performance described in Annex ZA of the standard

EN 40-5:2002

under system 1 for the performance set out in this certificate are applied and that the factory production control conducted by the manufacturer is assessed to ensure the

constancy of performance of the construction product.

This certificate was first issued on October 10th, 2019 and will remain valid as long as neither the harmonised standard, the construction product, the AVCP methods nor the manufacturing conditions in the plant are modified significantly, unless suspended or withdrawn by the notified product certification body.

Stamp of the Notified Body 1020
Prague, October 10th, 2019

Martin Polák
Deputy manager of the Notified Body


СИСТЕМА СЕРТИФИКАЦИИ РУССКОГО РЕГИСТРА
RUSSIAN REGISTER CERTIFICATION SYSTEM

СЕРТИФИКАТ

Настоящим удостоверяется, что система менеджмента качества

Общества с ограниченной ответственностью "ОЛДИ СВЕТ"

ул. Ф. Скорины, 54а, пом. 15, ком. 205, Минск, 220141, Республика Беларусь

была проверена и признана соответствующей требованиям стандарта

ISO 9001:2015

в отношении проектирования и производства металлических опор уличного освещения, кронштейнов, промышленных, уличных, интерьерных светильников, прожекторов и конструкций светотехнических декоративных из светодиодного и лампового дюралайта, мачт стадионных, мачт с мобильной короной, светофорных стоек, молниеотводов, опор ЛЭП

№ 17.0611.026
от 14 сентября 2018 г.

Система менеджмента сертифицирована с 2011 года.

Сертификат действителен до 11 апреля 2020 г.

Генеральный директор Ассоциации по сертификации "Русский Регистр"

RUSSIAN REGISTER РУССКИЙ РЕГИСТР

Pour la production de poteaux, on utilise une ligne moderne pour la production de poteaux coniques ronds et à facettes, installée en 2015, qui comprend un cycle de production complet: du déroulage du fer enroulé au pliage de tôle en mode tandem de 14 m de long et au soudage automatique. Les produits finis sont entièrement conformes aux normes de l'Union douanière et de l'Union européenne.



TRAITEMENT ANTICORROSION ET DÉCORATIF

Les piliers, les poteaux, les pièces métalliques des dispositifs d'éclairage et les constructions métalliques sont traités pour les protéger contre l'humidité et les milieux agressifs. Notre entreprise propose trois types de revêtements:

1. Le **revêtement oldizinc™** est une application de primaire monocomposant à haute teneur en zinc de haute qualité (fabriqué en Allemagne), pour la protection à long terme contre la corrosion des constructions métalliques ferreuses. Contient plus de 90% de poudre de zinc dans la couche sèche et assure une interaction électrochimique (protection cathodique) avec le fer (acier).

Poudre de zinc: forme – sphérique
taille des particules - à partir de 3 µm
pureté supérieure à 98,5 %

Type de liant : résine modifiée époxy

Le revêtement oldizinc™ est appliqué par voie électrostatique à l'aide d'un mécanisme, ainsi qu'une couche supplémentaire de peinture et de vernis. La grosseur totale du revêtement est à partir de 80 µm.



2. **La galvanisation à chaud -** en plongeant le produit fini dans un bain de zinc fondu. La grosseur du revêtement est conforme à la norme GOST 9.307-99 « Revêtements en zinc à chaud » p. 2.2.

3. **Galvanisation à chaud et application supplémentaire de la** couche de peinture par voie électrostatique.



Revêtement décoratif : peinture anticorrosive mate texturée (produite par la Turquie) à base de résine époxy avec des ajouts de pigment anticorrosif et d'oxyde de fer cristallisé. En consultation avec le client, un revêtement décoratif d'un autre fabricant aux caractéristiques techniques améliorées peut être appliqué.



CONTENU DE LA LIVRAISON

Après avoir étudié l'expérience des organisations de montage, nous sommes arrivés à la conclusion qu'il est nécessaire de compléter des poteaux avec un câble et un tableau de contrôle en coordination avec le client, ce qui réduira considérablement la main-d'œuvre nécessaire à leur installation.



EMBALLAGE DE TRANSPORT

Nous n'oublions pas que les produits doivent non seulement être fabriqués de manière qualitative, mais aussi ne pas perdre leur apparence pendant le transport. Chaque poteau, console, dispositif d'éclairage est emballé individuellement selon le mode de transport.

OLDI SVET®

OM1		pp. 12-16
OM2		pp. 18-21
OM2		p. 22
OM3	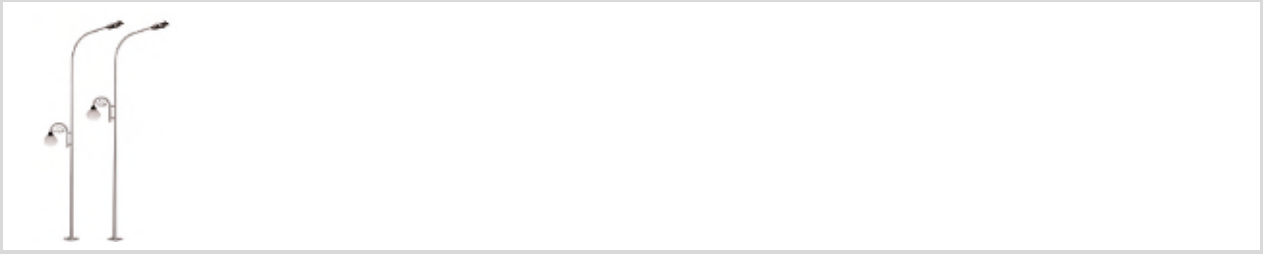	pp. 24-25
OM4		pp. 26-27
parafoudre	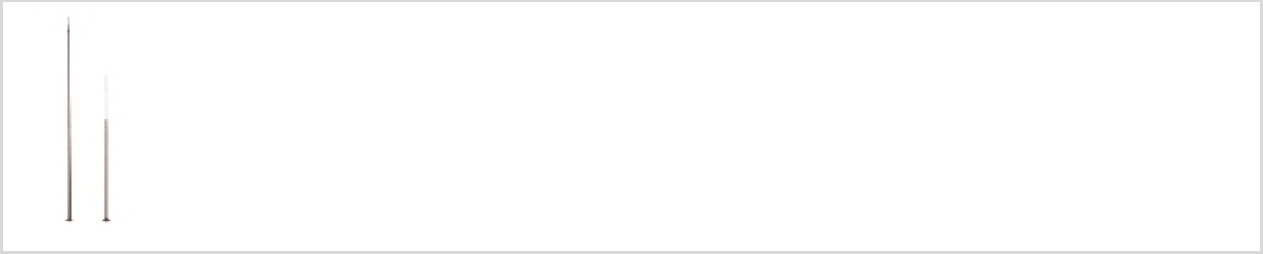	pp. 28-29
M1ак	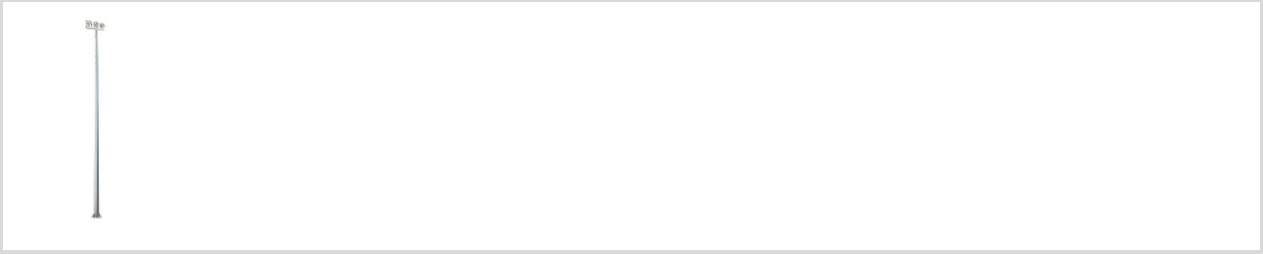	p. 30

СС2ак	Ф2ак	Ф1ак	mâts de projecteur	Poteau de ligne	М3ак	М2ак
						
p. 40	p. 39	p. 38	pp. 36-37	p. 35	pp. 32-34	p. 31

OLDI SVET

OLDI SVET®

СГО		p. 41
СКП		p. 42
СКФ		p. 43
ОСБ		p. 44
ОМ1 Saxon		p. 46
ОМ5		pp. 50-52
ОМ6		pp. 54-55

OM7		p. 56
OM8		p. 57
OM10		pp. 58-59
OM11		p. 60
OM13		pp. 62-63
OM18		p. 64
OM21		p. 66

TABLEAUX DE COMMANDE	SERIE DECOR	CONSOLES MURALES	POTEAUX DE FEU	BLOCS DE FONDATION	BLOCS D'ANCRAGE	OM22
				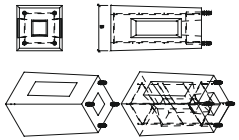	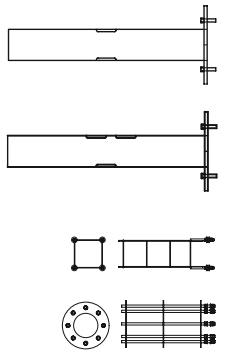	
pp. 78-79	pp. 76-77	pp. 74-75	p. 70	p. 69	p. 68	p. 67

SOLO



ЖТУ01/ГТУ01/ДТУ01 SOLO

pp. 82-83

SAXON



ЖТУ02/ГТУ02/ЛТУ02/ДТУ02 SAXON

pp. 84-85

MOON



ЖТУ03/ГТУ03/ЛТУ03/ДТУ03 MOON

pp. 86-87

NEXT



ЖТУ04/ГТУ04/ДТУ04 NEXT

pp. 88-89

CLASSIC



ЖТУ05/ГТУ05/ДТУ05 CLASSIC

pp. 90-91

BEAUTY



ЖСУ06/ГСУ06/ДТУ06 BEAUYY

pp. 92-93

MINSK



ЛТУ07/НТУ07/ДТУ07 MINSK

pp. 94-95

NEO



ЖТУ08/ГТУ08/ДТУ08 NEO

pp. 96-97

SIMPL

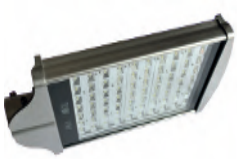

ДКУ03 SIMPL

pp. 98-99

TABLEAU RAL

TABLEAU RAL

p. 101



POTEAUX METALLIQUES CONIQUES



OM1ак CONSTRUCTION RONDE:
Poteau conique en acier
OM1ак - ancré;
OM1вк - enfoui;
Hauteur de poteau de 6 m à 10 m
REVETEMENT DE PROTECTION
Modèle OM1(хц)ак revêtement **oldizinc™** et peinture par voie électrostatique.
Modèle OM 1(о)ак - galvanisation à chaud.
Les produits par galvanisation à chaud peuvent être peints par voie électrostatique, en accord avec le client.
Couleur sur commande
(voir le tableau RAL à la page 101).
CONTENU DE LA LIVRAISON
1. Câble - sur commande.
2. Tableau de commande
(voir pp. 78-79) - sur commande.
3. Console est une position distincte.

ТУ BY 191039087.007-2015

OM1ak CONSTRUCTION A FACETTE:
Poteau conique en acier
OM1ак - ancré;
OM1вк - enfoui;
Hauteur de poteau de 6 m à 10 m
REVETEMENT DE PROTECTION
Modèle OM1(хц)ак revêtement **oldizinc™** et peinture par voie électrostatique.
Modèle OM1(о)ак - galvanisation à chaud.
Les produits par galvanisation à chaud peuvent être peints par voie électrostatique, en accord avec le client.
Couleur sur commande
(voir le tableau RAL à la page 101).
CONTENU DE LA LIVRAISON
1. Câble - sur commande.
2. Tableau de commande
(voir pp. 78-79) - sur commande.
3. Console est une position distincte.



TABLEAU DE CARACTERISTIQUES OM1вк (ROND)

H	h1	D1	D2	D3	L1×L2	Poids / grosseur		Chargements sur la base	
m	m	mm	mm	mm	mm x mm	kg	mm	M, kN x m	Q, kN
6,0	1,2	60	132	146	460×110	55	3	5,7	1,34
7,0			144	158		66		6,12	1,35
8,0	1,5		156	174		82		7,71	1,49
9,0			168	186		117	4	9,23	1,63
10,0			180	198		134		11,12	1,8

TABLEAU DE CARACTÉRISTIQUES OM1ак (ROND)

H	D1	D2	L1×L2	a×b	Poids / grosseur		Ancrage	Bloc de fondation	Chargements sur la base	
m	mm	mm	mm x mm	mm x mm	kg	mm			M, kN x m	Q, kN
6,0	60	132	460×110	400×300	62	3	Ша 20 x 4 x 1200	ФБ-2-L-1500	5,7	1,34
7,0		144			71				6,12	1,35
8,0		156			82				7,71	1,49
9,0		168			118	4	Ша 20 x 4 x 1500		9,23	1,63
10,0		180			141				11,12	1,8

◀ OM1вк, OM1ак
ROND

A FACETTES
OM1вк, OM1ак ▶

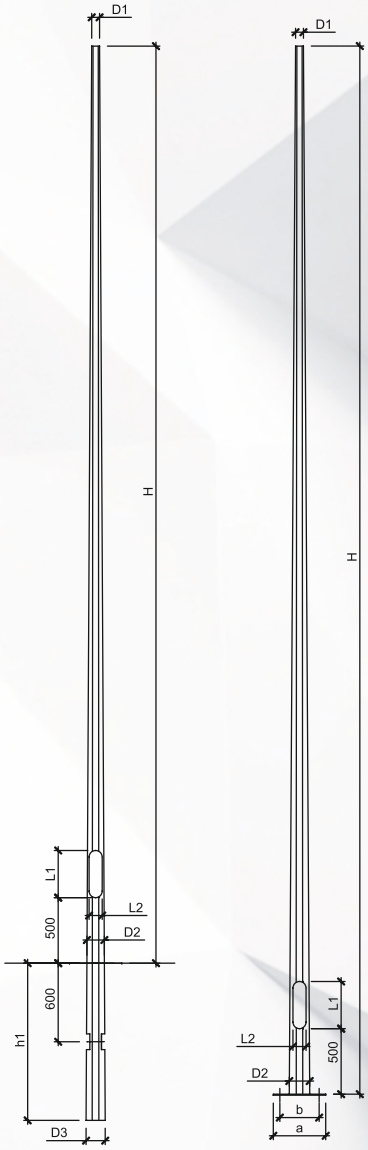

TABLEAU DE CARACTÉRISTIQUES OM1вк (A FACETTES)

H	h1	D1	D2	D3	L1×L2	Poids / grosseur		Chargements sur la base	
m	m	mm	mm	mm	mm x mm	kg	mm	M, kN x m	Q, kN
6,0	1,2	60	132	146	460×110	58	3	5,7	1,34
7,0			144	158		69		6,12	1,35
8,0	1,5		156	174		82		7,71	1,49
9,0			168	186		124	4	9,23	1,63
10,0			180	198		150		11,12	1,8

TABLEAU DE CARACTÉRISTIQUES OM1ак (A FACETTES)

H	D1	D2	L1×L2	a×b	Poids / grosseur		Ancrage	Bloc de fondation	Chargements sur la base	
m	mm	mm	mm x mm	mm x mm	kg	mm				
6,0	60	156	460×110	400×300	69	3	Ша 20 x 4 x 1200	ФБ-2-L-1500	5,7	1,34
7,0					78				6,12	1,35
8,0					84				7,71	1,49
9,0		180			127	4	Ша 20 x 4 x 1500		9,23	1,63
10,0					142				11,12	1,8

* Les charges sont basées sur le poids du poteau et des consoles, sans compter l'équipement d'éclairage.

* Il est possible d'utiliser des nervures de renforcement qui relient le corps de poteau et le panneau d'ancrage.

CONSOLES

Console K1-1.2-1.0 (OM1ак)

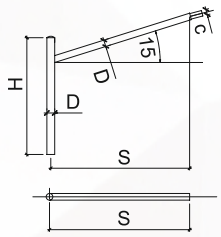

Console K1-2.4-1.0 (OM1ак)

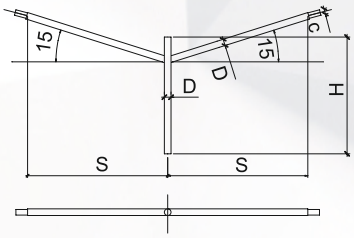

Console K1-3.6-1.0 (OM1ак)

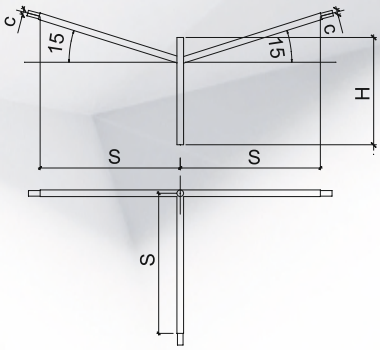

Console K2-1.5-2.0 (OM1ак)

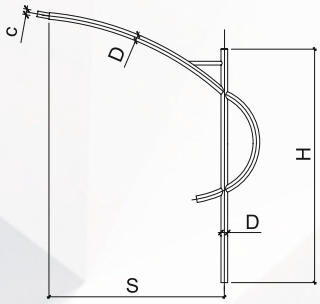

Console K2-3.0-2.0 (OM1ак)

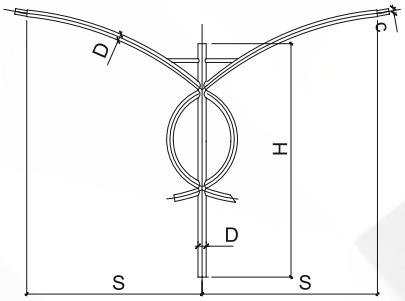

Console K3-1.5-1.0 (OM1ак)

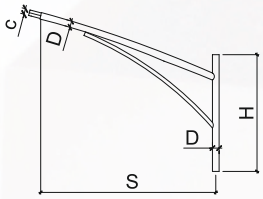

Console K3-3.0-1.0 (OM1ак)

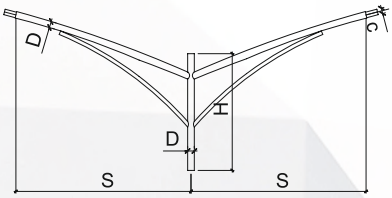

Console	S, mm	H, mm	D, mm	C, mm	Poids, kg	Type de poteau
K1-1,2-1,0	1200	1000	57	48	9,63	OM1ак, OM1вк
K1-2,4-1,0	1200	1000	57	48	15,2	
K1-3,6-1,0	1200	1000	57	48	21,3	
K2-1,5-2,0	1500	2000	57	48	21,2	
K2-3,0-2,0	1500	2000	57	48	35,93	
K3-1,5-1,0	1500	1000	57	48	13,43	
K3-3,0-1,0	1500	1000	57	48	24,75	
K4-1,5-1,0	1500	1000	57	48	14,14	
K4-3,0-1,0	1500	1000	57	48	21,11	
K5-1,5-2,0	1500	2000	57	48	24,51	
K5-3,0-2,0	1500	2000	57	48	38,12	
K7-1,5-1,0	1500	1000	57	48	12,6	
K7-3,0-1,0	1500	1000	57	48	20,48	

Console K4-1.5-1.0 (OM1ак)

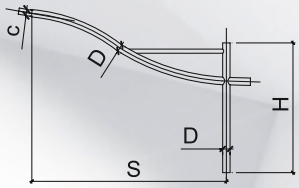

Console K4-3.0-1.0 (OM1ак)

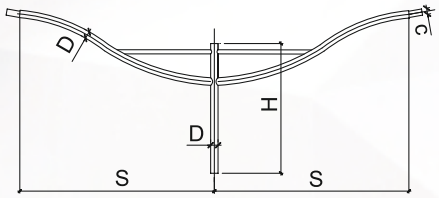

Console K5-1.5-2.0 (OM1ак)

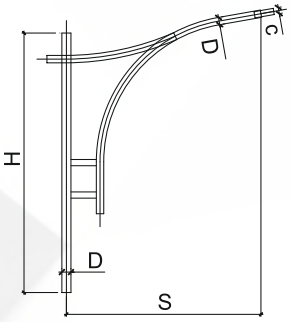

Console K5-3.0-2.0 (OM1ак)

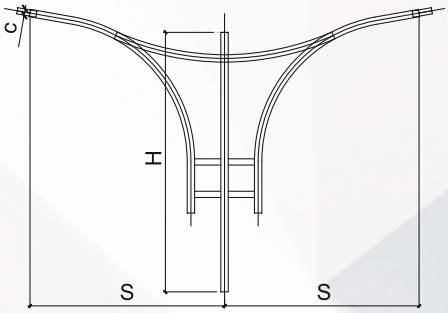

Console K7-1.5-1.0 (OM1ак)

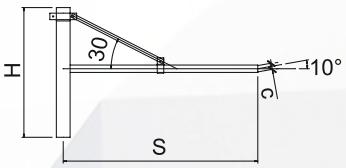

Console K7-3.0-1.0 (OM1ак)

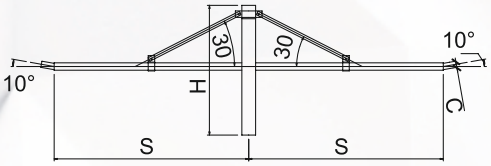



CONSOLES

Console KP1-H-S

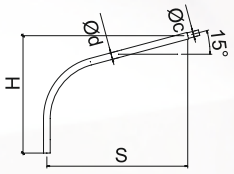

Console KP2-H-S(180°)

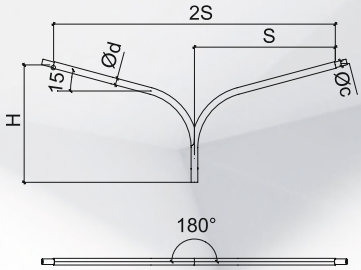

Console KP2-H-S(90°)

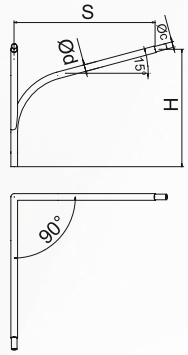

Console KP2-H-S(30°)

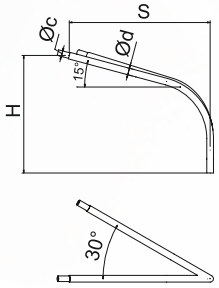

Console KP3-H-S(120°)

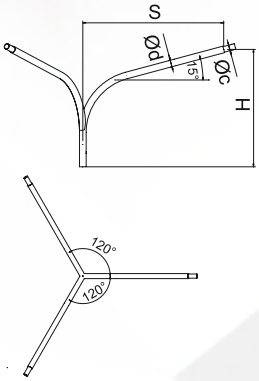

Console	S, mm	H, mm	D, mm	C, mm	Poids, kg	Type de poteau
KP1-1000x1200	1200	1000	57	48	7,93	OM1ак, OM1вк
KP2-1000x1200(30°,90°,180°)	1200	1000	57	48	14,25	
KP3-1000x1200(120°)	1200	1000	57	48	20,59	
KP1-1000x1500	1500	1000	57	48	9,2	
KP2-1000x1500(30°,90°,180°)	1500	1000	57	48	16,5	
KP3-1000x1500(120°)	1500	1000	57	48	23,92	
KP1-1500x1500	1500	1500	57	48	10,7	
KP2-1500x1500(30°,90°,180°)	1500	1500	57	48	19,1	
KP3-1500x1500(120°)	1500	1500	57	48	26,9	
KP1-2000x1500	1500	2000	57	48	11,33	
KP2-2000x1500(30°,90°,180°)	1500	2000	57	48	20,88	
KP3-2000x1500(120°)	1500	2000	57	48	29,39	
KP1-2000x2000	2000	2000	57	48	13,91	
KP2-2000x2000(30°,90°,180°)	2000	2000	57	48	24,58	
KP3-2000x2000(120°)	2000	2000	57	48	35,24	



GALLERIA MINSK



Centre commercial Green City



Ensemble résidentiel Pirs



Ensemble résidentiel D3



Novaya Borovaya



Borovlyany





OM2ак CONSTRUCTION ROND:
Poteau conique en acier
OM2ак - ancré;
OM2вк - enfoui;
Hauteur de poteau de 3 m à 5 m
REVETEMENT DE PROTECTION
Modèle OM2(хц)ак revêtement **oldizinc™** et peinture par voie électrostatique.
Modèle OM2(о)ак - galvanisation à chaud.
Les produits par galvanisation à chaud peuvent être peints par voie électrostatique, en accord avec le client.
Couleur sur commande
(voir le tableau RAL à la page 101).
CONTENU DE LA LIVRAISON
1. Câble - sur commande.
2. Tableau de commande
(voir pp. 78-79) - sur commande.
3. Console est une position distincte.

ТУ BY 191039087.007-2015

OM2ак CONSTRUCTION A FACETTES:
Poteau conique en acier
OM2ак - ancré;
OM2вк - enfoui;
Hauteur de poteau de 3 m à 5 m
REVETEMENT DE PROTECTION
Modèle OM2(хц)ак revêtement **oldizinc™** et peinture par voie électrostatique.
Modèle OM2(о)ак - galvanisation à chaud.
Les produits par galvanisation à chaud peuvent être peints par voie électrostatique, en accord avec le client.
Couleur sur commande
(voir tableau RAL à la page 101).
CONTENU DE LA LIVRAISON
1. Câble - sur commande.
2. Tableau de commande
(voir pp. 78-79) - sur commande.
3. Console est une position distincte.

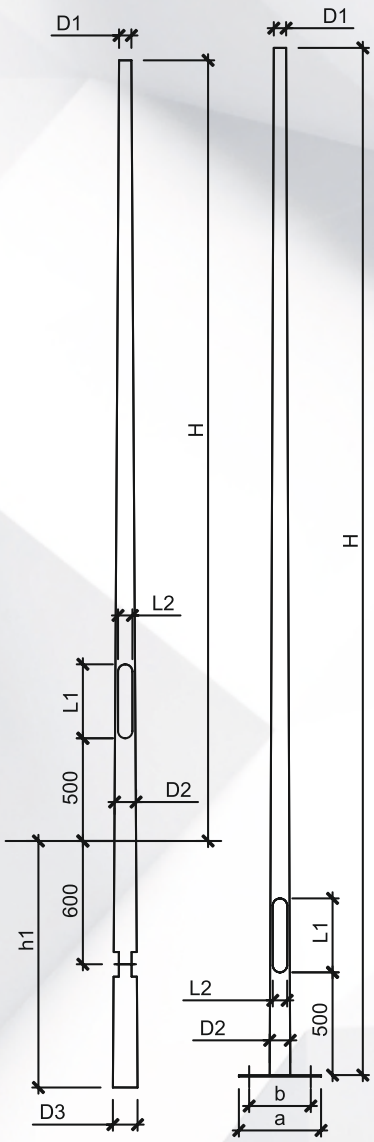

TABLEAU DE CARACTÉRISTIQUES OM2ак (ROND)

H	D1	D2	L1×L2	a×b	Poids / grosseur		Ancrage	Bloc de fondation	Chargements sur la base	
m	mm	mm	mm x mm	mm x mm	kg	mm			M, kN x m	Q, kN
3,0	72	108	360×90	250x180	36	3	Ша 16x4x1200	ФБ-2-L-1200	3,12	1,18
3,5	66				39				3,4	1,19
4,0	60				42				3,71	1,22
4,5		114			46				4,33	1,26
5,0		120			50				4,69	1,27

TABLEAU DE CARACTÉRISTIQUES OM2вк (ROND)

H	h1	D1	D2	D3	L1×L2	Poids / grosseur		Chargements sur la base	
m	m	mm	mm	mm	mm x mm	kg	mm	M, kN x m	Q, кN
3,0	1,2	72	108	122	360×90	32	3	3,12	1,18
3,5		66				34		3,4	1,19
4,0		60				36		3,71	1,22
4,5			114	128		40		4,33	1,26
5,0			120	134		45		4,69	1,27

◀ OM2вк, OM2ак
ROND

A FACETTES
OM2вк, OM2ак ▶

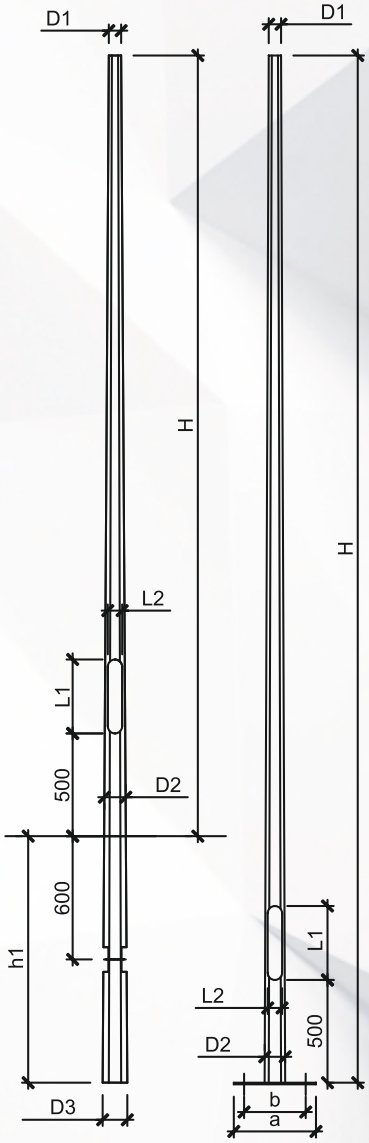

TABLEAU DE CARACTÉRISTIQUES OM2ак (A FACETTES)

H	D1	D2	L1×L2	a×b	Poids / grosseur		Ancrage	Bloc de fondation	Chargements sur la base	
m	mm	mm	mm x mm	mm x mm	kg	mm			M, kN x m	Q, kN
3,0	60	120	360×90	250x180	36	3	Ша 16x4x1200	ФБ-2-L-1200	3,12	1,18
3,5					41				3,4	1,19
4,0					44				3,71	1,22
4,5					47				4,33	1,26
5,0					53				4,69	1,27

TABLEAU DE CARACTÉRISTIQUES OM2вк (A FACETTES)

H	h1	D1	D2	D3	L1×L2	Poids / grosseur		Chargements sur la base	
m	m	mm	mm	mm	mm x mm	kg	mm	M, kN x m	Q,кN
3,0	1,2	60	112	133	360×90	32	3	3,12	1,18
3,5				130		35		3,4	1,19
4,0				128		38		3,71	1,22
4,5			120	136		44		4,33	1,26
5,0				134		47		4,69	1,27

* Les charges sont basées sur le poids du poteau et des consoles, sans compter l'équipement d'éclairage.

CONSOLES

Console K1-0.9-1.5 (OM2ак)

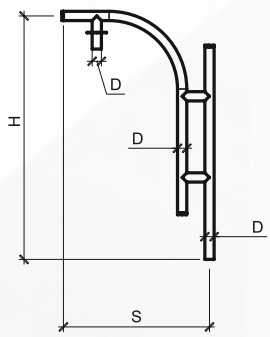

Console K2-1.8-1.5 (OM2ак)

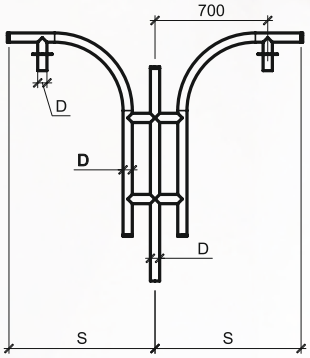

Console K3-092-1.5 (OM2ак)

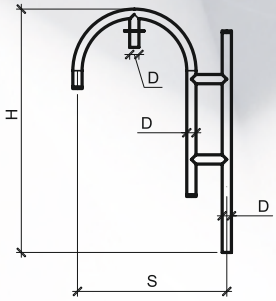

Console K4-1.84-1.5 (OM2ак)

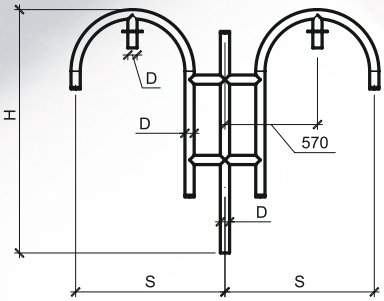

Console K5-0.7-1.0 (OM2ак)

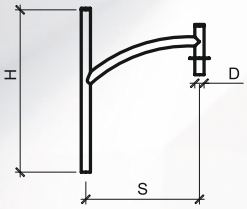

Console K8-1.4-1.0 (OM2ак)

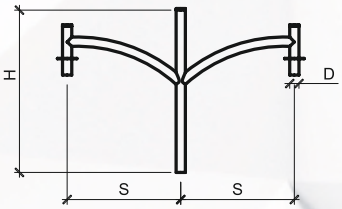

Console K7-1.4-1.0 (OM2ак)

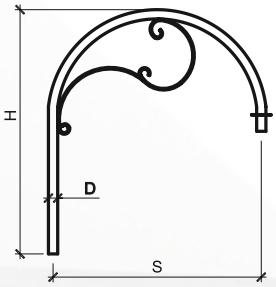

Console K9-1.76-1.5 (OM2ак)

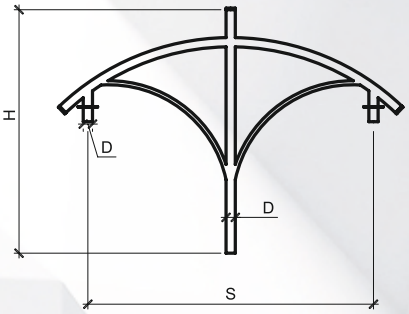



Console K10-1.4-1.0 (OM2ак)

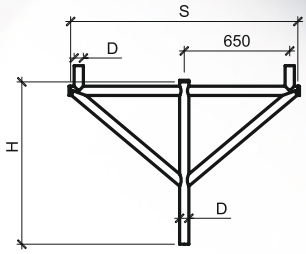

Console K13-0.7-1.0 (OM2ак)

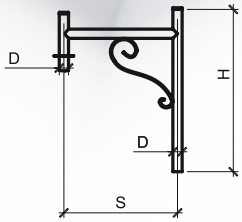

Console K14-1.4-1.0 (OM2ак)

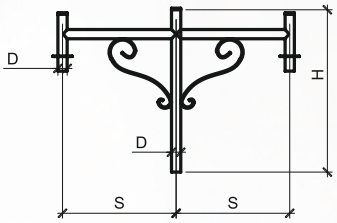

Console K15-1.4-1.0 (OM2ак)

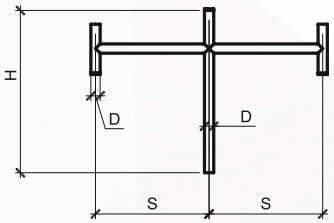

Console K16-1.4-1.0 (OM2ак)

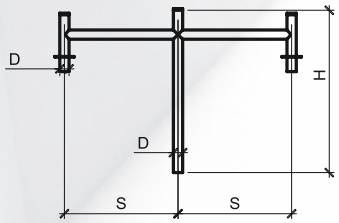

Console K17-0.7-1.0 (OM2ак)

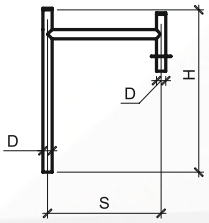

Console K18-1.4-1.0 (OM2ак)

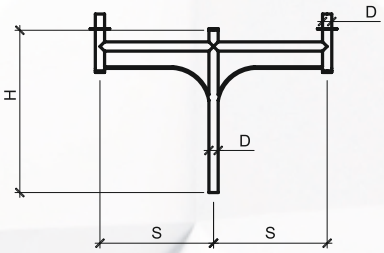

Console K19-1.84-1.5 (OM2ак)

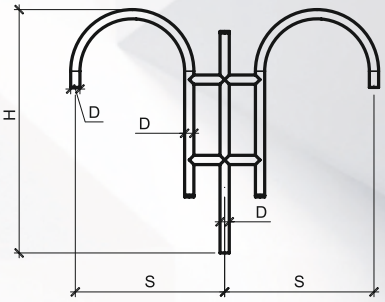



CONSOLES

Console K20-1.15-1.0 (OM2ак)

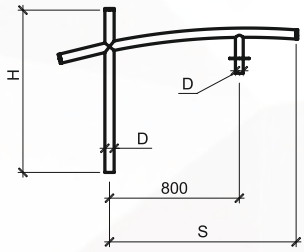

Console K21-1.4-1.0 (OM2ак)

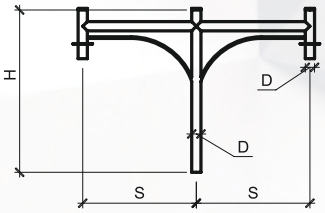

Console K22-1.81-1.0 (OM2ак)

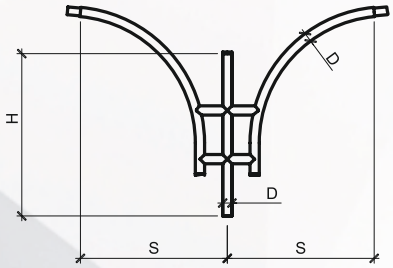

Console K23-1.2-1.0 (OM2ак)

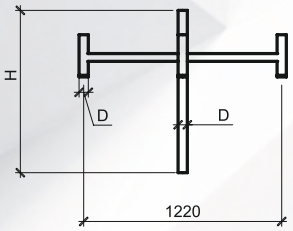

Console K24-1.2-1.0 (OM2ак)

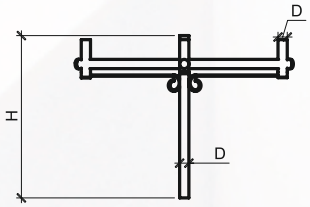

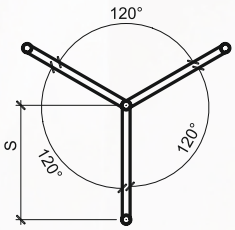

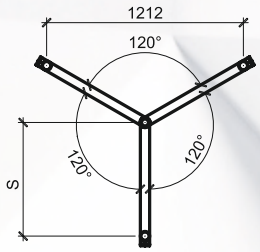

Console	S, mm	H, mm	D, mm	Poids, kg	Type de poteaux
K1-0,9-1,5	900	1500	57	15,3	OM2ак, OM2вк
K2-1,8-1,5	900	1500	57	24,92	
K3-0,92-1,5	920	1500	57	16,47	
K4-1,84-1,5	920	1500	57	30,24	
K5-0,7-1,0	700	1000	57	8,74	
K6-1,4-1,0	700	1000	57	13	
K7-1,34-1,5	1340	1500	57	13,5	
K9-1,76-1,5	1760	1500	57	33	
K10-1,4-1,0	1400	1000	57	18,6	
K13-0,7-1,0	700	1000	57	9,77	
K14-1,4-1,0	700	1000	57	19,14	
K15-1,4-1,0	700	1000	57	12,4	
K16-1,4-1,0	700	1000	57	11,54	
K17-0,7-1,0	700	1000	57	9,13	
K18-1,4-1,0	700	1000	57	14,56	
K19-1,84-1,5	920	1500	57	28,2	
K20-1,15-1,0	1150	1000	57	11,66	
K21-1,4-1,0	700	1000	57	14,56	
K22-1,81-1,0	905	1000	57	23,5	
K23-1,2-1,0	700	1000	57	16	
K24-1,2-1,0	700	1000	57	20,68	



BC Azerbaidjanskiy Filimonova



Complexe de restaurants rue Skorina, Minsk



BC Azerbaidjanskiy Filimonova



Parc Logoyskiy





ТУ BY 191039087.007-2015

ОМ3ак CONSTRUCTION RONDE:
Poteau conique en acier
ОМ3ак - ancré;
ОМ3вк - enfoui;
Hauteur de poteau de 8 m à 10 m
REVETEMENT DE PROTECTION
Modèle ОМ3(хц)ак revêtement **oldizinc™** et peinture par voie électrostatique.
Modèle ОМ3(о)ак - galvanisation à chaud.
Les produits par galvanisation à chaud peuvent être peints par voie électrostatique, en accord avec le client.
Couleur sur commande
(voir le tableau RAL à la page 101).
CONTENU DE LA LIVRAISON
1. Câble - sur commande.
2. Tableau de commande
- sur commande (voir pp. 78-79)
3. Consoles démontables.

ОМ3ак CONSTRUCTION A FACETTES
Poteau conique en acier
ОМ3ак - ancré;
ОМ3вк - enfoui;
Hauteur de poteau de 8 m à 10 m
REVETEMENT DE PROTECTION
Modèle ОМ3(хц)ак revêtement **oldizinc™** et peinture par voie électrostatique.
Modèle ОМ3(о)ак - galvanisation à chaud.
Les produits par galvanisation à chaud peuvent être peints par voie électrostatique, en accord avec le client.
Couleur sur commande
(voir le Tableau RAL à la page 101).
CONTENU DE LA LIVRAISON
1. Câble - sur commande.
2. Tableau de commande
- sur commande (voir pp. 78-79)
3. Consoles démontables.

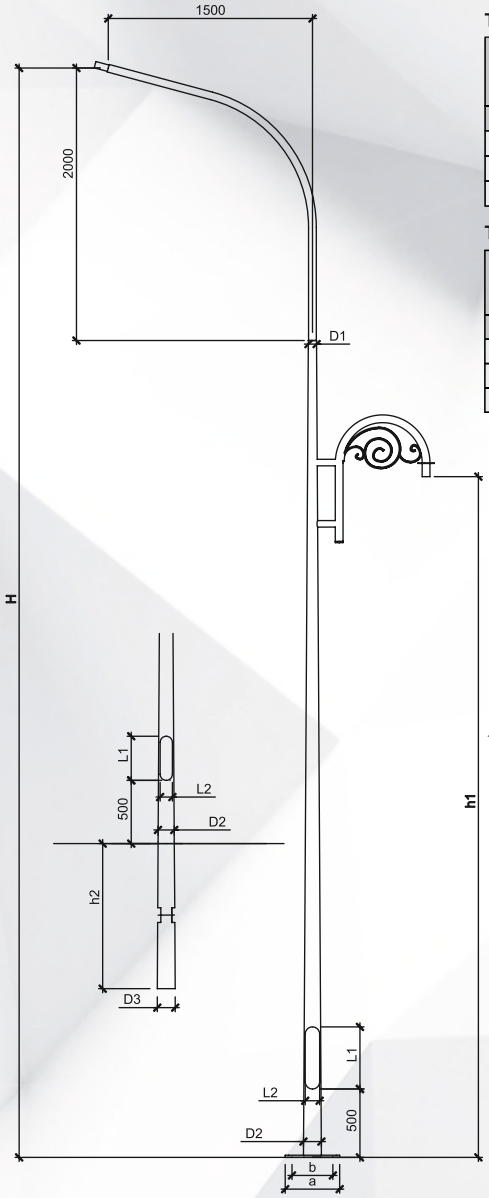

TABLEAU DE CARACTÉRISTIQUES ОМ3ак (ROND)

H	h1	D1	D2	L1×L2	a×b	Poids/ grosseur		Ancrage	Bloc de fondation	Chargements sur la base	
m	m	mm	mm	mm x mm	mm x mm	kg	mm			M, kN x m	Q, kN
8,0	4/5	60	132	460×110	400×300	85,5	3	Ша 20x4x1500	ФБ-2-L-1500	10,74	1,86
9,0			144			94,1				13,07	2,03
10,0			156			105,7				15,45	2,22

TABLEAU DE CARACTÉRISTIQUES ОМ3вк (ROND)

H	h1	h2	D1	D2	D3	L1×L2	Poids / grosseur		Chargements sur la base	
m			mm	mm	mm	mm x mm	kg	mm	M, kN x m	Q, kN
8,0	4/5	1,2	60	132	146	460×110	78,22	3	10,74	1,86
9,0				144	158		89,14		13,07	2,03
10,0		1,5		156	174		104,75		15,45	2,22

◀ ОМ3вк, ОМ3ак ROND

A FACETTES ОМ3вк, ОМ3ак ▶

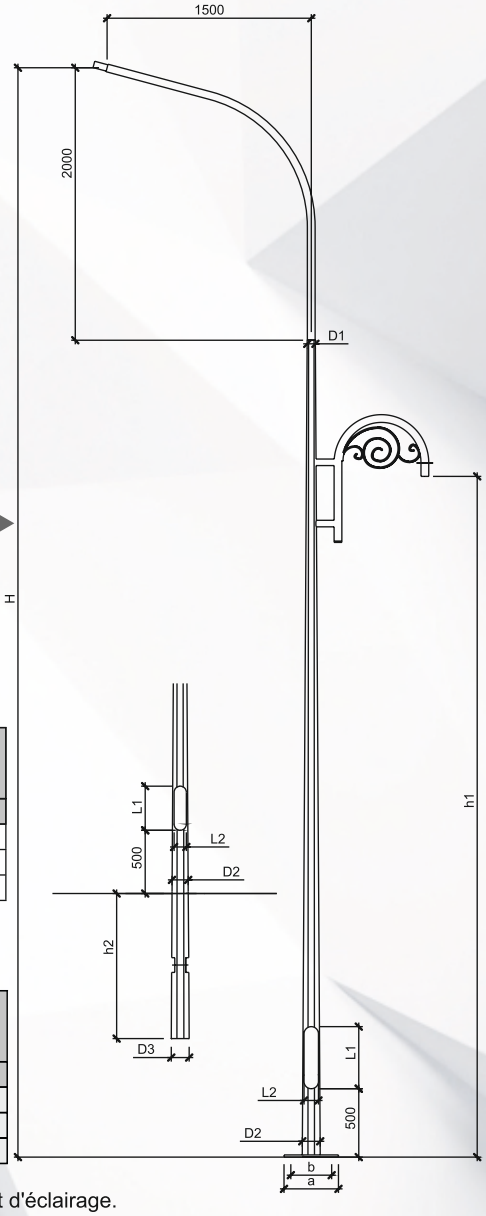

TABLEAU DE CARACTÉRISTIQUES ОМ2ак (A FACETTES)

H	h1	D1	D2	L1×L2	a×b	Poids/ grosseur		Ancrage	Bloc de fondation	Chargements sur la base	
m	m	mm	mm	mm x mm	mm x mm	kg	mm			M, kN x m	Q, kN
8,0	4/5	60	156	460×110	400×300	92,5	3	Ша 20x4x1500	ФБ-2-L-1500	11,24	1,93
9,0						102				13,47	2,33
10,0						107,1				16,21	2,47

TABLEAU DE CARACTÉRISTIQUES ОМ2вк (A FACETTES)

H	h1	h2	D1	D2	D3	L1×L2	Poids / grosseur		Chargements sur la base	
m			mm	mm	mm	mm x mm	kg	mm	M, kN x m	Q, kN
8,0	4/5	1,2	60	132	146	460×110	81,2	3	11,24	1,93
9,0				144	158		92,61		13,47	2,33
10,0		1,5		156	174		109		16,21	2,47

* Les charges sont basées sur le poids du poteau et des consoles, sans compter l'équipement d'éclairage.

* Il est possible d'utiliser des nervures de renforcement qui relient le corps de poteau et le panneau d'ancrage.

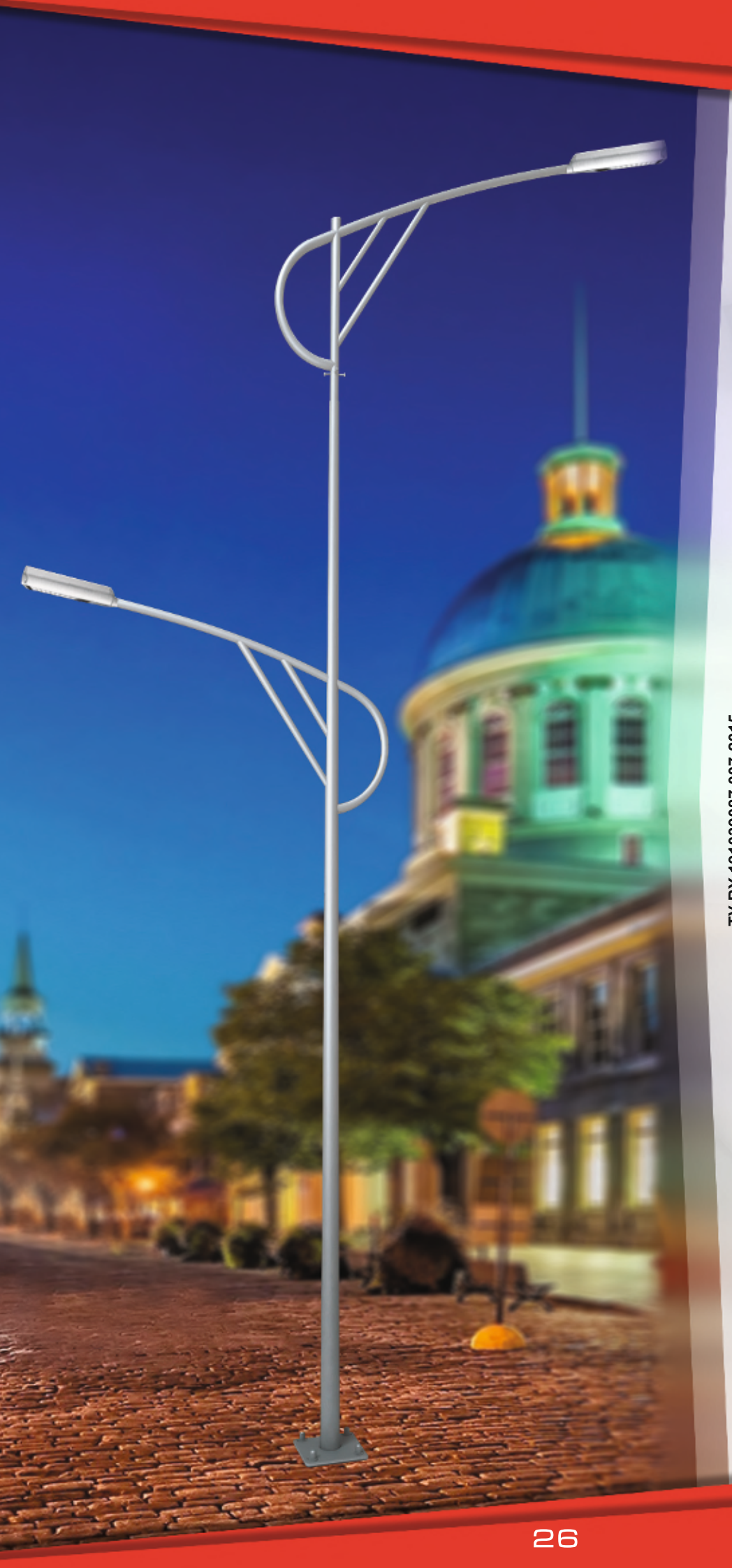

ОМ4ак CONSTRUCTION RONDE:
Poteau conique en acier
ОМ4ак - ancré;
ОМ4вк - enfoui;
Hauteur de poteau de 8 m à 10 m
REVETEMENT DE PROTECTION
Modèle ОМ4(хц)ак revêtement **oldizinc™** et peinture par voie électrostatique.
Modèle ОМ4(о)ак - galvanisation à chaud.
Les produits par galvanisation à chaud peuvent être peints par voie électrostatique, en accord avec le client.
Couleur sur commande
(voir le tableau RAL à la page 101).
CONTENU DE LA LIVRAISON
1. Câble - sur commande.
2. Tableau de commande
- sur commande (voir pp. 78-79)
3. Consoles démontables.

ОМ4ак CONSTRUCTION A FACETTES:
Poteau conique en acier
ОМ4ак - enfoui;
ОМ4вк - enfoui;
Hauteur de poteau de 8 m à 10 m
REVETEMENT DE PROTECTION
Modèle ОМ4(хц)ак revêtement **oldizinc™** et peinture par voie électrostatique.
Modèle ОМ4(о)ак - galvanisation à chaud.
Les produits par galvanisation à chaud peuvent être peints par voie électrostatique, en accord avec le client.
Couleur sur commande
(voir le tableau RAL à la page 101).
CONTENU DE LA LIVRAISON
1. Câble - sur commande.
2. Tableau de commande
- sur commande (voir pp. 78-79)
3. Consoles démontables.

ТУ BY 191039087.007-2015

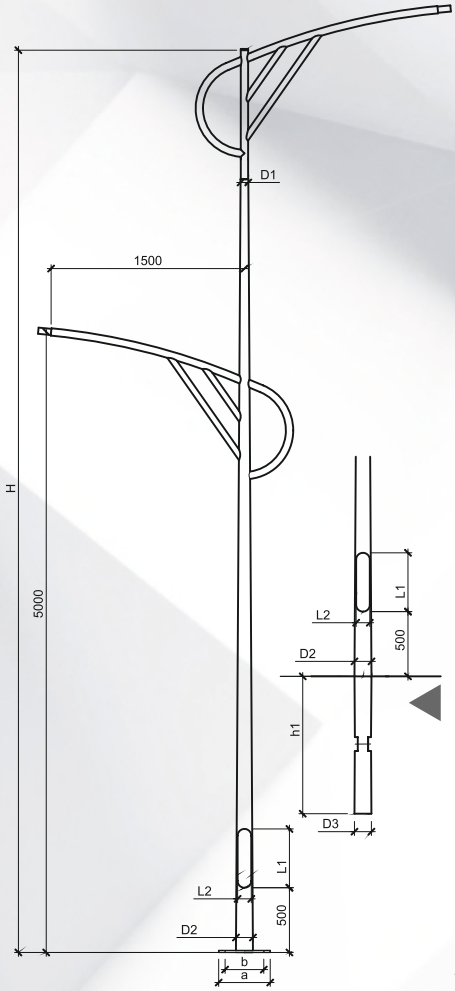

TABLEAU DE CARACTÉRISTIQUES ОМ4ак (ROND)

H	D1	D2	L1×L2	a×b	Poids/ grosseur		Ancrage	Bloc de fondation	Chargements sur la base*	
m	mm	mm	mm x mm	mm x mm	kg	mm			M, kN x m	Q, kN
8,0	60	144	460×110	400×300	107,23	3	Ша 20x4x1500	ФБ-2-L-1500	11,24	2,36
9,0		156			118,83				13,57	2,53
10,0		168			155,03	4			15,95	2,72

TABLEAU DE CARACTÉRISTIQUES ОМ4вк (ROND)

H	h1	D1	D2	D3	L1×L2	Poids/ grosseur		Chargements sur la base	
m		mm	mm	mm	mm x mm	kg	mm	M, kN x m	Q, kN
8,0	1,2	60	144	158	460×110	102,13	3	11,24	2,36
9,0	1,5		156	174		117,89		13,57	2,53
10,0			168	186		160,57		15,95	2,72

◀ ОМ4вк, ОМ4ак ROND

A FACETTES ОМ4вк, ОМ4ак ▶

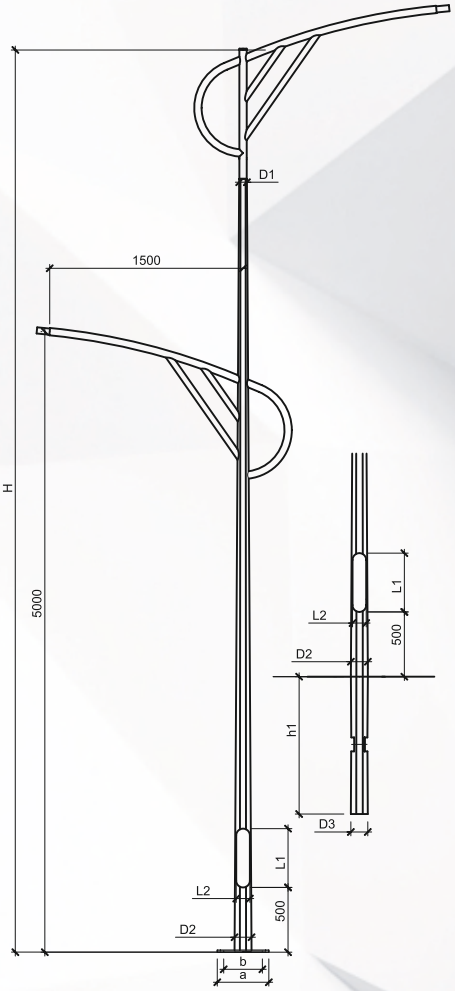

TABLEAU DE CARACTÉRISTIQUES ОМ4ак (A FACETTES)

H	D1	D2	L1×L2	a×b	Poids/ grosseur		Ancrage	Bloc de fondation	Chargements sur la base	
m	mm	mm	mm x mm	mm x mm	kg	mm			M, kN x m	Q, kN
8,0	60	156	460×110	400×300	114,91	3	Ша 20x4x1500	ФБ-2-L-1500	11,74	2,43
9,0					120,23				13,97	2,83
10,0		180			163,17	4			16,71	2,97

TABLEAU DE CARACTÉRISTIQUES ОМ4вк (A FACETTES)

H	h1	D1	D2	D3	L1×L2	Poids/ grosseur		Chargements sur la base	
m		mm	mm	mm	mm x mm	kg	mm	M, kN x m	Q, kN
8,0	1,2	60	144	158	460×110	105,7	3	11,74	2,43
9,0			156	174		122,13		13,97	2,83
10,0	1,5		168	186		160,57	4	16,71	2,97

* Les charges sont basées sur le poids du poteau et des consoles, sans compter l'équipement d'éclairage.

* Il est possible d'utiliser des nervures de renforcement qui relient le corps de poteau et le panneau d'ancrage.



Le principal objectif des parafoudres est de protéger les bâtiments et les constructions contre les coups de foudre. Les parafoudres sont une construction préfabriquée composée d'un poteau (poteau conique à facettes) et d'un parafoudre à tige. Les principaux paramètres de sélection du parafoudre sont sa hauteur et la région de vent du terrain, où il sera installé.

MÉTHODE D'INSTALLATION:
Les parafoudres sont montés sur un bloc de fondation préinstallé dans une fosse préparée et le bloc de fondation en béton (pièce encastrée) ou les blocs d'ancrage et y sont reliés par des trous de fixation à l'aide de goujons ou de boulons. Les dimensions du bloc de fondation sont choisies en fonction du type de parafoudre.

Moak A FACETTES
REVETEMENT DE PROTECTION
Modèle MO(хц)ак revêtement **oldizinc™** et peinture par voie électrostatique.
Modèle MO(o)ак - galvanisation à chaud.
Les produits par galvanisation à chaud peuvent être peints par voie électrostatique, en accord avec le client.
Couleur sur commande
(voir le tableau RAL à la page 101).

TY BY 191039087.007-2015

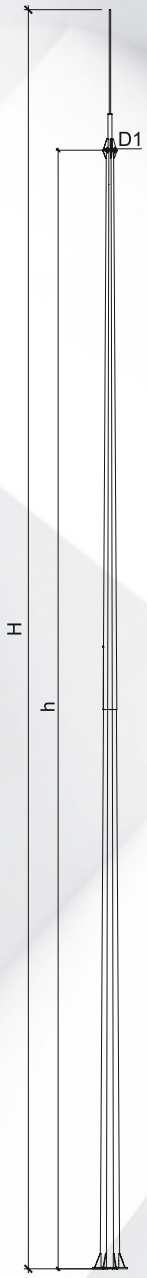



A-A (2.5:1)

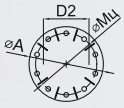

A-A (2:1)



Б (2:1)



Nom du parafoudre H-D1/D2	Hauteur totale H, mm	Hauteur du poteau h, mm	Poids, kg±	Dimensions des brides, mm			Pièce encastrée
				S brides	A	M entre-pointes	
МОак-5,0-60/100	5	3	30,58	12	Ø250	Ø180	Ша 16-4-1000
МОак-6,0-60/100	6	4	36,47	12	Ø250	Ø180	
МОак-8,0-60/120	8	6	53,84	16	Ø250	Ø180	Ша 20-4-1200
МОак-9,0-60/120	9	6	56	16	Ø250	Ø180	
МОак-10,0-60/120	10	7	62,7	16	Ø250	Ø180	
МОак-12,0-75/155	12	10	146,4	20	Ø400	Ø300	Ша 20-4-1500
МОак-13,0-75/155	13	10	151,4	20	Ø400	Ø300	
МОак-14,0-75/155	14	10	154	20	Ø400	Ø300	
МОак-15,0-75/180	15	12	188,5	20	Ø400	Ø300	
МОак-16,0-75/180	16	12	191,1	20	Ø400	Ø300	
МОак-18,0-105/280	18	16	359,27	20	Ø500	Ø400	Ша 30-8-1000 (enveloppe de renforcement)
МОак-19,0-105/280	19	16	362,8	20	Ø500	Ø400	
МОак-20,0-105/280	20	16	365	20	Ø500	Ø400	
МОак-21,0-105/280	21	16	369,25	20	Ø500	Ø400	
МОак-22,0-120/350	22	20	540	20	Ø570	Ø470	Ша 30-10-1000 (enveloppe de renforcement)
МОак-23,0-120/350	23	20	546,2	20	Ø570	Ø470	
МОак-24,0-120/350	24	20	549,22	20	Ø570	Ø470	
МОак-25,0-120/350	25	20	553,4	20	Ø570	Ø470	

Il est possible de produire avec des adaptations et des dimensions supplémentaires pour un projet spécifique



CONSTRUCTION:

Mât d'éclairage en acier conique

M1ак - ancré;

Hauteur du mât d'éclairage -

de 12 m à 20 m.

REVETEMENT DE PROTECTION

Modèle M1(хц)ак - revêtement **oldizinc™** et peinture par voie électrostatique.

Modèle M1(о)ак - galvanisation à chaud.

Les produits par la galvanisation à chaud peuvent être peints en consultation avec le client.

Couleur sur commande

(voir le tableau RAL à la page 101).

Exécution des poteaux à plusieurs facettes.

Peut être équipé d'un parafoudre.

ТУ BY 191039087.007-2015

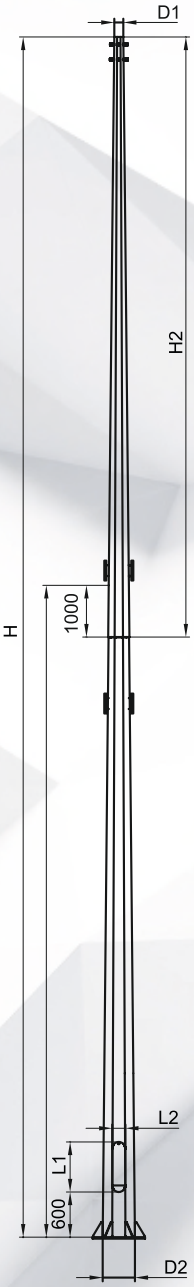

TABLEAU DE CARACTÉRISTIQUES M1ак

H	D1	D2	L1×L2	H1xH2	a×b	Poids*	Ancrage (enveloppe de renforcement)	Chargements sur la base	
m	mm	mm	mm x mm	m x m	mm x mm	kg		M, kN x m	Q, kN
12	103	252	560×130	-	500×380	242,4	Ша 30x8x1000	45,77	4,86
14		300		7×7		326,6		50,54	4,89
16		333	560×150	8×8	700×550	416,1	Ша 30x8x1000	59,12	5,23
18		362		9×9		490		65,06	5,69
20		395		10×10		592,8		80,64	6,57

Note: * le poids du tronc est spécifié à une grosseur de t=4mm, l'épaisseur est choisie en fonction du nombre de spots et de la portée du console;
Hauteur du mât est spécifiée sans la console

Il est possible de produire avec des adaptations et des dimensions supplémentaires pour un projet spécifique

ТУ BY 191039087.007-2015

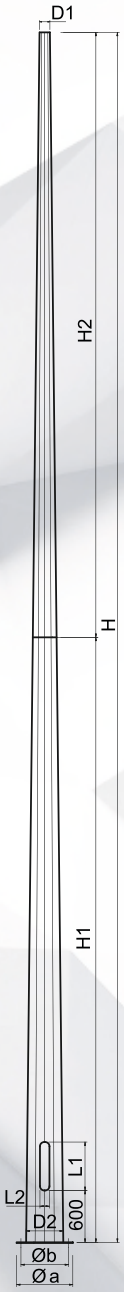

CONSTRUCTION:

Mât d'éclairage en acier conique
M2ак- ancré;
Hauteur du mât d'éclairage -
de 16 m à 24 m.

REVETEMENT DE PROTECTION

Modèle M2(хц)ак - revêtement **oldizinc™**
et peinture par voie électrostatique.

Modèle M2(о)ак - galvanisation à chaud.
Les produits par la galvanisation
à chaud peuvent être peints
en consultation avec le client.
Couleur sur commande
(voir le tableau RAL à la page 101).

Exécution des poteaux à plusieurs facettes.
Peut être équipé d'un parafoudre.



TABLEAU DE CARACTÉRISTIQUES M2ак

H	D1	D2	L1×L2	H1xH2	a×b	Poids*	Ancrage (enveloppe de renforcement)	Chargements sur la base	
m	mm	mm	mm x mm	m x m	mm x mm	kg		M, kN x m	Q, kN
16	120	430	560×150	8×8	700×550	519,7	Ша 30x8x1000	124,91	10,4
18		470		9×9	800×650	623,4		144,7	11,28
20		510		10×10		724,5		166,08	12,24
22		550		11×11		830,2		208,36	14,88
24		590		12×12	900×750	973,6		240,83	16,26

Note: * le poids du tronc est spécifié à une grosseur de t=4mm, l'épaisseur est choisie en fonction du nombre de spots et de la portée du console;
Hauteur du mât est spécifiée sans la console

Il est possible de produire avec des adaptations et des dimensions supplémentaires pour un projet spécifique



CONSTRUCTION:

Mât d'éclairage en acier conique avec couronne **mobile М3ак** - ancré;
La hauteur du mât d'éclairage - de 16 m à 25 m, peut être équipée d'un parafoudre.

ТУ BY 191039087.007-2015

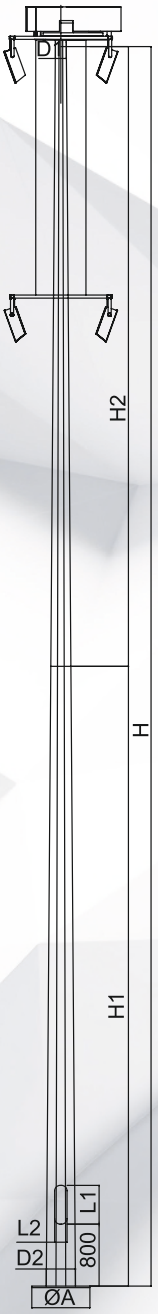

REVETEMENT DE PROTECTION

Modèle М3(хц)ак - revêtement **oldizinc™** et peinture par voie électrostatique.

Modèle М1(о)ак - galvanisation à chaud.
Les produits par la galvanisation à chaud peuvent être peints en consultation avec le client.
Couleur sur commande (voir le tableau RAL à la page 101).

Exécution des poteaux à plusieurs facettes.
Peut être équipé d'un parafoudre.

TABLEAU DE CARACTÉRISTIQUES М3ак

H	D1	D2	L1×L2	H1xH2	a	Poids*	Ancrage (enveloppe de renforcement)	Chargements sur la base	
m	mm	mm	mm x mm	m x m	mm x mm	kg		M, kN x m	Q, kN
16	120	450	560×150	8×8	750	660	Ша 30x8x1000	120,13	8,23
18				9×9		720		134,84	10,49
20	140	500		10×10		880	30x12x1000	193,1	14,31
25	195	660		9×8×8	800	1390	30x18x1000	225,94	20,6

Note: * le poids du tronc est spécifié à une grosseur de t=4mm, l'épaisseur est choisie en fonction du nombre de spots et de la portée du console;

Il est possible de produire avec des adaptations et des dimensions supplémentaires pour un projet spécifique

CONSTRUCTION:
Console pour le montage
du spot sur les poteaux coniques
M1ак, M2ак

REVETEMENT DE PROTECTION
Modèle K(хц)ак - revêtement
oldizinc™ et peinture par voie
électrostatique.
Modèle K(o)ак - galvanisation
à chaud.

Les produits par la galvanisation à chaud peuvent être peints en consultation avec le client.
Couleur sur commande
(voir le tableau RAL à la page 101).

Note: Les dimensions du console, le mode de fixation (rapporté ou à bride) sont choisis individuellement en fonction du poteau utilisé.

ТУ BY 191039087.007-2015

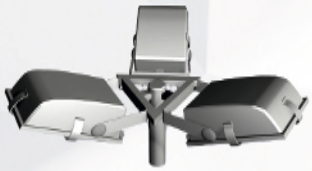



Console K2-Q.5-1.0 (M1к, M2к)

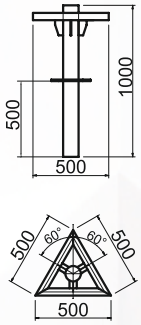

Console K3-1.0-1.0 (M1к, M2к)

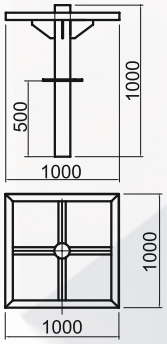





Console K4-1.0-1.0 (M1к, M2к)

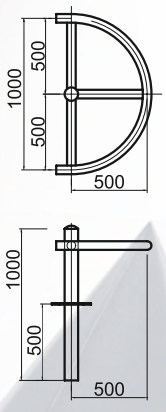

Console K5-1.0-1.0 (M1к, M2к)

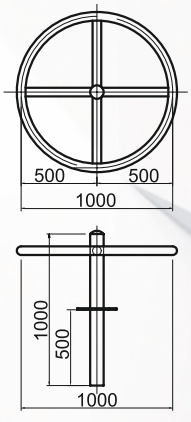

ТУ BY 191039087.007-2015





Console K1-1.5-1.0 (M1ак, M2ак)

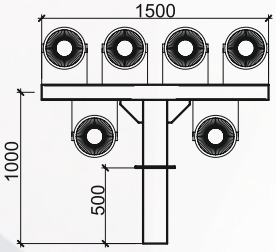

Console K1-3.0-1.0 (M1ак, M2ак)

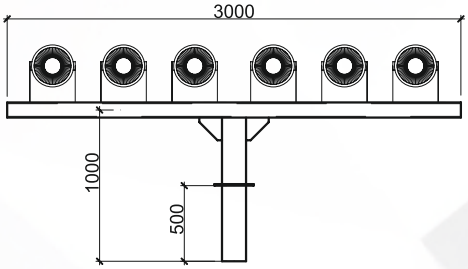

Console K1-1.2-1.0 (M1ак, M2ак)

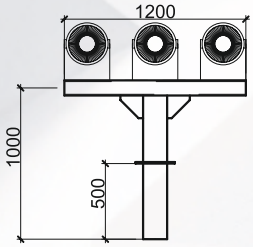

Console K1-2.0-1.0 (M1ак, M2ак)

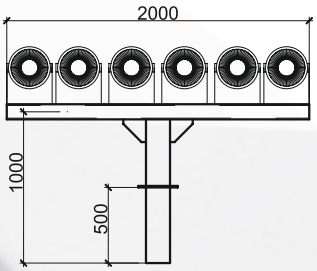

Console K1-1.0-1.0 (M1ак, M2ак)

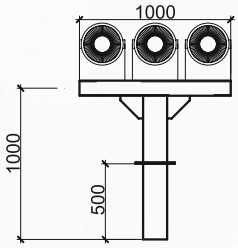

Console	S	H	Type de construction
	м	м	
K1	1.5	1.0	M1ак, M2ак
K1	1.2	1.0	
K1	1.0	1.0	
K1	3.0	1.0	
K1	2.0	1.0	
K2	0.5	1.0	
K3	0.75	1.0	
K4	1.0	1.0	
K5	1.0	1.0	

POTEAU DE LIGNE

ТУ BY 191039087.007-2015

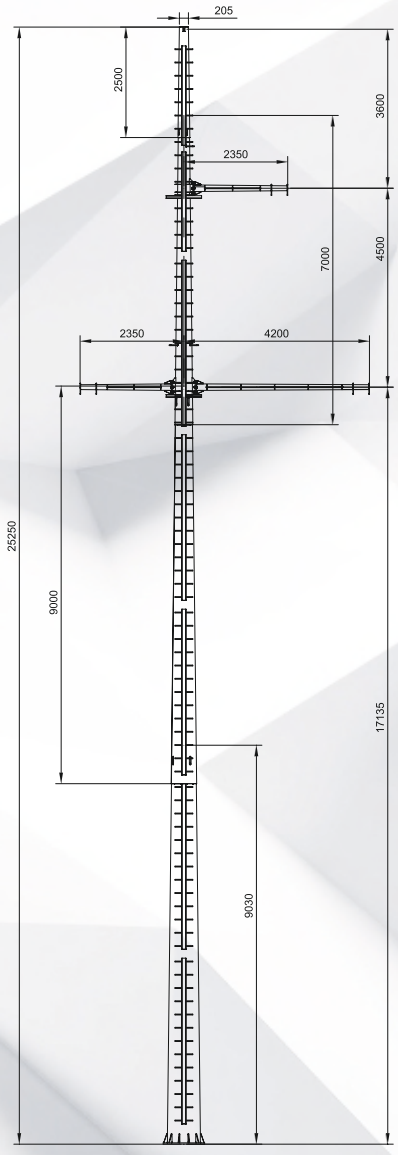



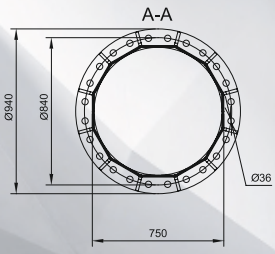

Les poteaux pour lignes électriques à multiples facettes en acier sont conçus pour être installés sur des lignes de transmission haute tension. Les poteaux de ligne sont exploités dans les régions de vent et de glace I-V dans les zones peuplées et inhabitées conformément aux règles d'installation des appareils électriques 7 dans les régions où la température nominale de l'air est inférieure à -65°C et plus. Les poteaux métalliques à multiples facettes sont constitués de poteaux en forme de pyramides tronquées creuses en tôle d'acier dont la section transversale a la forme d'un polyèdre régulier. Les sections des poteaux sont reliées entre elles par des raccords télescopiques ou à bride. Les poutres de ces poteaux sont à facettes multiples, en treillis ou isolantes.
Les poteaux sont fabriqués en acier C345 selon la norme GOST 27772-88. La protection anticorrosive est assurée par la galvanisation à chaud et le revêtement composite à matrice zinc.

PÉRIODE DE CONSTRUCTION.
Les conditions de construction d'une ligne à haute tension sur des poteaux à multiples facettes présentent un double et quadruple avantage par rapport à une ligne à haute tension sur des poteaux en béton armé et en treillis. Cela est conditionné par la réduction des coûts de main-d'œuvre due à l'augmentation des distances des travées, par la facilité d'installation des poteaux à multiples facettes, ainsi que par le petit nombre de pièces d'installation. Le montage du poteau est extrêmement simple. D'abord, à l'aide de treuils, les sections du poteau sont raccordées- le bas avec le deuxième, le deuxième avec le troisième, etc. D'habitude, une équipe de 7 à 8 personnes passe environ 1 heure. Ensuite, les poutres transversales sont fixées au poteau. Cela prend moins d'une heure. L'installation du poteau sur la fondation est effectuée par une grue conventionnelle car les poteaux sont compacts et légers. Fixé à la fondation avec des boulons.

Poteau d'une ligne à haute tension à multiples facettes de 110 kW

La conception de poteau de ligne à haute tension est effectuée individuellement



MÂTS DE PROJECTEUR

sont conçus pour l'éclairage de grands espaces extérieurs : aéroports et gares ferroviaires, entreprises industrielles et installations sportives. Le type de couronne est choisi en fonction du mode de localisation, du nombre de dispositifs d'éclairage et d'autres équipements. Pour accéder à la couronne, des escaliers avec une grille de sécurité sont arrangés sur le tronc du mât. Les aires de repos peuvent également être arrangées à différentes hauteurs.

REVÊTEMENT DE PROTECTION

(o) - galvanisation à chaud.

Les produits par la galvanisation à chaud peuvent être peints par voie électrostatique, en consultation avec le client.

Peut être équipé d'un parafoudre.

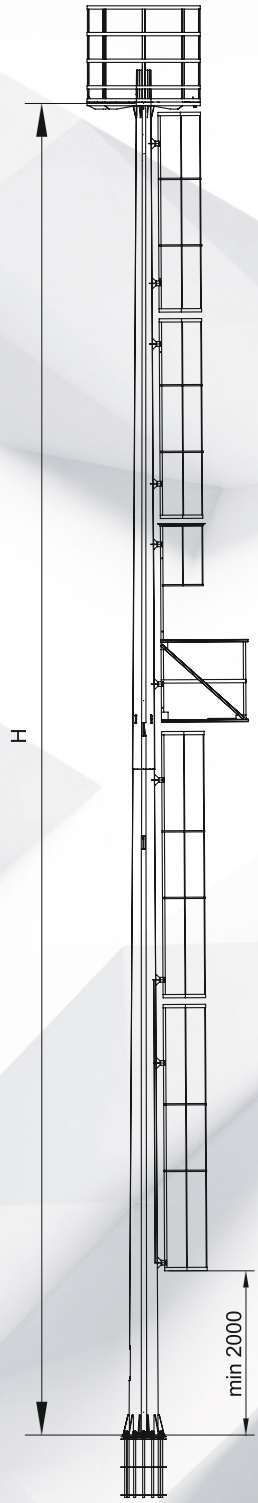

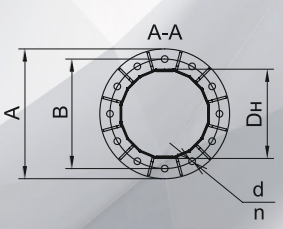



PLATEFORME RONDE

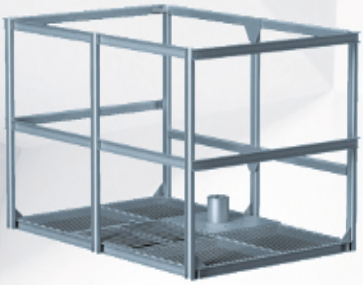

PLATEFORME RECTANGULAIRE

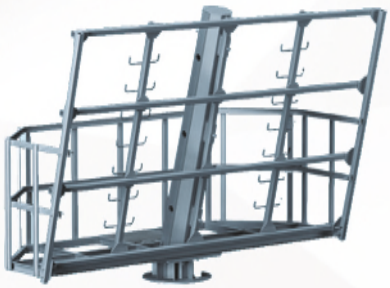

PLATEFORME OBLIQUE

PARAMÈTRES DE BASE DES MÂTS МП

Désignation de mât	Hauteur de tronc de mât	Paramètres de tronc, mm Db / Dh	Poids* de tronc, kg	Poids** de mât, kg	Nombre d'OP***, pcs
МП-16-190/395	16	190/395	750	1360	Jusqu'à 12
МП-18-200/435	18	200/435	893	1594	Jusqu'à 16
МП-20-220/440	20	220/440	907	1623	Jusqu'à 20
МП-25-350/550	25	350/550	1929	2847	Jusqu'à 25
МП-30-400/760	30	400/760	2673	3634	Jusqu'à 25
МП-35-495/920	35	495/920	4117	5178	Jusqu'à 35
МП-40-500/945	40	500/945	4400	5591	Jusqu'à 35

DB - diamètre du tronc supérieur
DH - diamètre du tronc inférieur
* le poids est indiqué sans l'équipement à installer. Le poids est déterminé individuellement.
** indique le poids approximatif de l'ensemble du mât.
*** Le nombre de projecteurs est approximatif, il peut être modifié en fonction de la construction du mât.

PARAMÈTRES DE BASE POUR LA BRIDE ET LA PIÈCE ENCASTRÉE DU MÂT

Désignation de mât	Nom de la pièce encastrée	Dimensions du raccord de la bride du tronc du mât			
		d	n	A	B
МП-16-190/395	Ша 30 x 12 x 1000(AxB)	30	12	640	540
МП-18-200/435	Ша 30 x 12 x 1000(AxB)	30	12	640	540
МП-20-220/440	Ша 30 x 18 x 1000(AxB)	30	18	640	540
МП-25-350/550	Ша 30 x 18 x 1000(AxB)	30	18	900	760
МП-30-400/760	Ша 36 x 24 x 1300(AxB)	36	24	1100	950
МП-35-495/920	Ша 36 x 24 x 1300(AxB)	36	24	1200	1070
МП-40-500/945	Ша 36 x 24 x 1300(AxB)	36	24	1200	1070

d - diamètre du goujon utilisé
n - nombre de trous dans la bride
A - diamètre extérieur de la bride du tronc du mât
B - le diamètre sur lequel se trouvent les trous de la bride de raccordement du tronc du mât

Il est possible de produire avec des adaptations et des dimensions supplémentaires pour un projet spécifique



ТУ BY 191039087.007-2015

CONSTRUCTION:

Le mât acier conique pour accrocher un drapeau

Ф1ак - ancré;

Hauteur du mât pour drapeau - de 6 m à 10 m

REVETEMENT DE PROTECTION

Modèle Ф1(хц)ак - revêtement **oldizinc™** et peinture par voie électrostatique.

Modèle Ф1(о)ак - galvanisation à chaud.

Les produits par la galvanisation à chaud peuvent être peints en consultation avec le client.

Couleur sur commande (voir le tableau RAL à la page 101).

CONTENU DE LA LIVRAISON

1. Rouleau, corde;
2. Une poutre de bannière sur commande.

Exécution ronde des poteaux.



TABLEAU DE CARACTÉRISTIQUES Ф1ак (ROND)

H	D1	D2	L1×L2	a×b	Poids / grosseur		Ancrage	Bloc de fondation	Chargements sur la base	
m	mm	mm	mm x mm	mm x mm	kg	mm			M, kN x m	Q, kN
6,0	60	132	460×110	400×300	63,4	3	Ша 20x4x1200	ФБ-2-L-1500	4,79	1,27
7,0		144			72,8				5,38	1,29
8,0		156			84,5				6,92	1,46
9,0		168			116	4	Ша 20x4x1500		8,48	1,62
10,0		180			136,7				12,78	2,07

Il est possible de produire avec des adaptations et des dimensions supplémentaires pour un projet spécifique

Ф2АК

ТУ BY 191039087.007-2015



CONSTRUCTION:

Le mât acier conique pour accrocher un drapeau

Ф2ак - ancré;

Hauteur du mât pour drapeau - de 6 m à 10 m

REVETEMENT DE PROTECTION

Modèle Ф2(хц)ак - revêtement **oldizinc™** et peinture par voie électrostatique.

Modèle Ф2(о)ак - galvanisation à chaud.

Les produits par la galvanisation à chaud peuvent être peints en consultation avec le client.

Couleur sur commande

(voir le tableau RAL à la page 101).

CONTENU DE LA LIVRAISON

1. Rouleau, corde;
2. Une poutre de bannière sur commande.

Exécution ronde des poteaux.



TABLEAU DE CARACTÉRISTIQUES Ф2ак (A FACETTES)

H	D1	D2	L1×L2	a×b	Poids / grosseur		Ancrage	Bloc de fondation	Chargements sur la base	
m	mm	mm	mm x mm	mm x mm	kg	mm			M, kN x m	Q, kN
6,0	60	156	460×110	400×300	70,4	3	Ша 20x4x1200	ФБ-2-L-1500	5,0	1,30
7,0					77,5				6,02	1,32
8,0					86,8				7,31	1,49
9,0		191			125,4	4	Ша 20x4x1500		8,93	1,63
10,0					146,1				13,11	2,13



CONSTRUCTION:

ТУ BY 191039087.007-2015

Poteau de feux de circulation conique en acier pour accrocher les feux de circulation
CC2ак - ancré;
Hauteur du poteau - 5,8 m, portée - de 4 à 6
*la possibilité de conception avec des dimensions ajustées pour un projet spécifique

REVÊTEMENT DE PROTECTION

Modèle CC2(хц)ак - revêtement **oldizinc™** et peinture par voie électrostatique.
Modèle CC2(о)ак - galvanisation à chaud.
Les produits par la galvanisation à chaud peuvent être peints en consultation avec le client.
Couleur à choisir sur commande
(voir le tableau RAL à la page 101).

Exécution des poteaux à plusieurs facettes.

TABLEAU DE CARACTÉRISTIQUES CC2ак (A FACETTES)

H	W	D1/D2	L1×L2	a×b	Poids / grosseur		Ancrage	Bloc de fondation
m	m	mm	mm x mm	mm x mm	kg	mm		
5,8	4	63/265	460×110	550×400	226,3	4	Ша 30x4x1500	ФБ-2-500/1700
	5				238,9			
	6				248,5			
	7				258,7			

Note: La hauteur du poteau est indiquée sans la console.
*Les dimensions de la console et sa disponibilité sont à convenir.

ТУ BY 191039087.007-2015

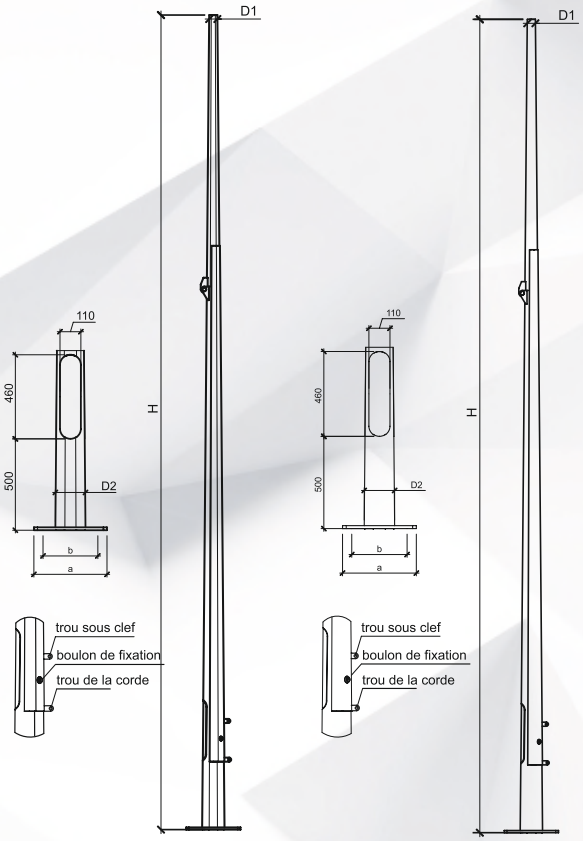

СГО
CONSTRUCTION A FACETTES:

Poteau pliable à facettes - ancré;
Hauteur de tronc
du poteau - de 5 m à 12 m

REVÊTEMENT DE PROTECTION

Modèle СГО(о) - galvanisation à chaud
Modèle СГО(хц) - galvanisation à froid.

CONTENU DE LA LIVRAISON

1. Câble - sur commande.
2. Tableau de commande (voir pp. 78-79)
- sur commande.

СКО rond
CONSTRUCTION:

Poteau pliable rond -
ancré;
Hauteur de tronc du poteau - de 5 m à 12 m

REVÊTEMENT DE PROTECTION

Modèle СКО(о) - galvanisation à chaud.
Modèle СКО(хц) - galvanisation à froid.
Couleur sur commande
(voir le tableau RAL à la page 101)

CONTENU DE LA LIVRAISON

1. Câble - sur commande.
2. Tableau de commande (voir pp. 78-79)
- sur commande.

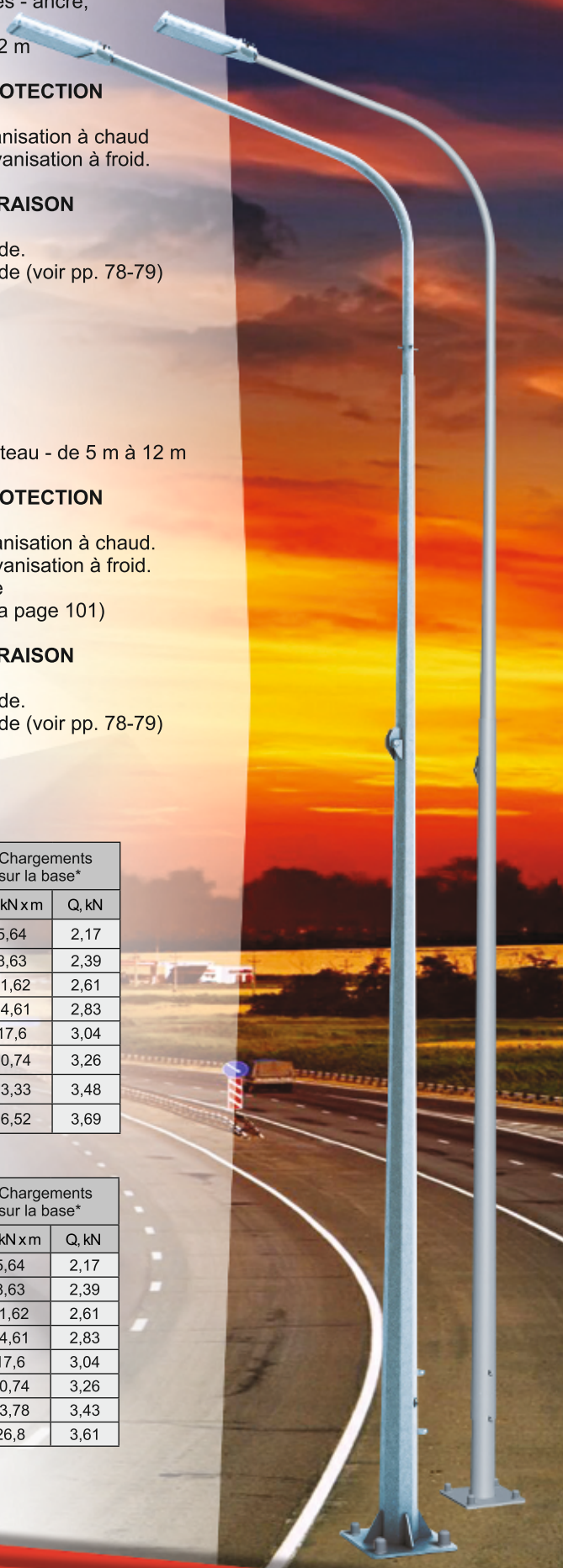

TABLEAU DE CARACTÉRISTIQUES СГО (A FACETTES)

H	D1	D2	L1×L2	a×b	Poids / grosseur		Ancrage	Bloc de fondation	Chargements sur la base*	
m	mm	mm	mm x mm	mm x mm	kg	mm			M, kN x m	Q, kN
5,0	60	120	360×90	250×180	116,2	4	Épaisseur 16x4x1500	ФБ-2-L-1200	5,64	2,17
6,0		156	460×110	400×300	128,4		Ша 20x4x1500	ФБ-2-L-1500	8,63	2,39
7,0		156			144,3				11,62	2,61
8,0		156			160,5				14,61	2,83
9,0		180			176,66				17,6	3,04
10,0		180			196,3				20,74	3,26
11,0		192			204,5				23,33	3,48
12,0		204			216,1				26,52	3,69

TABLEAU DE CARACTÉRISTIQUES DU СКО (ROND)

H	D1	D2	L1×L2	a×b	Poids / grosseur		Ancrage	Bloc de fondation	Chargements sur la base*	
m	mm	mm	mm x mm	mm x mm	kg	mm			M, kN x m	Q, kN
5,0	60	120	360×90	250×180	120,1	4	Épaisseur 16x4x1500	ФБ-2-L-1200	5,64	2,17
6,0		132	460×110	400×300	132,7		Ша 20x4x1500	ФБ-2-L-1500	8,63	2,39
7,0		144			148,9				11,62	2,61
8,0		156			164,2				14,61	2,83
9,0		168			180,56				17,6	3,04
10,0		180			200,2				20,74	3,26
11,0		192			219,7				23,78	3,43
12,0		204			239,3				26,8	3,61



TY BY 191039087.009-2017

Les poteaux électriques sont conçus pour l'amenée aérienne du câble, la suspension des lignes FIA, la ligne de contact des transports électriques, la publicité et d'autres constructions.
Le champ d'application des poteaux de ligne est divers: éclairage d'autoroutes, de routes, de rues, transport des FIA entre villages et communes, poteau de lignes électriques pour les transports électriques urbains terrestres: tram, trolleybus, éclairage de stations-service, parkings, territoires d'entreprises, et d'autres établissements.

CONSTRUCTION:

Poteau de ligne à facettes - enfoui;

Hauteur de tronc de poteau - de 8 m à 12 m

REVETEMENT DE PROTECTION

Modèle СКП(о) - galvanisation à chaud.

CONTENU DE LA LIVRAISON

1. Câble - sur commande.
2. Panneau d'introduction (voir pp. 78-79) - sur commande

TABLEAU DE CARACTÉRISTIQUES СКП (A FACETTES)

Nom	H	h1	D1	D2	grosseur
	m	m	mm	mm	mm
СКП-8-0,25	8	2	100	280	4
СКП-8-0,4	8	2			
СКП-8-0,7	8	2	160	310	
СКП-8-1,0	8	2			
СКП-8-1,3	8	2		360	6
СКП-8-1,5	8	2			
СКП-8-1,8	8	2			
СКП-8-2,0	8	2			8
СКП-8-2,2	8	2			
СКП-9-0,25	9	2	100	270	4
СКП-9-0,4	9	2		310	
СКП-9-0,7	9	2	160		6
СКП-9-1,0	9	2		360	
СКП-9-1,3	9	2			
СКП-9-1,5	9	2		380	
СКП-9-1,8	9	2			
СКП-9-2,0	9	2			8
СКП-9-2,2	9	2			
СКП-10-0,25	10	2	100	320	4
СКП-10-0,4	10	2			6
СКП-10-0,7	10	2	160	350	
СКП-10-1,0	10	2			
СКП-10-1,3	10	2			8
СКП-10-1,5	10	2		360	
СКП-10-1,8	10	2			
СКП-10-2,0	10	2		380	
СКП-10-2,2	10	2			
СКП-11-0,25	11	2	100	320	6
СКП-11-0,4	11	2			
СКП-11-0,7	11	2	160	350	
СКП-11-1,0	11	2			8
СКП-11-1,3	11	2			
СКП-11-1,5	11	2		360	
СКП-11-1,8	11	2		380	
СКП-11-2,0	11	2		400	
СКП-11-2,2	11	2			
СКП-12-0,25	12	2	100	320	6
СКП-12-0,4	12	2			
СКП-12-0,7	12	2	160	380	8
СКП-12-1,0	12	2			
СКП-12-1,3	12	2		400	
СКП-12-1,5	12	2			
СКП-12-1,8	12	2			
СКП-12-2,0	12	2		420	
СКП-12-2,2	12	2			

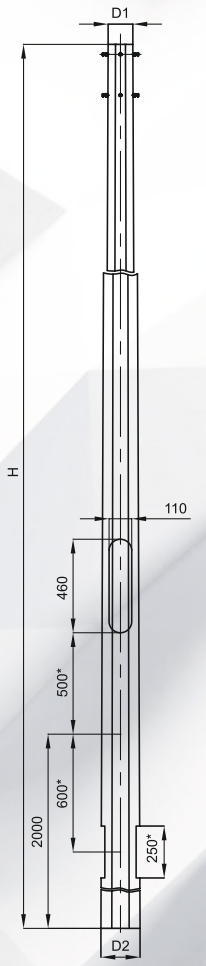

TY BY 191039087.009-2017

Les poteaux electriques sont conçus pour l'amenée aérienne du câble, la suspension des lignes FIA, la ligne de contact des transports électriques, la publicité et d'autres constructions.
Le champ d'application des poteaux de ligne est divers: éclairage d'autoroutes, de routes, de rues, transport des FIA entre villages et communes, poteau de lignes électriques pour les transports électriques urbains terrestres: tram, trolleybus, éclairage de stations-service, parkings, territoires d'entreprises, et d'autres établissements.

CONSTRUCTION:
Poteau de ligne à facettes - ancré;
Hauteur de tronc de poteau - de 8 m à 12 m
REVÊTEMENT DE PROTECTION
Modèle СКФ(о) - galvanisation à chaud.
CONTENU DE LA LIVRAISON
1. Câble - sur commande.
2. Panneau d'introduction (voir pp. 78-79) - sur commande.



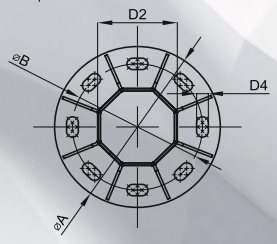

TABLEAU DE CARACTÉRISTIQUES СКФ (А FACETTES)

Nom	H	D1	D2	A	B	D4	$L_ф$	n	gros-seur
	m	mm	mm	mm	mm	mm	mm	pcs	mm
СКФ-8-0,25	8	100	240	440	340	26	20	8	4
СКФ-8-0,4	8							8	
СКФ-8-0,7	8	160	280	480	380			8	5
СКФ-8-1,0	8							8	
СКФ-8-1,3	8		320	520	420			8	6
СКФ-8-1,5	8							8	
СКФ-8-1,8	8		340	540	440			8	8
СКФ-8-2,0	8							8	
СКФ-8-2,2	8							8	
СКФ-9-0,25	9	100	240	440	340			8	4
СКФ-9-0,4	9		280	480	380			8	
СКФ-9-0,7	9	160						8	5
СКФ-9-1,0	9		320	520	420			8	6
СКФ-9-1,3	9							8	
СКФ-9-1,5	9							8	
СКФ-9-1,8	9		340	540	440			8	8
СКФ-9-2,0	9							8	
СКФ-9-2,2	9							8	
СКФ-10-0,25	10	100	280	480	380			8	4
СКФ-10-0,4	10							8	5
СКФ-10-0,7	10	160	320	520	420			8	
СКФ-10-1,0	10							8	6
СКФ-10-1,3	10							8	
СКФ-10-1,5	10							8	
СКФ-10-1,8	10		360	560	460			8	
СКФ-10-2,0	10							8	8
СКФ-10-2,2	10							8	
СКФ-11-0,25	11	100	280	520	400	36	25	8	5
СКФ-11-0,4	11							8	
СКФ-11-0,7	11	160	320	560	440			8	6
СКФ-11-1,0	11		360	600	480			8	
СКФ-11-1,3	11							8	
СКФ-11-1,5	11							8	
СКФ-11-1,8	11		400	640	520			8	
СКФ-11-2,0	11							8	
								8	8
СКФ-11-2,2	11							8	
СКФ-12-0,25	12	100	320	560	440			8	5
СКФ-12-0,4	12							8	
СКФ-12-0,7	12	160	360	640	480			8	6
СКФ-12-1,0	12							8	
СКФ-12-1,3	12		400	640	520			8	
СКФ-12-1,5	12							8	
СКФ-12-1,8	12							8	
СКФ-12-2,0	12							8	8
СКФ-12-2,2	12							8	

ПАРАМЕТРЕС DE BASE POUR LA BRIDE ET LA PIÈCE ENCASTRÉE DE СКФ

Désignation	Nom de la pièce encastrée	Dimensions du raccord de la bride du tronc du mât	
		d	n
СКФ-8-0,25 – СКФ-10-2,2	Ша 20x8x1000(AxB)	20	8
СКФ-11-0,25 – СКФ-12-2,2	Ша 30x8x1000(AxB)	30	12

d - diamètre du goujon utilisé
n - nombre de trous dans la bride
A - diamètre extérieur de la bride du tronc du mât
B - le diamètre sur lequel se trouvent les trous de la bride de raccordement du tronc du mât



ТУ BY 191039087.004-2011

DESIGNATION

Ils sont utilisés pour éclairer les zones éloignées des réseaux électriques.
Chaque poteau nécessite une spécification de conception en fonction de l'équipement installé et de la rafale maximale de vent dans l'endroit de montage.

CONSTRUCTION

Poteau rond - ancré ;
Hauteur du tronc du poteau - de 6 m à 9 m

REVÊTEMENT DE PROTECTION

Modèle ОСБ(о) - galvanisation à chaud.
Modèle ОСБ(хц) - galvanisation à froid.

CONTENU DE LA LIVRAISON

1. Câble - sur commande.
2. Tableau de commande - sur commande (voir pp. 78-79)

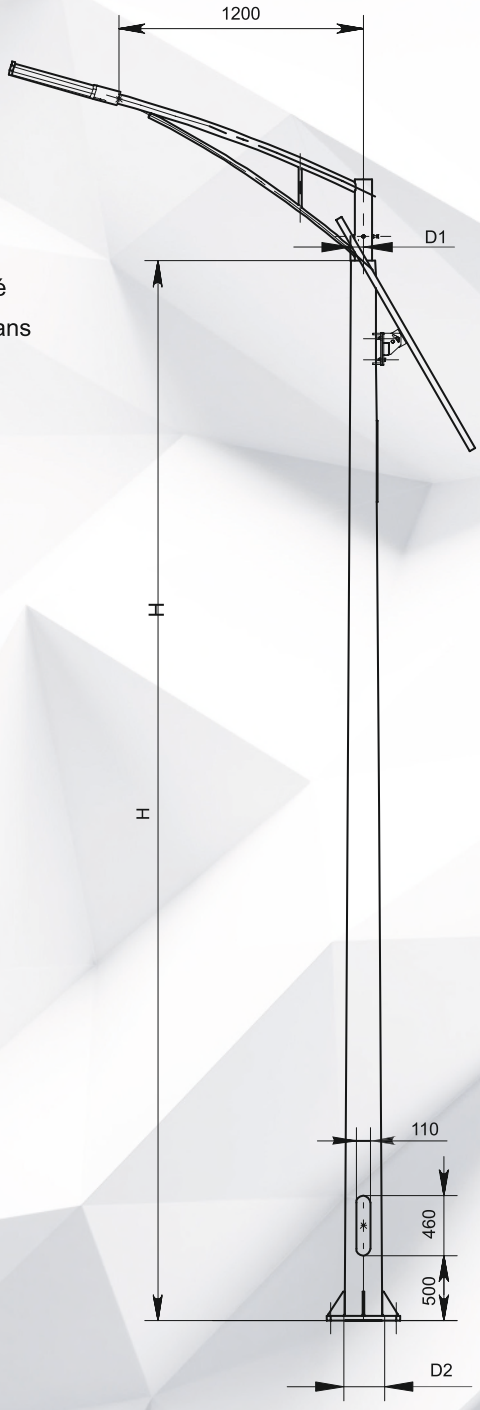

H	D1	D2	L1×L2	a×b	Poids / grosseur		Ancrage	Bloc de fondation	Chargements sur la base*	
m	mm	mm	mm x mm	mm x mm	kg	mm			M, kN x m	Q, kN
6,0	72	144	460×110	400×300	120,6	4	Ша 20x4x1500	ФБ-2-Ь-1500	6,64	2,02
7,0		156			138,4				8,63	2,39
8,0		168			154,3				11,62	2,61
9,0		180			170,5				14,61	2,83



POTEAUX METALLIQUES TUBULAIRES



DESIGNATION

Poteau d'éclairage métallique pour les rues piétonnes, les parcs, les places.

ТУ BY 191039087.004-2011

CONSTRUCTION

Poteau en acier:

OM1 - enfoui;

OM1a - ancré.

Hauteur du poteau - de 3 à 5 m.

REVETEMENT DE PROTECTION

Modèle OM(хц)

- revêtement **oldizinc™** et peinture par la voie électrostatique.

*Voir page 3 pour la technologie et les caractéristiques de l'application.

Modèle OM(o) - galvanisation à chaud;

*** Les produits par galvanisation à chaud peuvent être peints par voie électrostatique, en accord avec le client.**

Couleur sur commande (voir le tableau RAL à la page 101).

CONTENU DE LA LIVRAISON

1. Câble - sur commande.
2. Tableau de commande - sur commande (voir pp. 78-79)

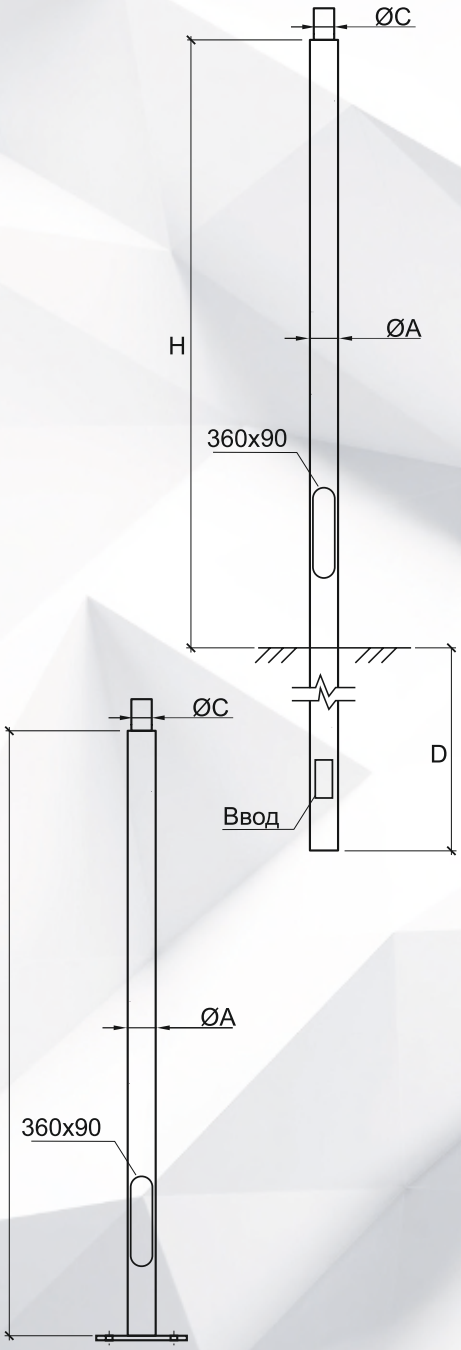

TABLEAU DE CARACTÉRISTIQUES OM1a SAXON

Type de poteau	H, m	øA, mm	øC, mm	Ancrage	Bloc de fondation	Poids, kg
OM1a-1-3.0-108	3,0	108	76	Ша 16x4x1200	ФБ-2-L-1200	32,02
OM1a-1-4.0-108	4,0	108	76			39,79
OM1a-1-5.0-108	5,0	108	76			47,56

TABLEAU DE CARACTÉRISTIQUES OM1 SAXON

Type de poteau	H, m	D, mm	øA, mm	øC, mm	Poids, kg
OM1-1-3.0-108	3,0	1200	108	76	35,43
OM1-1-4.0-108	4,0	1200	108	76	43,22
OM1-1-5.0-108	5,0	1200	108	76	50,99

Mayak (Phare) de Minsk



Centre commercial Green City



Novaya Borovaya



BC Azerbaidjanskiy Filimonova



Bibliothèque nationale du Bélarus



Palais de gymnastique rythmique



Novaya Borovaya



Maison rue Nemanskaya



Vialiki Kamen (Grande Pierre)



Vialiki Kamen (Grande Pierre)



Station-service Triple



Station-service Triple





ТУ BY 191039087.004-2011

DESIGNATION

Poteau d'éclairage métallique pour les rues piétonnes, les parcs, les places.

CONSTRUCTION

Poteau en acier:

OM5 - enfoui;

OM5a - ancré.

Hauteur du poteau- de 4 à 5 m

REVÊTEMENT DE PROTECTION

Modèle OM(хц) - revêtement **oldizinc™** et peinture par voie électrostatique.

*Voir page 3 pour la technologie et les caractéristiques de l'application.

Modèle OM(o) - galvanisation à chaud ;

*** Les produits par galvanisation à chaud peuvent être peints par voie électrostatique, en accord avec le client.**

Couleur sur commande (voir le tableau RAL à la page 101).

CONTENU DE LA LIVRAISON

1. Câble - sur commande.
2. Tableau de commande - sur commande (voir pp. 78-79)
3. Consoles démontables.

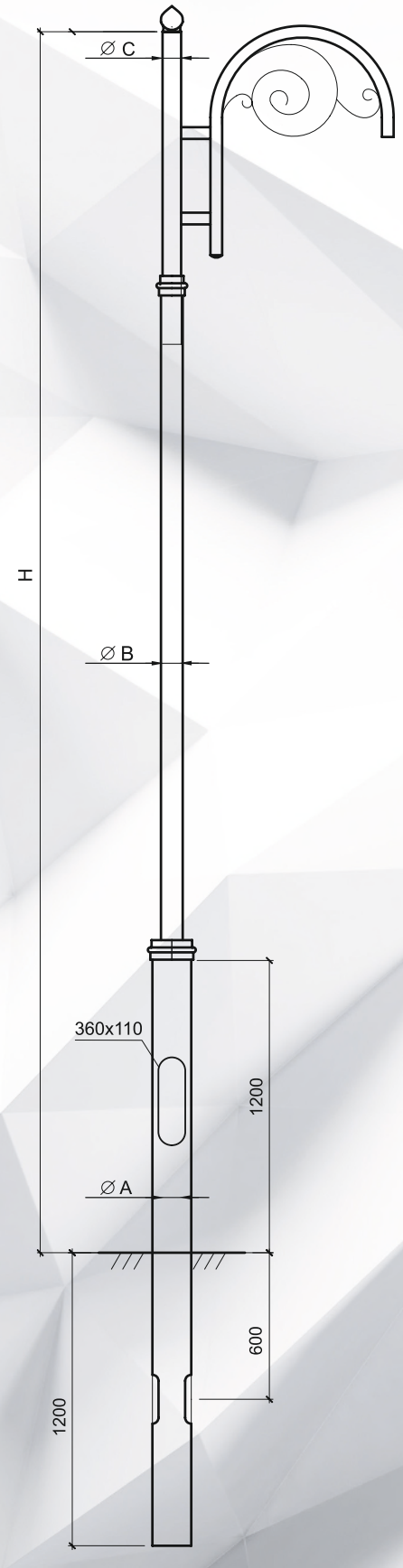

OM5(5)-1

TABLEAU DE CARACTÉRISTIQUES OM5a

Type de poteau	H,m	øA,mm	øB,mm	øC,mm	Ancrage	Bloc de fondation	Poids,kg
OM5(1)a-1-4.0-133/108/76	4,0	133	108	76	Ша 20x4x1200	ФБ-2-L-1500	54.13
OM5(1)a-1-5.0-133/108/76	5,0	133	108	76			59.58
OM5(1)a-3-4.0-133/108/76	4,0	133	108	76			66.45
OM5(1)a-3-5.0-133/108/76	5,0	133	108	76			71.9
OM5(2)a-1-4.0-133/108/76	4,0	133	108	76			50.62
OM5(2)a-1-5.0-133/108/76	5,0	133	108	76			56.07
OM5(3)a-1-4.0-133/108/76	4,0	133	108	76			54.51
OM5(3)a-1-5.0-133/108/76	5,0	133	108	76			59.97
OM5(3)a-2-4.0-133/108/76	4,0	133	108	76			58.96
OM5(3)a-2-5.0-133/108/76	5,0	133	108	76			64.41
OM5(4)a-2-4.0-133/108/76	4,0	133	108	76			59.23
OM5(4)a-2-5.0-133/108/76	5,0	133	108	76			63.81
OM5(5)a-1-4.0-133/108/76	4,0	133	108	76			59.83
OM5(5)a-1-5.0-133/108/76	5,0	133	108	76			65.28

TABLEAU DE CARACTÉRISTIQUES OMS

Type de poteau	H,m	D,mm	øA,mm	øB,mm	øC,mm	Poids,kg
OM5(1)-1-4.0-133/108/76	4,0	1200	133	108	76	55
OM5(1)-1-5.0-133/108/76	5,0	1200	133	108	76	60.45
OM5(1)-3-4.0-133/108/76	4,0	1200	133	108	76	66.71
OM5(1)-3-5.0-133/108/76	5,0	1200	133	108	76	72.11
OM5(2)-1-4.0-133/108/76	4,0	1200	133	108	76	51.48
OM5(2)-1-5.0-133/108/76	5,0	1200	133	108	76	56.95
OM5(3)-1-4.0-133/108/76	4,0	1200	133	108	76	55.39
OM5(3)-1-5.0-133/108/76	5,0	1200	133	108	76	59.97
OM5(3)-2-4.0-133/108/76	4,0	1200	133	108	76	59.84
OM5(3)-2-5.0-133/108/76	5,0	1200	133	108	76	64.42
OM5(4)-2-4.0-133/108/76	4,0	1200	133	108	76	60.1
OM5(4)-2-5.0-133/108/76	5,0	1200	133	108	76	64.68
OM5(5)-1-4.0-133/108/76	4,0	1200	133	108	76	60.71
OM5(5)-1-5.0-133/108/76	5,0	1200	133	108	76	66.11

CHARGEMENTS SUR LE PIED DU POTEAU, BLOC DE FONDATION

Type de poteau	H,m	Couple torque, kNm	Force axiale, kN	Force transversale, kN
OM5(1)-1, OM5(2)-1, OM5(3)-1 OM5(1)a-1, OM5(2)a-1, OM5(3)a-1 OM5(5)-1, OM5(5)a-1	4.0	-0.23	-0.31	1.16
	5.0	-0.31	-0.47	0.19
OM5(1)-2, OM5(2)-2, OM5(3)-2, OM5(4)-2, OM5(1)a-2, OM5(2)a-2, OM5(3)a-2, OM5(4)a-2	4.0	-0.44	-0.67	0.17
	5.0	-0.50	-0.83	0.20
OM5(1)-3, OM5(1)a-3	4 0	-0 68 (0 10)	-0 81	0 17
	5.0	-0.76 (0.12)	-0.96	0.20

Note: La charge est spécifiée sans le modèle de console.



OM5(1)-1



OM5(1)-3



OM5(2)-1



OM5(3)-2



OM5(3)-1



OM5(4)-2

Localité Ratomka



MTZ



Localité Lesnoy





ТУ BY 191039087.004-2011

DESIGNATION

Poteau d'éclairage métallique pour les parcs, les squares, les rues et les places.

CONSTRUCTION

Poteau en acier:

OM6 - enfoui;

OM6a - ancré.

Hauteur du poteau- de 4 à 5 m

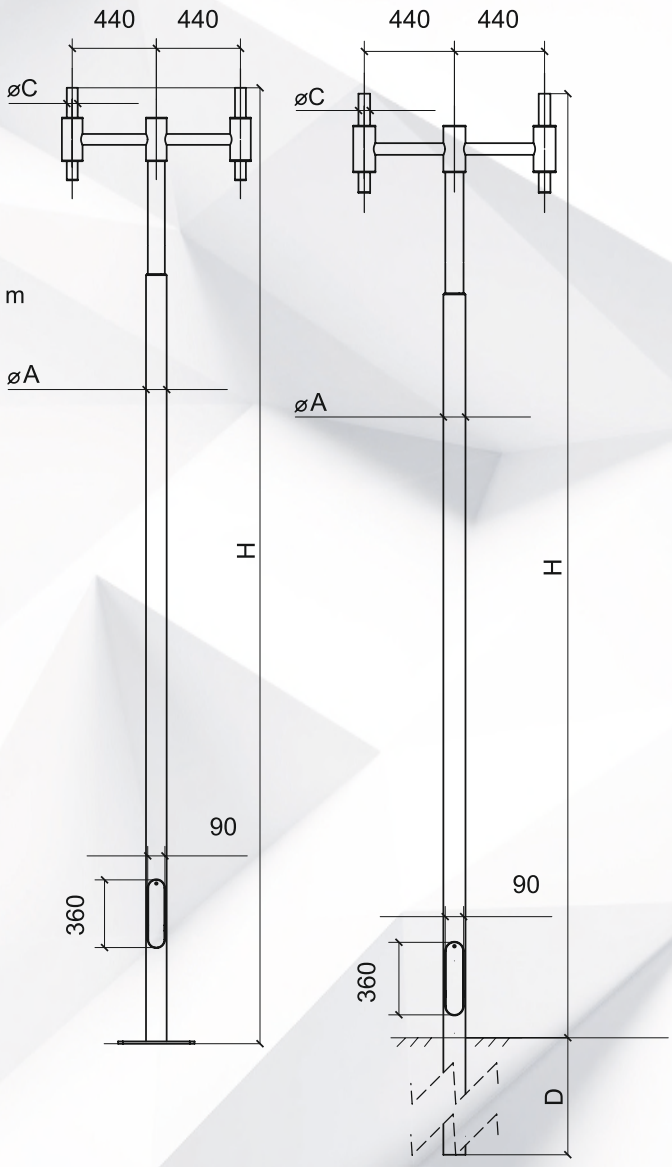

REVÊTEMENT DE PROTECTION

Modèle OM(хц) - revêtement **oldizinc™** et peinture par voie électrostatique.

* Voir page 3 pour la technologie et les caractéristiques de l'application.

Modèle OM(o) - galvanisation à chaud;

*** Les produits par galvanisation à chaud peuvent être peints par voie électrostatique, en consultation avec le client.**

CONTENU DE LA LIVRAISON

1. Câble - sur commande ;

Couleur sur commande (voir le tableau RAL à la page 101).

CONTENU DE LA LIVRAISON

1. Câble - sur commande.
2. Tableau de commande - sur commande (voir pp. 78-79)
3. Consoles démontables.

TABLEAU DE CARACTÉRISTIQUES OM6a

Type de poteau	H,m	øA,mm	øC,mm	Ancrage	Bloc de fondation	Poids, kg
OM6a-1-4.0-108/76	4,0	108	57	Ша 20x4x1200	ФБ-2-L-1500	53.09
OM6a-1-4.5-108/76	4,5	108	57			57.01
OM6a-1-5.0-108/76	5,0	108	57			60.93
OM6a-2-4.0-108/76	4,0	108	57			60.81
OM6a-2-4.5-108/76	4,5	108	57			64.73
OM6a-2-5.0-108/76	5,0	108	57			68.65
OM6a-4-4.0-108/76	4,0	108	57			76.28
OM6a-4-4.5-108/76	4,5	108	57			80.2
OM6a-4-5.0-108/76	5,0	108	57			84.12

TABLEAU DE CARACTÉRISTIQUES OM6a

Type de poteau	H,m	D,mm	øA,mm	øC,mm	Poids, kg
OM6-1-4.0-108/76	4,0	1200	108	57	47.47
OM6-1-4.5-108/76	4,5	1200	108	57	51.4
OM6-1-5.0-108/76	5,0	1200	108	57	55.32
OM6-2-4.0-108/76	4,0	1200	108	57	55.19
OM6-2-4.5-108/76	4,5	1200	108	57	59.12
OM6-2-5.0-108/76	5,0	1200	108	57	63.04
OM6-4-4.0-108/76	4,0	1200	108	57	70.66
OM6-4-4.5-108/76	4,5	1200	108	57	74.59
OM6-4-5.0-108/76	5,0	1200	108	57	78.51

Note: l'application de tuyaux ronds soudés par voie électrique dans les éléments de poteau est autorisée.

CHARGEMENTS SUR LE BLOC DE FONDATION

Poteau	Couple torque, kNm	Force axiale, kN	Force transversale, kN
OM6-1/OM6a-1	-0,58	-0,66	0,20
OM6-2/OM6a-2	-0,50	-0,83	0,20
OM6-4/OM6a-4	-0,78	-0,74	0,20

Note: La charge est spécifiée sans le modèle de console





ТУ BY 191039087.004-2011

DESIGNATION

Poteau d'éclairage métallique pour les parcs, les squares, les rues et les places.

CONSTRUCTION

Poteau en acier:
OM7 - enfoui;
OM7a - ancré.
Hauteur du poteau - de 3,6 m à 4,6 m.

REVÊTEMENT DE PROTECTION

Modèle OM(хц) - revêtement **oldizinc™** et peinture par voie électrostatique.
* Voir page 3 pour la technologie et les caractéristiques de l'application.
Modèle OM(o) - galvanisation à chaud;
*** Les produits par galvanisation à chaud peuvent être peints par voie électrostatique, en accord avec le client.**
Couleur sur commande (voir le tableau RAL à la page 101).

CONTENU DE LA LIVRAISON

1. Câble - sur commande.
2. Tableau de commande - sur commande (voir pp. 78-79)

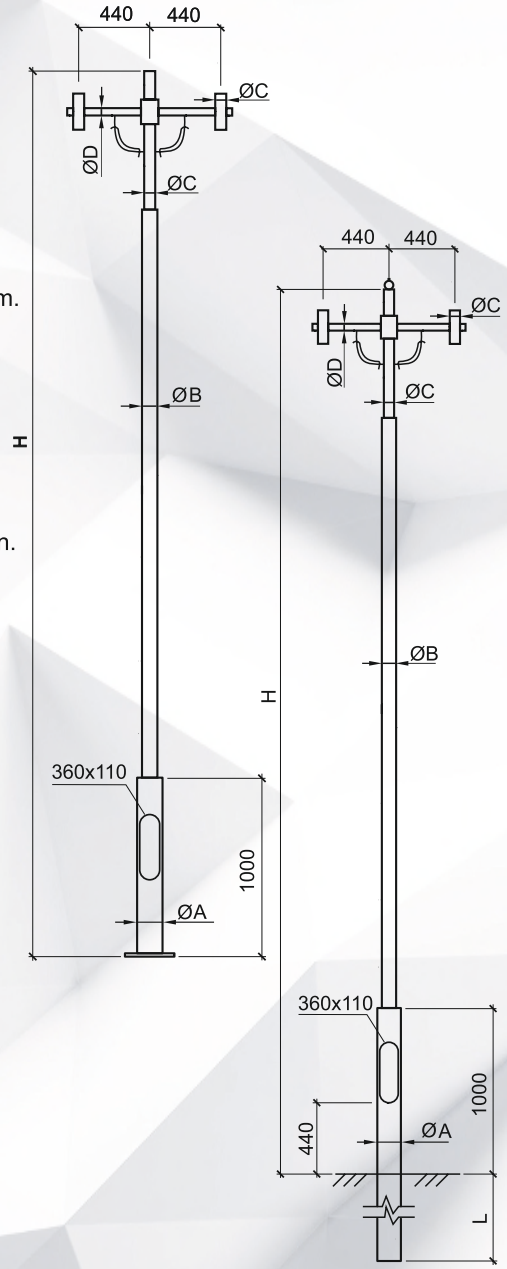

TABLEAU DE CARACTÉRISTIQUES OM7a

Type de poteau	H, m	øA, mm	øB, mm	øC, mm	øD, mm	Ancrage	Bloc de fondation	Poids, kg
OM7a-2-3.6-133/89	3,6	133	89	57	48	Ша 20x4x1200	ФБ-2-L-1500	51.64
OM7a-2-4.6-133/89	4,6	133	89	57	48			58.06

TABLEAU DE CARACTÉRISTIQUES OM7

Type de poteau	H,m	L,mm	øA,mm	øB,mm	øC,mm	øD,mm	Poids,kg
OM7-2-3.6-133/89	3,6	1200	133	89	57	48	52.59
OM7-2-4.6-133/89	4,6	1200	133	89	57	48	58.95

CHARGEMENTS SUR LE PIED DU POTEAU, BLOC DE FONDATION

Poteau	H,m	Couple torque, kNm	Force axiale, kN	Force transversale, kN
OM7/OM7a	3,6	-0,26	-0,63	0,16
	4,6	-0,42	-0,70	0,19

Note: La charge est spécifiée sans le modèle de console.

OM8 POTEAU METALLIQUE

ТУ BY 191039087.004-2011

DESIGNATION
Poteau décoratif pour les espaces extérieurs et les terrasses, pavillons, etc.

CONSTRUCTION
Le poteau d'ancrage est en acier.
Hauteur du poteau - de 1,14 m à 1,20 m.

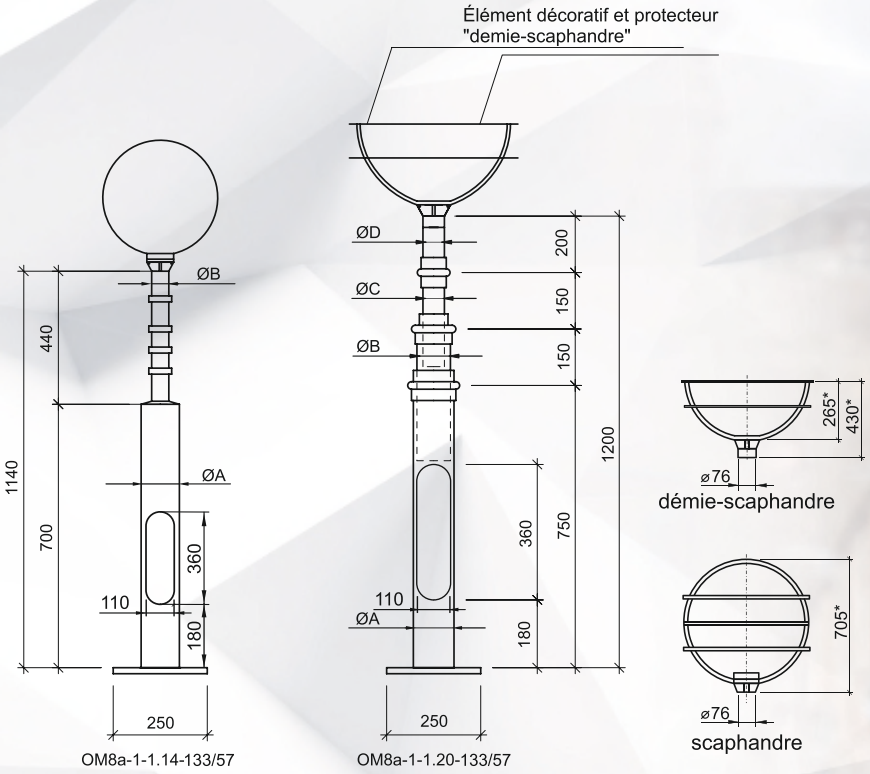

REVÊTEMENT DE PROTECTION

Modèle OM(хц) - revêtement **oldizinc™** et peinture par voie électrostatique.

* Voir page 3 pour la technologie et les caractéristiques de l'application.

Modèle OM(o) - galvanisation à chaud;

*** Les produits par galvanisation à chaud peuvent être peints par voie électrostatique, en consultation avec le client.**

Couleur sur commande (voir le tableau RAL à la page 101).

CONTENU DE LA LIVRAISON

1. Câble - sur commande.
2. Tableau de commande - sur commande (voir pp. 78-79)

TABLEAU DE CARACTÉRISTIQUES OM8a

Type de poteau	H,m	øA, mm	øB, mm	øC, mm	øD, mm	Ancrage	Bloc de fondation	Poids, kg
OM8a-1-1.14-133/57	1,14	133	57	-	-	Ша 16x4x1200	ФБ-2-L-1200	16.47
OM8a-1-1.20-133/57	1,2	133	108	76	57			30

TABLEAU DE CARACTÉRISTIQUES OM8

Type de poteau	H,m	L, mm	øA, mm	øB, mm	øC, mm	øD, mm	Poids, kg
OM8-1-1.14-133/57	1,14	1000	133	57	-	-	24.44
OM8-1-1.20-133/57	1,2	1000	133	108	76	57	37.98

ТУ BY 191039087.004-2011



DESIGNATION

Poteau d'éclairage métallique pour les parcs, les squares et les rues.

CONSTRUCTION:

Poteau en acier:

OM10a - ancré.

REVETEMENT DE PROTECTION

Modèle OM(хц)a - revêtement **oldizinc™** et peinture par voie électrostatique.

Modèle OM(o)a - galvanisation à chaud;

Les produits par galvanisation à chaud peuvent être peints par voie électrostatique, en accord avec le client.

Couleur sur commande (voir le tableau RAL à la page 101).

CONTENU DE LA LIVRAISON

1. Module LED 60-90W; (KSS - courbe, optique secondaire - lentilles)
2. Câble - sur commande.
3. Tableau de commande (voir pp. 78-79) - sur commande.
1. Consoles démontables.

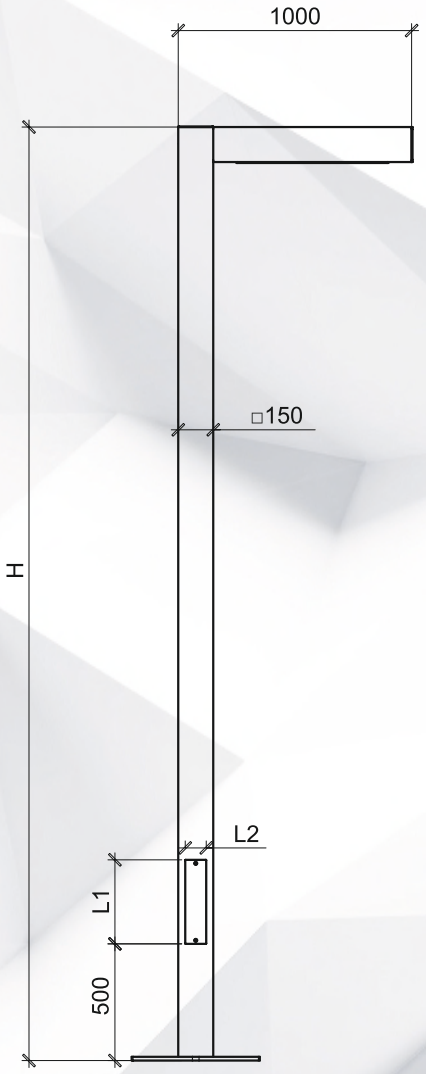

Nom	Type de lampe	Puissance	Efficacité énergétique	Base
OM10	Module LED	60	90	—

TABLEAU DE CARACTÉRISTIQUES OM10a

Type de poteau	H,m	L1×L2,mm	Poids, kg	Ancrage	Bloc de fondation
OM10a-1-4,0-150x150	4,0	360×90	145	Ша 20x4x1500	ФБ-2-L-1500
OM10a-1-5,0-150x150	5,0		172		
OM10a-1-6,0-150x150	6,0		199		
OM10a-1-7,0-150x150	7,0		229	Ша 20x4x1700	
OM10a-1-8,0-150x150	8,0		258		
OM10a-1-9,0-150x150	9,0		288		



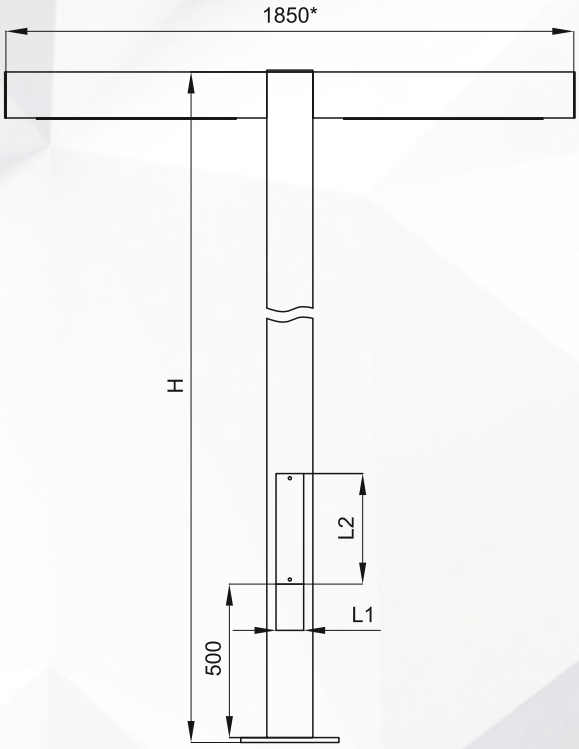

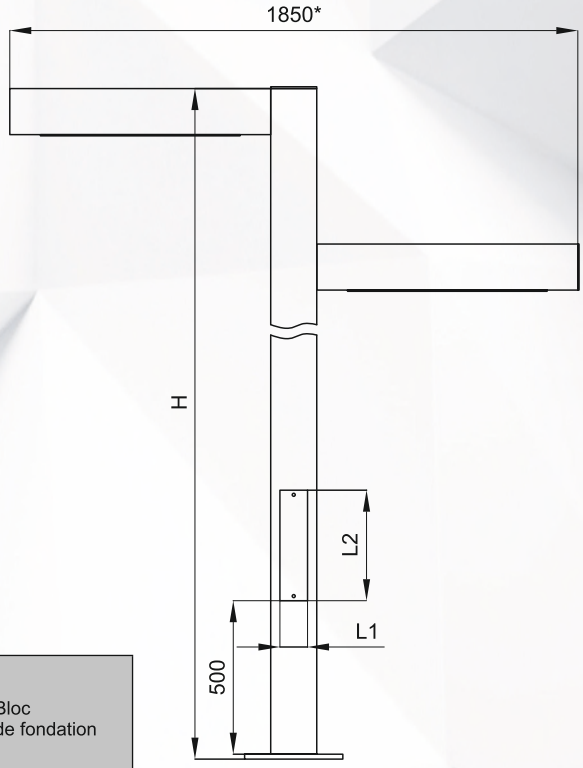

TABLEAU DE CARACTÉRISTIQUES OM10a

Type de poteau	H,m	L1×L2,mm	Poids, kg	Ancrage	Bloc de fondation
OM10a-2-4,0-150x150	4,0	360×90	165	Ша 20x4x1500	ФБ-2-L-1500
OM10a-2-5,0-150x150	5,0		192		
OM10a-2-6,0-150x150	6,0		219		
OM10a-2-7,0-150x150	7,0		249	Ша 20x4x1700	
OM10a-2-8,0-150x150	8,0		278		
OM10a-2-9,0-150x150	9,0		308		



ТУ BY 191039087.004-2011

DESIGNATION

Poteau d'éclairage métallique pour les parcs, les places et les rues.

CONSTRUCTION:

Poteau en acier:

OM11a - ancré.

Hauteur de poteau - de 4 m à 6m

REVETEMENT DE PROTECTION

Modèle OM(хц)a - revêtement **oldizinc™** et peinture par voie électrostatique.

Couleur sur commande

(voir le tableau RAL à la page 101).

CONTENU DE LA LIVRAISON

1. Lampe LED 30W
2. Module LED - sur commande
3. Câble - sur commande.
4. Tableau de commande - sur commande

(voir pp. 78-79)

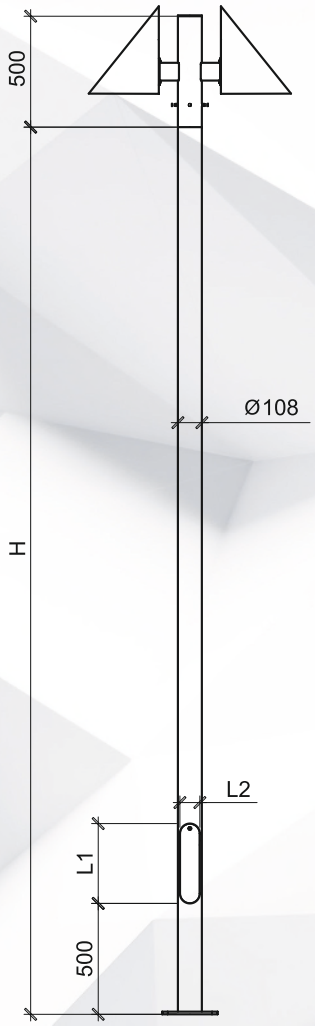

TABLEAU DE CARACTÉRISTIQUES OM11a

Type de poteau	H,m	L1×L2,mm	Poids, kg	Ancrage	Bloc de fondation
OM11a-1-4,0-108	4,0	360×90	50,6	Ша 20x4x1500	ФБ-2-L-1500
OM11a-1-5,0-108	5,0		58,4		
OM11a-1-6,0-108	6,0		66,2		
OM11a-2-4,0-108	4,0		58,4		
OM11a-2-5,0-108	5,0		66,2		
OM11a-2-6,0-108	6,0		74		

BC Univest-M



Bibliothèque nationale du Bélarus



BC Univest-M



Localité Lesnoy



Studio d'enregistrement rue Kommunisticheskaya, Minsk





ТУ BY 191039087.004-2011

DESIGNATION
Poteau de système d'éclairage de lumière réfléchie pour les rues, les places, les parcs, les squares et les quais.

CONSTRUCTION
Poteau en acier:
OM13 - enfoui;
OM13a - ancré,
Réflecteur en acier peint.

REVÊTEMENT DE PROTECTION
Modèle OM(хц) - revêtement **oldizinc™** et peinture par voie électrostatique.
* Voir page 3 pour la technologie et les caractéristiques de l'application.

Modèle OM(o) - galvanisation à chaud;
*** Les produits par galvanisation à chaud peuvent être peints par voie électrostatique, en consultation avec le client.**
Couleur sur commande (voir le tableau RAL à la page 101).

CONTENU DE LA LIVRAISON
1. LED lampe
2. Verre protecteur trempé
3. Câble - sur commande.
4. Tableau de commande - sur commande (voir pp. 78-79)

CARACTÉRISTIQUES D'ÉCLAIRAGE
Les caractéristiques sont présentées pour le système d'éclairage OM13 avec un angle d'inclinaison du réflecteur de 30 degrés. Des systèmes d'éclairage avec un angle de déflecteur différent peuvent être fabriqués sur demande.
Coefficient de réserve de flux lumineux -1,5.

220V
50 Hz

IP66

Courbe isoluxe

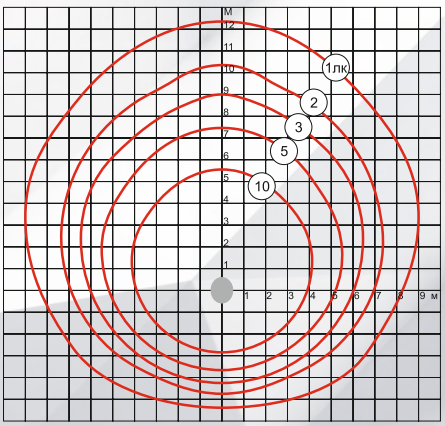

Épaisseurde la plateformede la route, m	Intervalle, m / lumière moyenne, lx sous un éclairage uniforme Emin/Emyn		
	0,1	0,2	0,3
2	19 / 14,0	14 / 20,0	13 / 20,0
4	20 / 11,0	15,5 / 14,0	13,5 / 17,0
6	22 / 8,5	16 / 12,0	13 / 13,0
8	21 / 7,2	15 / 9,7	9 / 16,0
10	20 / 6,0	9 / 14,0	–

Nom	Type de lampe	Puissance	Efficacité énergétique	Base
OM13	LED*	30	90	E27
OM13	LED*	40	90	E40/E27
OM13	LED*	50	90	E40/E27

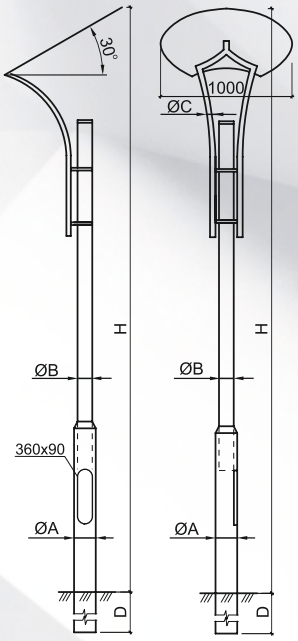

OM13(1)-1-4.29-108/32

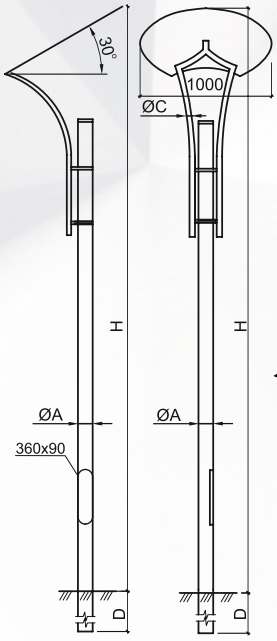

OM13-1-4.29-108/32

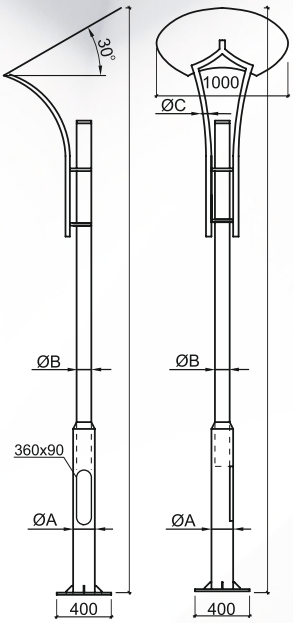

OM13(1)a-1-4.29-108/32

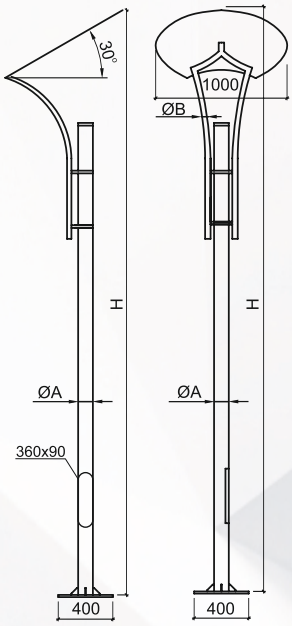

OM13a-1-4.29-108/32

TABLEAU DE CARACTÉRISTIQUES OM13a

Type de poteau	H, m	øA,mm	øB, mm	øC, mm	Ancrage	Bloc de fondation	Poids, kg
OM13a-1-4.29-108/32	4,29	108	-	32	Ша 20x4x1200	ФБ-2-L-1500	73.75
OM13(1)a-1-4.29-108/32	4,29	159	108	32			81.29

TABLEAU DE CARACTÉRISTIQUES OM13

Type de poteau	H, m	D, mm	øA, mm	øB, mm	øC, mm	Poids, kg
OM13-1-4.29-108/32	4,29	1200	108	-	32	68.46
OM13(1)-1-4.29-108/32	4,29	1200	159	108	32	89.07

CHARGEMENTS SUR LE PIED DU POTEAU, BLOC DE FONDATION

Poteau	H, m	Couple torque, kNm	Force axiale, kN	Force transversale, kN
OM13/ OM13a	4.29	-0.25	-0.30	0.17
OM13(1)/ OM13(1)a	4.29	-0.27	-0.34	0.19









DESIGNATION

Poteau d'éclairage métallique pour les rues, les autoroutes, les places, les parcs et les squares.

TY BY 191039087.004-2011

CONSTRUCTION

OM18 - enfoui

OM18a - ancré

REVETEMENT DE PROTECTION

Modèle OM(хц)a - revêtement **oldizinc™** et peinture par voie électrostatique.

* Voir page 3 pour la technologie et les caractéristiques de l'application.

Modèle OM(o) - galvanisation à chaud;

*** Les produits par galvanisation à chaud peuvent être peints par voie électrostatique, en accord avec le client.**

Couleur sur commande (voir le tableau RAL à la page 101).

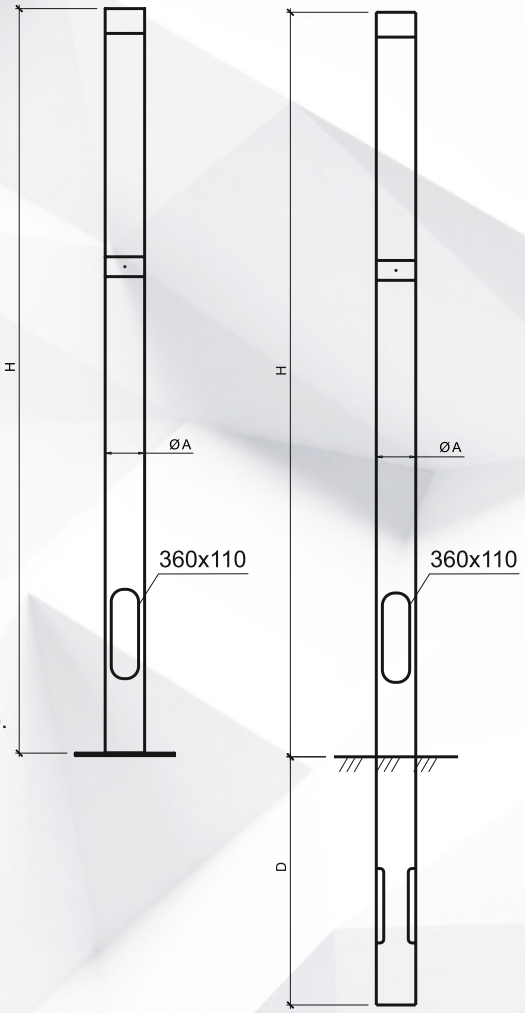

CONTENU DE LA LIVRAISON

1. LED lampe
2. Tuyau en polycarbonate de protection.
3. Câble - sur commande.
4. Tableau de commande - sur commande (voir pp. 78-79)

TABLEAU DE CARACTÉRISTIQUES OM18a

Type de poteau	H,m	øA,mm	Ancrage	Bloc de fondation	Poids,kg
OM18a-1-1.0-159	1,0	159	Ша 16x4x600	ФБ-2-L-1200	23.73
OM18a-1-1.5-159	1,5	159			30.24
OM18a-1-3.0-159	3,0	159			46.11

TABLEAU DE CARACTÉRISTIQUES OM18

Type de poteau	H,m	D, mm	øA, mm	Poids,kg
OM18-1-1.0-159	1,0	500	159	23.43
OM18-1-1.5-159	1,5	1000	159	36.12
OM18-1-3.0-159	3,0	1000	159	51.99

*La hauteur du poteau est modifiée en accord avec le client.

CHARGEMENTS SUR LE PIED DU POTEAU, BLOC DE FONDATION

Type de poteau	H,m	Couple torque, kNm	Force axiale, kN	Force transversale, kN
OM18-1/OM18a-1	1.0	-0.07	-0.10	0.05
	1.5	-0.09	-0.12	0.07

Nom	Type de lampe	Puissance	Efficacité énergétique	Base
OM18	LED*	40	90	E40/E27
OM18	LED*	50	90	E40/E27
OM18	LED*	80	90	E40/E27

* - où les dimensions principales de la lampe ne doivent pas dépasser Ø = 140 mm

MTZ



Borovlyany



BC à Korolyov stan



Complexe sportif Olympic Arena



BGAS (Académie d'État bélarusse des communications), Minsk

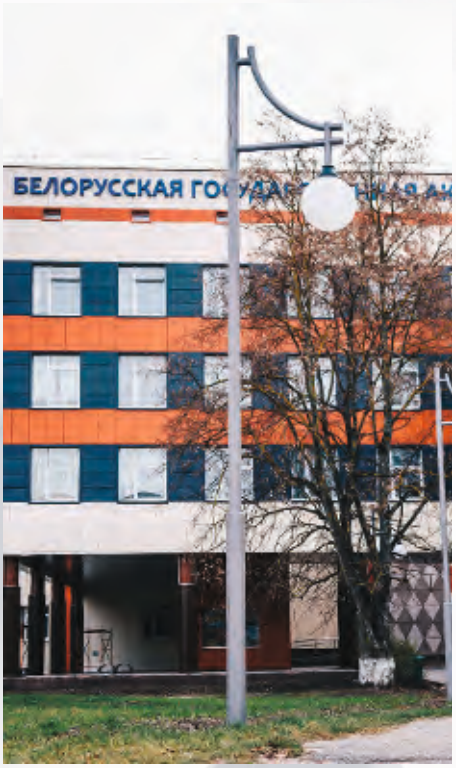

Velodorojka(Piste cyclable) av. Pobediteley





ТУ BY 191039087.004-2011

DESIGNATION

Poteau d'éclairage métallique pour les rues, les places, les parcs et les squares.

CONSTRUCTION

OM21 - enfoui

OM21a - ancré

Le bloc d'ancrage est indiqué comme une position séparée.

REVÊTEMENT DE PROTECTION

Modèle OM(хц) - revêtement **oldizinc™** et peinture par voie électrostatique.

* Voir page 3 pour la technologie et les caractéristiques de l'application.

Couleur sur commande

(voir le tableau RAL à la page 101)

CONTENU DE LA LIVRAISON

1. LED lampe
2. Verre protecteur trempé
3. Tuyau de protection en polycarbonate transparent (option tuyau mat disponible)
4. Tableau de commande- sur commande (voir pp. 78-79)

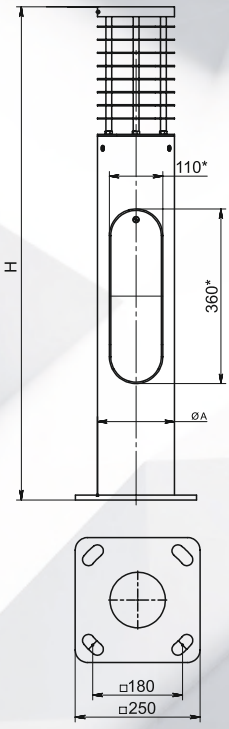

Type de construction	H, mm	D, mm	øA, mm	Poids, kg
OM21-1-1.0-159	1000	500	159	24.9
OM21-1-1.5-159	1500	500	159	32.8
OM21a-1-1.0-159	1000	–	159	19.3
OM21a-1-1.5-159	1500	–	159	27.0

*La hauteur du poteau est modifiée en accord avec le client.

Nom	Type de lampe	Puissance	Efficacité énergétique	Base
OM21	LED*	30	90	E27
OM21	LED*	40	90	E40/E27
OM21	LED*	50	90	E40/E27

* - où les dimensions principales de la lampe ne doivent pas dépasser Ø = 95 mm

OM22 POTEAU METALLIQUE

ТУ BY 191039087.004-2011

DESIGNATION

Poteau d'éclairage métallique pour les rues, les places, les parcs et les squares.

CONSTRUCTION

OM22a - ancré

Le bloc d'ancrage est indiqué comme une position séparée.

REVÊTEMENT DE PROTECTION

Modèle OM(xц) - revêtement **oldizinc™** et peinture par voie électrostatique.

* Voir page 3 pour la technologie et les caractéristiques de l'application.

Couleur sur commande (voir le tableau RAL à la page 101)

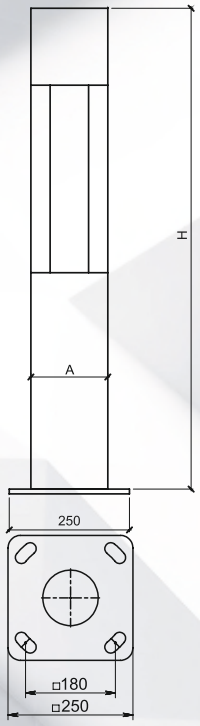

CONTENU DE LA LIVRAISON

1. LED lampe
2. Verre protecteur trempé
3. Câble - sur commande.
4. Tableau de commande- sur commande (voir pp. 78-79)



Type de poteau	H, m	A, mm	Poids, kg
OM22a-1-1,0-159	1,0	160	13,9
OM22a-1-1,5-159	1,5	160	20,9
OM22a-1-3,0-159	3,0	160	40,1

*La hauteur du poteau est modifiée en accord avec le client.

Nom	Type de lampe	Puissance	Efficacité énergétique	Base
OM22	Module LED	25	90	E27
OM22	LED projecteur	20	90	E40/E27
OM22	LED projecteur	30	90	E40/E27

BLOCS D'ANCRAGE

ТУ BY 191039087.010-2018

Désignation
Bloc d'ancrage avec l'unité d'entrée et fondation pour le montage de poteaux métalliques.

Revêtement de protection
Les pièces métalliques sont peintes.

Contenu de la livraison
Les rondelles et les écrous
Le bloc d'ancrage est une partie intégrante de la fondation.
Capuchon de protection.

Bloc d'ancrage Φa-2(y)

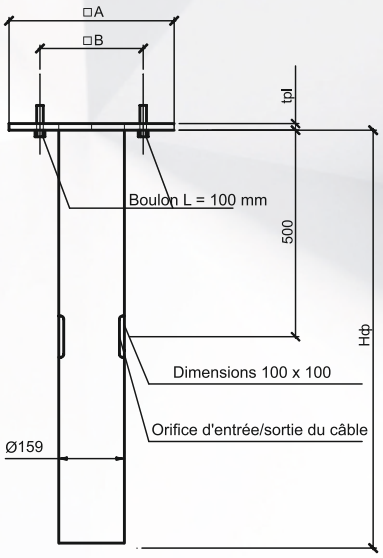

Bloc d'ancrage Φa-3(y)

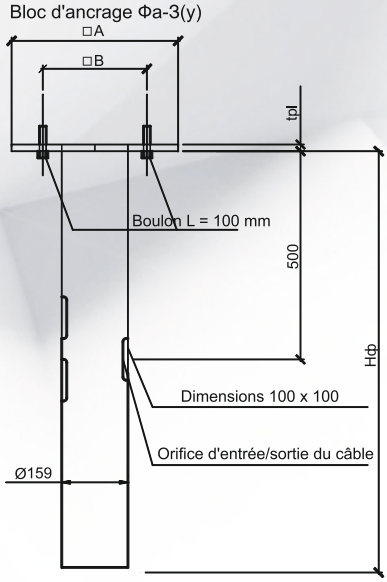

Marquage	Dimensions de la bride A/B, mm	Grosseur de la bride tpl, mm*	Profondeur de la position Nf, mm	Hauteur du poteau, m	Diamètre du puits, mm**	Débit de béton indicatif, en m^3	Classe minimale de béton
Φa-2(y)-1200 Φa-3(y)-1200	300/400	10-16	1200	jusqu'à 5	500	0,22	C16/20
Φa-2(y)-1500 Φa-3(y)-1500	300/400	10-16	1500	de 6 à 10	500	0,27	
Φa-2(y)-1700 Φa-3(y)-1700	300/400	10-16	1700	de 10 à 12	600	0,48	

*La grosseur de la bride Φa est adoptée comme étant égale à la grosseur de la bride de poteau
**les données sont basées sur les recommandations

Caractéristiques
Blocs d'ancrage épaisseur-D-n-L
D- diamètre du goujon
n - nombre de goujons
L - longueur du goujon

Ancrages utilisés pour les poteaux:

Marquage	Hauteur du poteau, m
Ша-16-4-620	jusqu'à 1,5
Ша-16-4-1000	de 1,5 à 3
Ша-16-4-1200 Ша-20-4-1200	de 3 à 8
Ша-20-4-1500	de 8 à 10
Ша-20-4-1700	plus de 10

Bloc d'ancrage épaisseur D-n-L

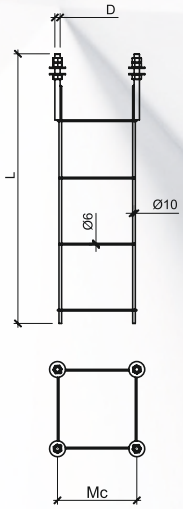

d'ancrage (enveloppe de renforcement) épaisseur D-n-L(A x b)

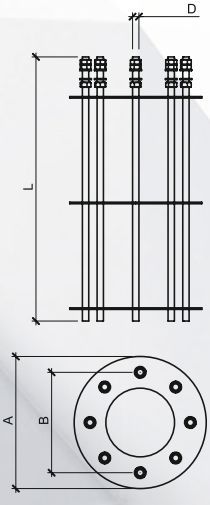

Blocs d'ancrage (enveloppe de renforcement) Épaisseur-D-n-L(A x b)
D- diamètre du goujon
n - nombre de goujons
L - longueur du goujon
A - diamètre extérieur de la bride
B - diamètre de l'emplacement du goujon
* Pour les produits hors prix, le diamètre du goujon est conçu pour chaque poteau spécifique.
Ils servent en tant que pièces encastrées des fondations des mâts de projecteurs et du parafoudre.

ТУ BY 191039087.010-2018

Bloc de fondation ФБ-2-L

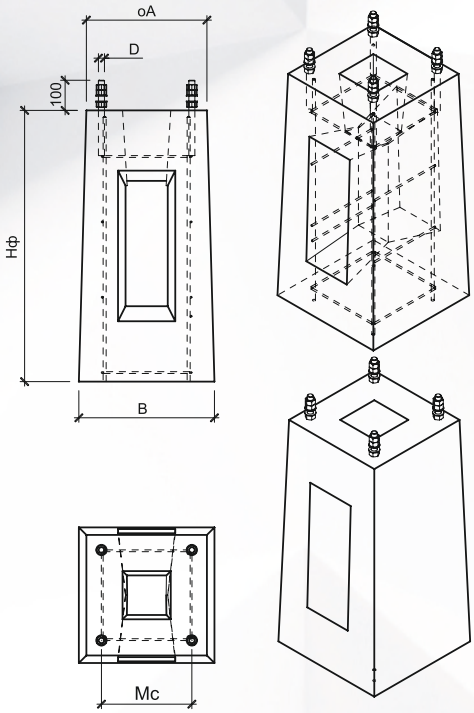

BLOC DE FONDATION ФБ-2-LL

Marquage	Dimensions du bloc A/B, mm	Profondeur de la position Nf, mm	Diamètre du goujon D, mm	Distance centre à centre des goujons Mc, mm	Hauteur du poteau, m	Classe minimale de béton
ФБ-2-L-1200	300/350	1100	16	180	Jusqu'à 5	C16/20
ФБ-2-L-1500	400/450	1400	20	300	de 6 à 10	



ТУ BY 191039087.004-2011

DESIGNATION:
Colonne pour accrocher des feux de circulation.

CONSTRUCTION:
КВС3 - enfoui.

REVÊTEMENT DE PROTECTION:
Modèle КВС3(хц) - revêtement **oldizinc™** et peinture par voie électrostatique.
* Voir page 3 pour la technologie et les caractéristiques de l'application.
КВС3 (о) - galvanisation à chaud;
*** Les produits par galvanisation à chaud peuvent être peints en consultation avec le client.**
Couleur sur commande (voir le tableau RAL à la page 101)

CONTENU DE LA LIVRAISON:
1. Câble - sur commande.
2. Couleur - sur commande

Type de construction	H,mm	L,mm	A,mm	ØB,mm	ØC,mm	Poids, kg
КВС3-6.0/1.5-219/108	6000	1500	219	108	57	159
КВС3-6.0/2.0 -219/108	6000	2000	219	108	57	176

КВС3

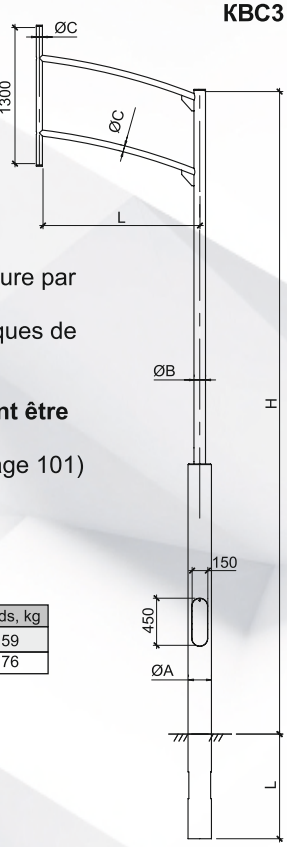

DESIGNATION:
Colonne pour accrocher des feux de circulation.

CONSTRUCTION:
КС - enfoui.

REVÊTEMENT DE PROTECTION:
КС (хц) - revêtement **oldizinc™** et peinture par voie électrostatique.
* Voir page 3 pour la technologie et les caractéristiques de l'application.
КС (о) - galvanisation à chaud;
*** Les produits par galvanisation à chaud peuvent être peints en consultation avec le client.**
Couleur sur commande (voir le tableau RAL à la page 101)

CONTENU DE LA LIVRAISON:
1. Câble - sur commande.
2. Couleur - sur commande

Type de construction	H,mm	ØA,mm	ØB,mm	Poids, kg
КС-5,75-133	5000	133	57	76

КС

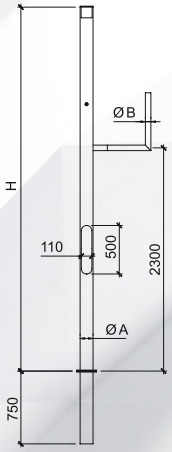

DESIGNATION:
Console pour accrocher des feux de circulation.

CONSTRUCTION:
КрВС - console sur les colliers.

REVÊTEMENT DE PROTECTION:
КрВС (хц) - revêtement **oldizinc™** et peinture par voie électrostatique.
* Voir page 3 pour la technologie et les caractéristiques de l'application.
КрВС (о) - galvanisation à chaud;
*** Les produits par galvanisation à chaud peuvent être peints en consultation avec le client.**
Couleur sur commande (voir le tableau RAL à la page 101)

КрВС

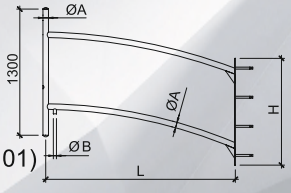

CONTENU DE LA LIVRAISON:
1. Câble - sur commande.
2. Couleur - sur commande

Type de construction	H,mm	L,mm	ØA,mm	ØB,mm	Poids, kg
КрВС-1.1/1.5	1100	1500	57	32	36
КрВС-1.1/2.0	1200	2000	57	32	40

Vialiki Kamen (Grande Pierre)



MAE rue Lénin, Minsk



Centre commercial Diamond





ALL sur MKAD





Mayak (Phare) de Minsk



Vialiki Kamen (Grande Pierre)





CONSOLES



CONSOLES



ТУ BY 191039087.004-2011

DESIGNATION
Console mural pour l'élément éclairant de type cantilever.

CONSTRUCTION
Le console est en acier.
Pour les éléments éclairants avec un trou de montage supérieur à 48 mm.

REVÊTEMENT DE PROTECTION
Modèle K(хц) - revêtement **oldizinc™** et peinture par voie électrostatique.
* Voir page 3 pour la technologie et les caractéristiques de l'application.
Modèle K(o) - galvanisation à chaud;
*** Les produits par galvanisation à chaud peuvent être peints par voie électrostatique, en consultation avec le client.**
Couleur sur commande (voir le tableau RAL à la page 101).

CONTENU DE LA LIVRAISON
Vis taraudeuses de toiture - 4 pièces

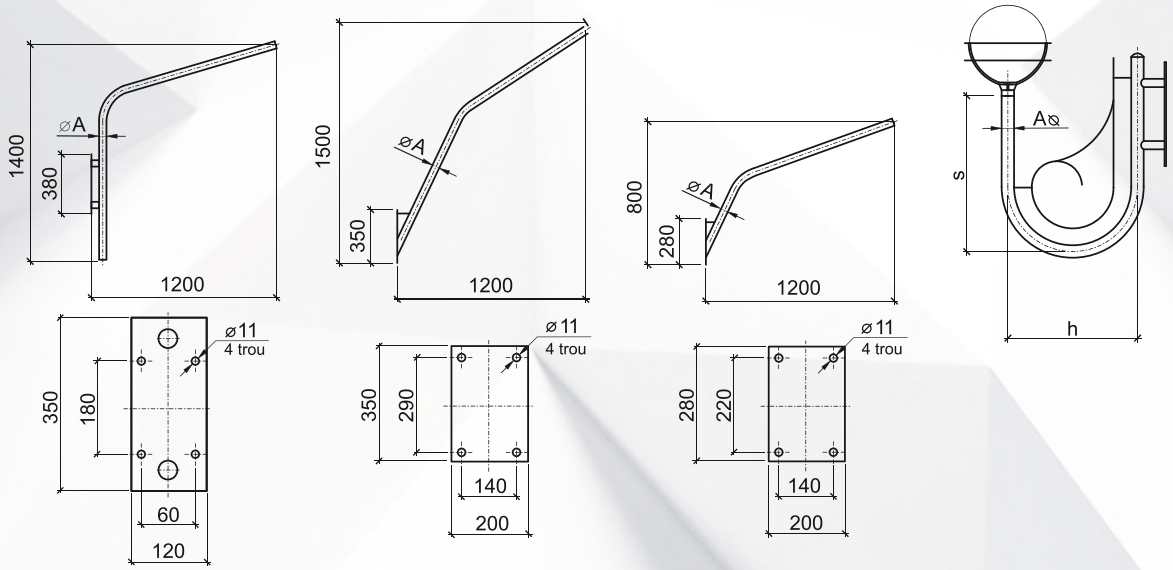

Type de construction	h,mm	s,mm	ØA,mm	Poids, kg
K1-0.5-0.6	1200	600	57	12,98
K1-1.2-1.4	1200	1400	48	10,03
K1-1.2-1.5	1200	1500	48	9,97
K1-1.2-0.8	1200	800	48	6,15



K1-1.2-1.4 K1-1.2-1.5 K1-1.2-0.8 K1-0.5-0.6

CONSOLES POUR LE BETON ARMÉ POTEAUX

ТУ BY 191039087.004-2011

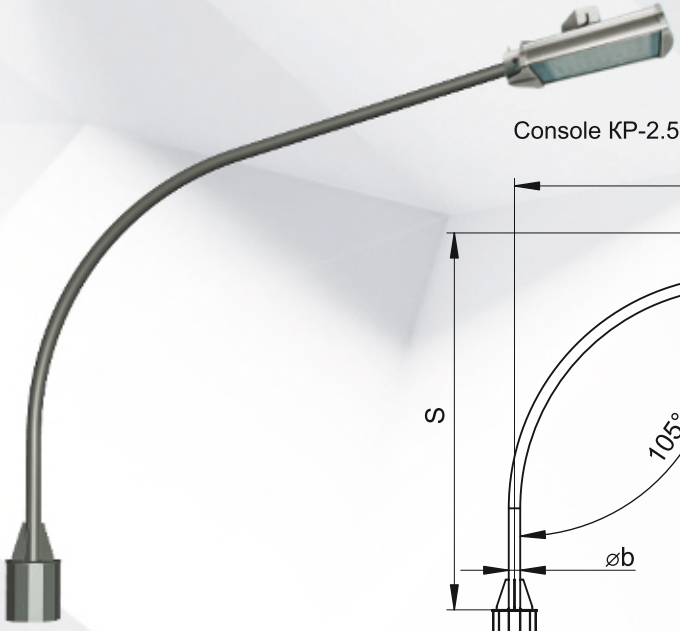

Console KP-2.5-2.5-273/76

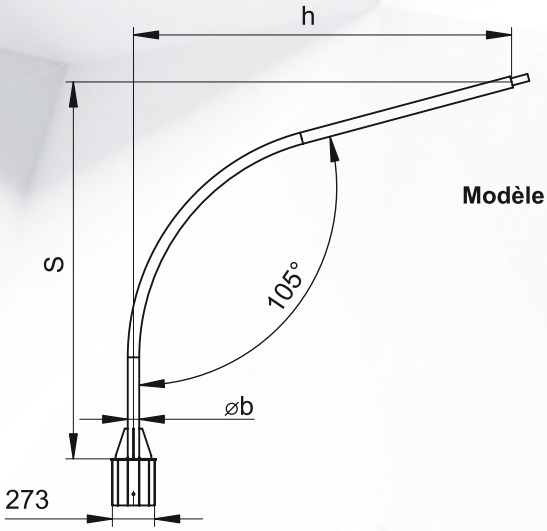

DESIGNATION

Destinés à l'installation des éléments éclairants sur des poteaux en béton armé

REVÊTEMENT DE PROTECTION

Modèle K(хц) - revêtement **oldizinc™** et peinture par voie électrostatique.

* Voir page 3 pour la technologie et les caractéristiques de l'application.

Modèle K(o) - galvanisation à chaud.

*** Les produits par galvanisation à chaud peuvent être peints en consultation avec le client.**

Couleur sur commande (voir le tableau RAL à la page 101).

CONTENU DE LA LIVRAISON

Vis taraudeuses de toiture - 4 pièces



Console KP-1.5-3.9-273/57

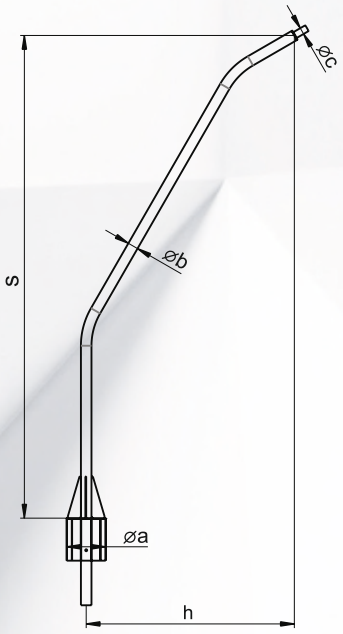

Console KP-1.5-3.9-273/57

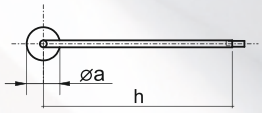

Console KP-1.5-3.9-273/57-30

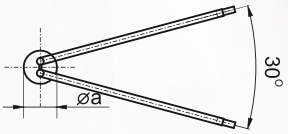

Console KP-1.5-3.9-273/57-180

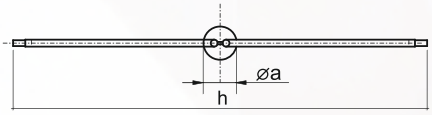

Type de construction	h, mm	s, mm	Øa, mm	Øb, mm	Øc, mm	Poids, kg
KP-2.5-2.5-273/76	2500	2500	273	76	48	59.69
KP-2.5-2.5-273/76-30^0	2500	2500	273	76	48	89.23
KP-2.5-2.5-273/76-180^0	2500	2500	273	76	48	89.23
KP-1.5-3.9-273/57	1500	3900	273	57	48	35.77
KP-1.5-3.9-273/57-30^0	1500	3900	273	57	48	57.63
KP-3.0-3.9-273/57-180^0	3000	3900	273	57	48	57.63



ТУ BY 191039087.004-2011

DESIGNATION:
Poteau d'éclairage métallique pour les rues, les places, les parcs et les squares.

CONSTRUCTION:
OMa-1 - ancré.
Revêtement de protection:
Modèle OMa(хц) - revêtement **oldizinc™** et peinture par voie électrostatique.
* Voir page 3 pour la technologie et les caractéristiques de l'application.
Modèle OM(o) - galvanisation à chaud;
*** Les produits par galvanisation à chaud peuvent être peints en consultation avec le client.**
Couleur sur commande (voir le tableau RAL à la page 101).

CONTENU DE LA LIVRAISON:
1. Câble - sur commande.
2. Tableau de commande - sur commande (voir pp. 78-79)

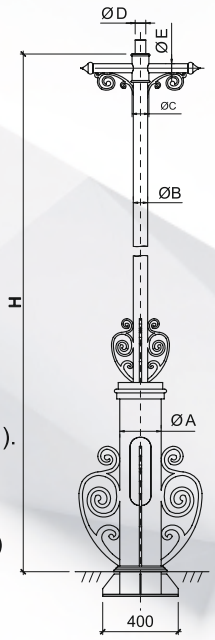

Type de construction	H,mm	ØA,mm	ØB,mm	ØC,mm	ØD,mm	ØE,mm	Poids, kg
OMa-1-3.0-219/76 DECOR	3000	219	76	89	57	48	103
OMa-1-3.5-219/76 DECOR	3500	219	76	89	57	48	108
OMa-1-4.0-219/76 DECOR	4000	219	76	89	57	48	113

* - la partie poteau est installée au-dessous de la marque du niveau du sol.
La base du poteau est décorée d'un anneau

DESIGNATION:
Console mural décoratif

CONSTRUCTION:
Le console est en acier.

REVÊTEMENT DE PROTECTION:
Modèle KPH(хц) - revêtement **oldizinc™** et peinture par voie électrostatique.

* Voir page 3 pour la technologie et les caractéristiques de l'application.
Modèle KPH(o) - galvanisation à chaud;
*** Les produits par galvanisation à chaud peuvent être peints en consultation avec le client.**
Couleur sur commande (voir le tableau RAL à la page 101).

CONTENU DE LA LIVRAISON:
En consultation avec le client.

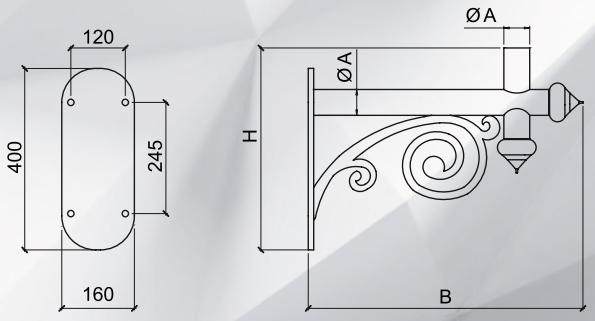

Type de construction	H,mm	B,mm	ØA,mm	Poids, kg
KPH-400/600-57 DECOR	450	600	57	14.4

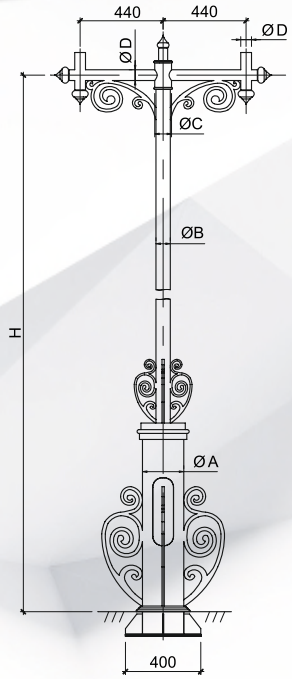

ТУ BY 191039087.004-2011

DESIGNATION:
Poteau d'éclairage métallique pour les rues, les places, les parcs et les squares.
CONSTRUCTION:
OMa-2 - ancré.

REVÊTEMENT DE PROTECTION:
Modèle OMa(хц) - revêtement **oldizinc™** et peinture par voie électrostatique.
* Voir page 3 pour la technologie et les caractéristiques de l'application.
Modèle OM(o) - galvanisation à chaud;
*** Les produits par galvanisation à chaud peuvent être peints en consultation avec le client.**
Couleur sur commande (voir le tableau RAL à la page 101)

CONTENU DE LA LIVRAISON
1. Câble - sur commande.
2. Tableau de commande - sur commande (voir pp. 78-79)

Type de construction	H, mm	ØA, mm	ØB, mm	ØC, mm	ØD, mm	Poids, kg
OMa-2-3.0-219/76 DECOR	3000	219	76	89	57	109
OMa-2-3.5-219/76 DECOR	3500	219	76	89	57	114
OMa-2-4.0-219/76 DECOR	4000	219	76	89	57	119

* - la partie poteau est installée au-dessous de la marque du niveau du sol.
La base du poteau est décorée d'un anneau.

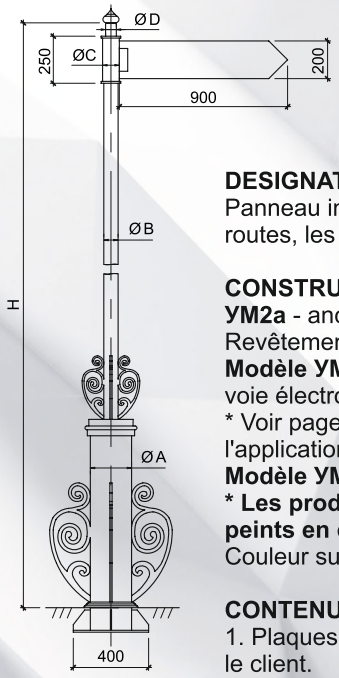

DESIGNATION:
Panneau indicateur en métal pour les rues, les places, les routes, les parcs, les jardins publics.

CONSTRUCTION:
УМ2а - ancré.
Revêtement de protection:
Modèle УМ2а(хц) - revêtement **oldizinc™** et peinture par voie électrostatique.
* Voir page 3 pour la technologie et les caractéristiques de l'application.
Modèle УМ2(o) - galvanisation à chaud;
*** Les produits par galvanisation à chaud peuvent être peints en consultation avec le client.**
Couleur sur commande (voir le tableau RAL à la page 101).

CONTENU DE LA LIVRAISON:
1. Plaques signalétique d'orientation - en coordination avec le client.

Type de construction	H, mm	ØA, mm	ØB, mm	ØC, mm	ØD, mm	Poids, kg
УМ2а-3.5-219/76 DECOR	3000	219	76	89	57	95
УМ2а-4.0-219/76 DECOR	3500	219	76	89	57	100
УМ2а-4.5-219/76 DECOR	4000	219	76	89	57	105

* - la partie poteau est installée au-dessous de la marque du niveau du sol.
La base du poteau est décorée d'un anneau.



АПИ-4



АПИ-5

ТАБЛЕАУ DE COMMANDE АПИ

DESIGNATION

Le tableau de commande est utilisé pour le raccordement des câbles d'alimentation ainsi que pour la protection des dispositifs d'éclairage montés sur des poteaux.

Installation monté dans la niche de poteau et fixé par deux boulons M6 aux bandes de position. Distance entre les trous de fixation 260 mm.

CARACTÉRISTIQUES TECHNIQUES

Usage (type de poteau)	Paramètres de la bouche d'accès et d'API	Type de tableau	Nom
Pour les poteaux du diamètre inférieur 108 mm ***Tabulaires:*** OM1 Saxon (tous les types de poteau) OM6 (tous les types de poteau) OM8-1-1,2-108 OM13-1-4,29-108/32 ***Coniques:*** Om2 (ronde) P3*4m (ancrés et enfouis)	Hauteur de la bouche d'accès de 360 mm et plus Niveau de protection Ip20 (si monté sur le poteau) Connexion par câble jusqu'à 4 x 35 mm² Serre-fils: L1, L2, L3, N Dimensions principales (avec le disjoncteur automatique ou de protection) L x E x H – 330 x 80 x 100 mm Poids 1,1 kg	Tableau АПИ4 avec le disjoncteur de protection PRS avec les isolants SM-25	АПИ 4-Пр-SM25
		Tableau АПИ4 avec le disjoncteur automatique (avec les isolants SM-25)	АПИ 4-1/6A-SM25
			АПИ 4-1/10A-SM25
			АПИ 4-1/16A-SM25
		Tableau АПИ4 с disjoncteur automatique installé avec les isolants SM-25(35)	АПИ 4-1/6A
			АПИ 4-1/10A
			АПИ 4-1/16A
		Tableau АПИ4 avec 2 les disjoncteurs automatiques avec les isolants SM-25(35)	АПИ 4 -2/ 6A
			АПИ 4 -2/10A
			АПИ 4 -2/16A
Pour les poteaux: -coniques avec un diamètre inférieur à 112 mm -tabulaires avec un diamètre inférieur à 114 mm	Hauteur de la bouche d'accès à partir de 460 mm et plus Degré de protection Ip20 (si monté sur le poteau) Connexion par câble jusqu'à 5x35 mm² Serre-fils: L1,L2,L3,N. PE (terre) Dimensions principales (avec le disjoncteur automatique ou de protection) LxExH - 400x80 x 100 mm Poids 1,4 kg	Tableau АПИ5 avec le disjoncteur de protection PRS avec les isolants SM-35	АПИ 5-Пр
		Tableau АПИ5 avec le disjoncteur automatique avec les isolants	АПИ 5-1/6A
			АПИ 5-1/10A
			АПИ 5-1/16A
		Tableau АПИ5 avec 2 disjoncteurs automatiques avec les isolants SM-35	АПИ 5-2/6A
			АПИ 5-2/10A
			АПИ 5-2/16A

Décryptage du marquage

АПИ4 - 1/2A-SM25
АПИ4 - tableau à 4 isolants
1/2A - un disjoncteur automatique de 2A
SM25 - type d'isolant (indiqué quand le type d'isolant est important)

TABLEAU DE COMMANDE
TB, NTB

DESIGNATION
Le tableau de commande est utilisé pour le raccordement des câbles d'alimentation ainsi que pour la protection des dispositifs d'éclairage montés sur des poteaux.

INSTALLATION
Monté dans une niche de poteau d'un diamètre intérieur supérieur à 114 mm et fixé par deux boulons M6 aux bandes de position.

CARACTÉRISTIQUES TECHNIQUES

Nom	TB	NTB
Degré de protection	IP54	IP54
Raccordement du câble	de 4x6 mm^2 à 4x35 mm^2 (pas plus que 3 câbles)	de 5x6 mm^2 à 5x16 mm^2 (pas plus que 3 câbles)
Serre-fils:	L1, L2, L3, N	И, L2, L3, N, PE ("terre")
Dispositif de protection contre les courts-circuits dans le circuit de connexion des éléments éclairants	Disjoncteur de protection D01/E14; 6, 10,16A; 400B (TB-1 - 1 unité; TB-2 - 2 unités)	Disjoncteur de protection D01/E14; 6, 10,16A; 400B (NTB-1 - 1 unité; NTB-2- 2 unités; NTB-3- 3 unités)
Dimensions principales	Longueur - 267 mm Largeur - 90 mm Hauteur -74 mm	Longueur - 267 mm Largeur - 90 mm Hauteur -74 mm
Poids, kg	TB-1 - 0,71; TB-2 - 0,74	NTB-1 - 0,71; NTB-2 - 0,73; NTB-3 - 0,76



TB



NTB

Maison rue Nemanskaya



Ensemble résidentiel D3



Palais de gymnastique rythmique



Bobruyskiy usine Belchine





ELEMENTS ECLAIRANTS





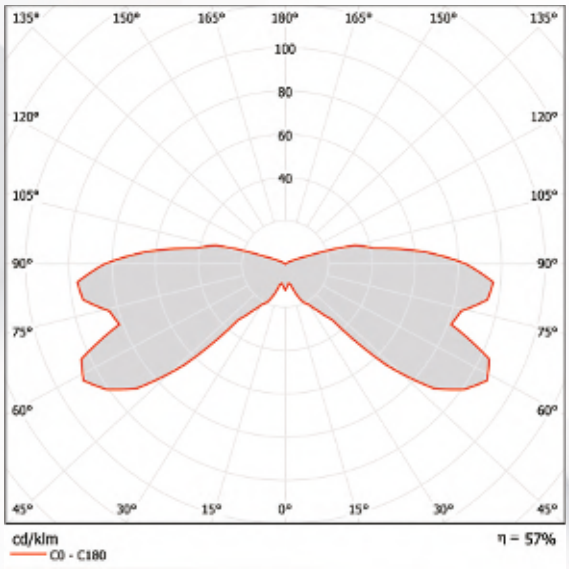

ELEMENT ECLAIRANT EXTERIEUR ЖТУ01 / ГТУ01 / ДТУ01 SOLO

ТУ BY 191039087-2010

DESIGNATION

Luminaire décoratif pour l'éclairage des territoires extérieurs de la ville (rues, parcs, squares, places).

AVANTAGES

*Design original du corps
*Facteur élevé d'utilisation du flux lumineux
*Confort de la perception visuelle grâce à la construction du diffuseur
*Protection anticorrosive du corps avec revêtement en poudre
*Protection élevée contre la pénétration d'humidité et de poussière à l'intérieur du corps

Nom	Type de lampe	Puissance	efficacité énergétique	Base	Dimensions principales	Poids
ДТУ 01-20-001	LED*	20	90	E27	530x682	6,5
ДТУ 01-30-001	LED*	30	90	E27	530x682	6,5
ДТУ 01-40-001	LED*	40	90	E40/E27	530x682	6,5
ЛТУ 01-40-001	Lampe fluocompacte*	40	60	E27	530x682	6,5
ЛТУ 01-50-001	Lampe fluocompacte*	50	60	E27	530x682	6,5

* - où les dimensions principales de la lampe ne doivent pas dépasser (Ø x H): 75x200 mm

220V
50 Hz

УХЛ1

IP54

U.V.

CONSTRUCTION
Le corps est fabriqué en alliage d'aluminium par la méthode de coulage et recouvert d'un revêtement anticorrosion.

Verre de protection - PMMA résistant à la lumière et aux chocs ou polycarbonate stabilisé aux UV.

Le réflecteur est fabriqué en aluminium poli par la méthode électrochimique.

INSTALLATION, ENTRETIEN
Il est monté sur un poteau d'un diamètre de 57 mm et fixé par des boulons. Pour remplacer la lampe, le couvercle doit être retiré.



UTILANCE

Luminaire	Rapport B/H									
ДТУ 01-20-001 ДТУ 01-30-001 ДТУ 01-40-001 ЛТУ 01 40-001 ЛТУ 01 50-001	0,2	0,3	0,5	0,7	1,1	1,5	2	3	5	10
	0,02	0,04	0,06	0,9	0,15	0,20	0,24	0,29	0,33	0,34



ELEMENT ECLAIRANT EXTERIEUR ЖТУ02 / ГТУ02 / ЛТУ02 / ДТУ02 SAXON

ТУ BY 191039087.002-2010

DESIGNATION

Luminaire décoratif pour l'éclairage des territoires extérieurs de la ville (rues, parcs, places, squares), des objectifs ferroviaires, des unités de productions et d'autres.

AVANTAGES

- Design original du boîtier, post-moderne et high-tech
- Facteur élevé d'utilisation du flux lumineux
- Confort de la perception visuelle en éliminant l'effet d'éblouissement de la lampe grâce à une grille de protection
- Protection anticorrosive du boîtier par le revêtement en poudre
- Verre de protection en polycarbonate éclairagiste résistant aux UV
- Protection élevée contre la pénétration d'humidité et de poussière (IP54) à l'intérieur du boîtier
- Universel appareil de réglage pour les lampes aux halogénures métalliques et à vapeur de sodium haute pression

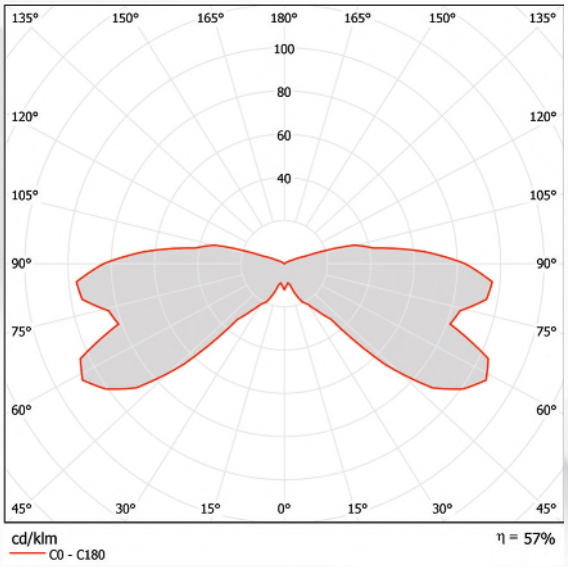

ДТУ02-40, ЛТУ02-40
KSS pour les autres modèles de luminaires sont disponibles sur www.oldisvet.com

Nom	Type de lampe	Puissance	efficacité énergétique	Base	Dimensions principales	Poids
ДТУ 02-20-001	LED*	20	90	E27	600x600	3,6
ДТУ 02-30-001	LED*	30	90	E27	600x600	3,6
ДТУ 02-40-001	LED*	40	90	E40/E27	600x600	3,6
ДТУ 02-20-001	Module LED	20	90	—	600x600	3,6
ДТУ 02-35-001	Module LED	35	90	—	600x600	3,6
ЛТУ 02-40-001	Lampe fluocompacte*	40	60	E27	600x600	3,6
ЛТУ 02-50-001	Lampe fluocompacte*	50	60	E27	600x600	3,6

* - où les dimensions principales de la lampe ne doivent pas dépasser (Ø x H): 85x250 mm

220V
50 Hz

УХЛ1

IP54

U.V.

CONSTRUCTION

Le boîtier est fabriqué en alliage d'aluminium par la méthode de coulage et recouvert d'un revêtement anticorrosion.
Le réflecteur est fabriqué en acier, recouvert d'un revêtement en poudre anticorrosif.
Le haut du réflecteur est peint en utilisant les couleurs plus opaques
pour un effet décoratif.
La grille de protection est en acier inoxydable.
Verre de protection - polycarbonate éclairagiste stabilisé résistant aux UV
et protégé contre les chocs

INSTALLATION, ENTRETIEN

Il est monté sur un poteau d'un diamètre de 76 mm et fixé par des boulons.
Pour remplacer la lampe, les boulons de fixation doivent être dévissés,
le réflecteur et la glissière de la grille écran doivent être enlevés.
Pour remplacer l'allumage ou l'étrangleur,
il faut retirer la grille de protection avec glissières et le porte-lampe décoratif avec socle.



UTILANCE

Luminaire	Rapport B/H									
ДТУ 01-20-001	0,2	0,3	0,5	0,7	1,1	1,5	2	3	5	10
ДТУ 01-30-001 ДТУ 01 40-001 ЛТУ 01 40-001 ЛТУ 01 50-001	0,03	0,04	0,07	0,10	0,17	0,21	0,27	0,30	0,34	0,36

B - largeur de la rue, route
H - hauteur de l'installation du luminaire

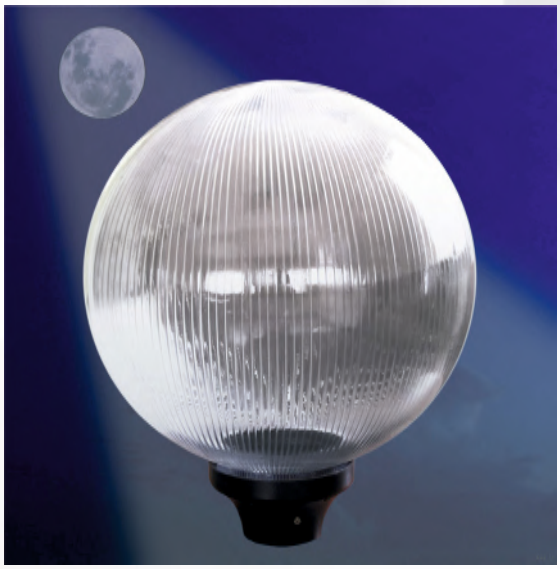

ELEMENT ECLAIRANT EXTERIEUR ЖТУ03 / ГТУ03 / ЛТУ03 / ДТУ03 MOON

ТУ BY 191039087.002-2010

DESIGNATION

Luminaire décoratif pour l'éclairage des territoires extérieurs de la ville (rues, parcs, places, squares).

AVANTAGES

- Conception classique du boîtier avec un bon coefficient de transmission de la lumière
- Le diffuseur est fabriquée en PMMA stabilisé à la lumière
- Protection élevée contre la pénétration d'humidité et de poussière (IP54) à l'intérieur du boîtier
- Universel appareil de réglage pour les lampes aux halogénures métalliques et à vapeur de sodium haute pression

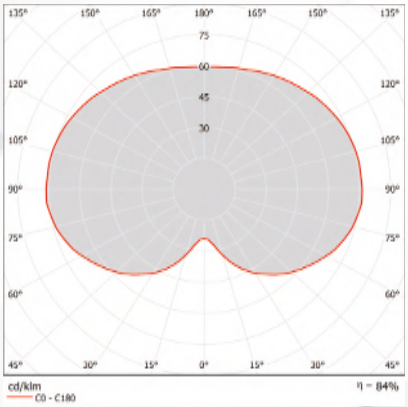

ДТУ 03-50-001

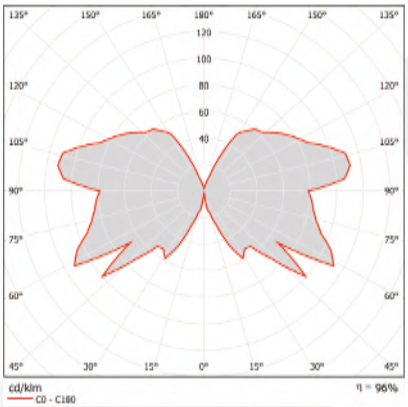

ДТУ 03-50-02

KSS pour les autres modèles de luminaires sont disponibles sur le site www.oldisvet.com.

Nom	Type de lampe	Puissance	efficacité énergétique	Base	Dimensions principales	Poids
ДТУ 03-30-001	LED*	30	90	E27	397x482	3,8
ДТУ 03-30-002	LED*	30	90	E27	397x482	3,8
ДТУ 03-40-001	LED*	40	90	E40/E27	397x482	3,8
ДТУ 03-40-002	LED*	40	90	E40/E27	397x482	3,8
ДТУ 03-50-001	LED*	50	90	E40/E27	397x482	3,8
ДТУ 03-50-002	LED*	50	90	E40/E27	397x482	3,8
ДТУ 03-20-001	Module LED	20	90	—	397x482	3,8
ДТУ 03-20-002	Module LED	20	90	—	397x482	3,8
ДТУ 03-35-001	Module LED	35	90	—	397x482	3,8
ДТУ 03-35-002	Module LED	35	90	—	397x482	3,8
ЛТУ 03-40-001	Lampe fluocompacte*	40	60	E27	397x482	3,8
ЛТУ 03-40-002	Lampe fluocompacte*	50	60	E27	397x482	3,8
ЛТУ 03-50-001	Lampe fluocompacte*	50	60	E27	397x482	3,8
ЛТУ 03-50-002	Lampe fluocompacte*	50	60	E27	397x482	3,8
ЛТУ 03-60-001	Lampe fluocompacte*	60	60	E27	397x482	3,8
ЛТУ 03-60-002	Lampe fluocompacte*	60	60	E27	397x482	3,8

* - où les dimensions principales de la lampe ne doivent pas dépasser (Ø x H) : 125 x 350 mm

220V
50 Hz

УХЛ1

IP54

U.V.

CONSTRUCTION

Le boîtier du poteau est en polycarbonate.

Le diffuseur est un polyméthacrylate éclairagiste stabilisé au rayonnement ultraviolet.

Type de diffuseur:

modèle 001 - opalescent;

modèle 002 - prismatique.

INSTALLATION, ENTRETIEN

Il est monté sur un poteau d'un diamètre de 57 mm et fixé par des boulons.

Pour remplacer la lampe, le diffuseur doit être dévissé.

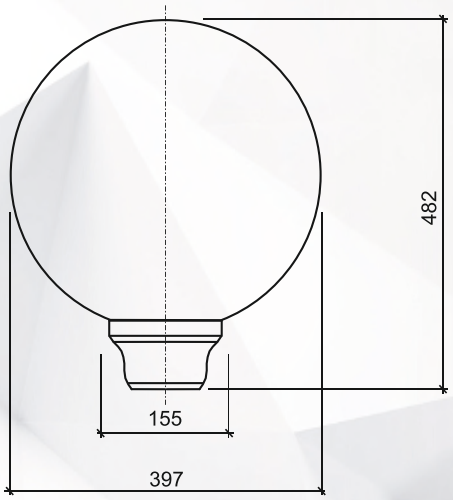



UTILANCE

Luminaire	Rapport B/H									
	0,2	0,3	0,5	0,7	1,1	1,5	2	3	5	10
Localisation au bord de la rue										
Д(L)ТУ 03-001	0,02	0,03	0,06	0,08	0,11	0,13	0,15	0,18	0,19	0,21
Д(L)ТУ 03-002	0,02	0,03	0,05	0,08	0,12	0,14	0,17	0,19	0,21	0,23
Localisation au centre de la rue										
Д(L)ТУ 03-001	0,02	0,03	0,06	0,08	0,12	0,16	0,20	0,26	0,33	0,39
Д(L)ТУ 03-002	0,02	0,03	0,05	0,08	0,12	0,16	0,21	0,29	0,37	0,43

B - largeur de la rue, de la route;
H - hauteur d'installation du luminaire.

ELEMENT ECLAIRANT EXTERIEUR ЖТУ04 / ГТУ04 / ДТУ04 NEXT

ТУ BY 191039087.002-2010



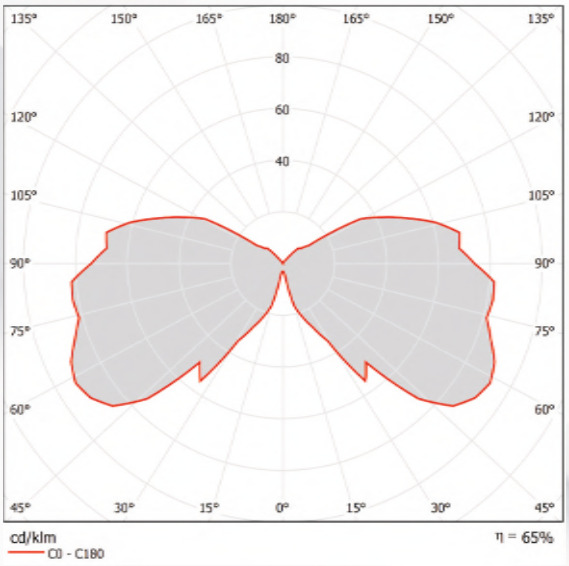

ДТУ 04-40-001
KSS pour les autres modèles de luminaires sont disponibles sur le site www.oldisvet.com.

DESIGNATION

Luminaire décoratif pour l'éclairage des territoires extérieurs de la ville (rues, parcs, places, squares).

AVANTAGES

- Design original du boîtier , post-moderne et high-tech
- Facteur élevé d'utilisation du flux lumineux
- Confort de la perception visuelle en éliminant l'effet d'éblouissement de la lampe grâce à une grille de protection
- Protection anticorrosive du boîtier par le revêtement en poudre
- Verre de protection en PMMA ou polycarbonate éclairagiste résistant aux UV
- Protection élevée contre la pénétration d'humidité et de poussière à l'intérieur du boîtier
- Universel appareil de réglage pour les lampes aux halogénures métalliques et à vapeur de sodium haute pression

Nom	Type de lampe	Puissance	efficacité énergétique	Base	Dimensions principales	Poids
ДТУ 04-20-001	LED*	20	90	E27	560x640	5,8
ДТУ 04-30-001	LED*	30	90	E27	560x640	5,8
ДТУ 04-40-001	LED*	40	90	E40/E27	560x640	5,8
ДТУ 04-20-001	Module LED	20	90	—	560x640	5,8
ДТУ 04-35-001	Module LED	35	90	—	560x640	5,8
ДТУ 04-40-001	Lampe fluocompacte*	40	60	E27	560x640	5,8
ДТУ 04-50-001	Lampe fluocompacte*	50	60	E27	560x640	5,8

* - où les dimensions principales de la lampe ne doivent pas dépasser (Ø x H): 90x210 mm

220V 50 Hz
УХЛ1
IP54
⏚
U.V.

CONSTRUCTION
Le boîtier est fabriqué en alliage d'aluminium et recouvert d'un revêtement anticorrosion.
Le réflecteur est peint avec une peinture blanche brillante pour augmenter l'efficacité du luminaire.

La grille de protection est en acier inoxydable.

Verre de protection - PMMA éclairagiste protégé contre les chocs ou polycarbonate stabilisé résistant aux UV

INSTALLATION, ENTRETIEN
Il est monté sur un poteau d'un diamètre de 76 mm et fixé par des boulons.
Pour remplacer la lampe, les boulons de fixation doivent être dévissés, le réflecteur et la glissière de la grille écran doivent être enlevés.
Pour remplacer l'allumage ou l'étrangleur, il faut retirer la grille de protection avec glissières et le porte-lampe décoratif avec socle.



UTILANCE

Luminaire	Rapport B/H									
	0,2	0,3	0,5	0,7	1,1	1,5	2	3	5	10
Localisation au bord de la rue										
Д(L)ТУ 03-001	0,02	0,03	0,06	0,08	0,11	0,13	0,15	0,18	0,19	0,21
Д(L)ТУ 03-002	0,02	0,03	0,05	0,08	0,12	0,14	0,17	0,19	0,21	0,23
Localisation au centre de la rue										
Д(L)ТУ 03-001	0,02	0,03	0,06	0,08	0,12	0,16	0,20	0,26	0,33	0,39
Д(L)ТУ 03-002	0,02	0,03	0,05	0,08	0,12	0,16	0,21	0,29	0,37	0,43

B - largeur de la rue, de la route;
H - hauteur d'installation du luminaire.



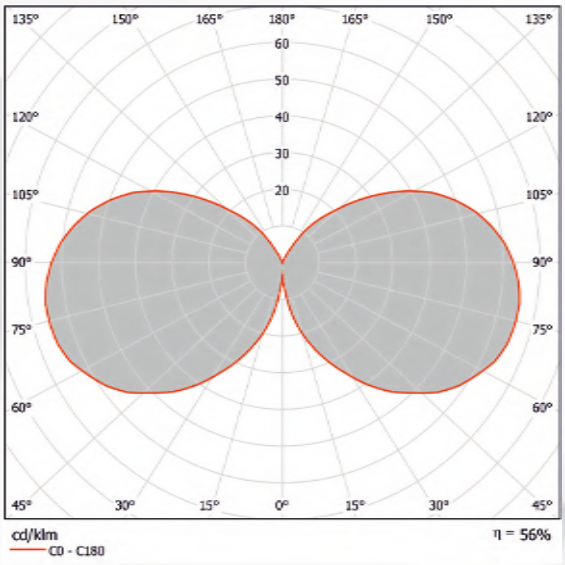

ДТУ 05-50-001
KSS pour les autres modèles de luminaires sont disponibles sur le site www.oldisvet.com.

ELEMENT ECLAIRANT EXTERIEUR ЖТУ05 / ГТУ05 / ДТУ05 CLASSIC

ТУ BY 191039087.002-2010

DESIGNATION

Luminaire décoratif pour l'éclairage des territoires extérieurs de la ville (rues, parcs, places, squares).

AVANTAGES

• Design original du boîtier dans le style classique "bec de gaz"
• Facteur élevé d'utilisation du flux lumineux
• Confort de la perception visuelle en éliminant l'effet d'éblouissement de la lampe grâce à un diffuseur mat
• Protection anticorrosive du boîtier par le revêtement en poudre
• Verre de protection en PMMA éclairagiste ou polycarbonate résistant aux UV
• Protection élevée contre la pénétration d'humidité et de poussière à l'intérieur du boîtier
• Universel appareil de réglage pour les lampes aux halogénures métalliques et à vapeur de sodium haute pression

Nom	Type de lampe	Puissance	efficacité énergétique	Base	Dimensions principales	Poids
ДТУ 05-30-001	LED*	30	90	E27	480x480x790	7,6
ДТУ 05-40-001	LED*	40	90	E40/E27	480x480x790	7,6
ДТУ 05-50-001	LED*	50	90	E40/E27	480x480x790	7,6
ДТУ 05-20-001	Module LED	20	90	—	480x480x790	7,6
ДТУ 05-35-001	Module LED	35	90	—	480x480x790	7,6
ДТУ 05-40-001	Lampe fluocompacte*	40	60	E27	480x480x790	7,6
ЛТУ 05-50-001	Lampe fluocompacte*	50	60	E27	480x480x790	7,6
ЛТУ 05-60-001	Lampe fluocompacte*	60	60	E27	480x480x790	7,6

* - où les dimensions principales de la lampe ne doivent pas dépasser (Ø x H): 250 x 300 mm

220V
50 Hz

УХЛ1

IP54

U.V.

CONSTRUCTION

Le boîtier est fabriqué en alliage d'aluminium et recouvert d'un revêtement anticorrosion.

Le réflecteur est peint avec une peinture blanche brillante pour augmenter l'efficacité du luminaire.

Verre de protection - PMMA éclairagiste protégé contre les chocs ou polycarbonate stabilisé résistant aux UV

INSTALLATION, ENTRETIEN

Il est suspendu à un poteau de 57 mm de diamètre et boulonné.

Pour remplacer la lampe, les boulons de fixation doivent être dévissés et le diffuseur doit être retiré.

L'allumage et l'étranglement sont situés dans le boîtier du porte-lampe.



UTILANCE

Luminaire	Rapport B/H									
	0,2	0,3	0,5	0,7	1,1	1,5	2	3	5	10
Localisation au bord de la rue										
Д(L)ТУ 05-001	0,03	0,04	0,07	0,09	0,14	0,17	0,20	0,23	0,25	0,27
Localisation au centre de la rue										
Д(L)ТУ 05-001	0,03	0,04	0,07	0,09	0,15	0,20	0,25	0,34	0,43	0,51

B - largeur de la rue, de la route;
H - hauteur d'installation du luminaire.



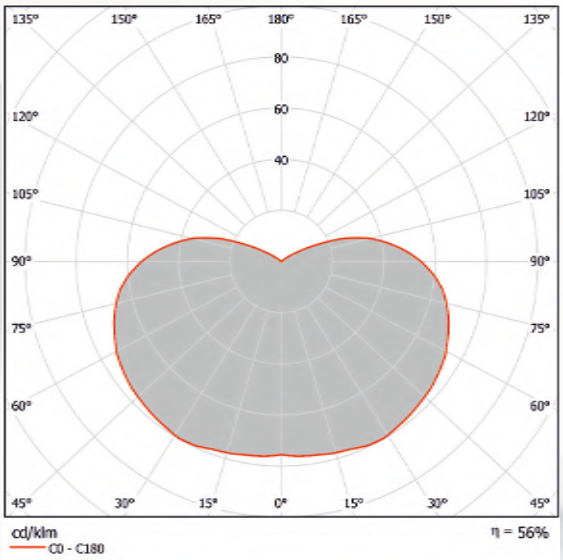

ДСУ 06-40-001
KSS pour les autres modèles de luminaires sont disponibles sur le site www.oldisvet.com.

ELEMENT ECLAIRANT EXTERIEUR ЖСУ06 / ГСУ06 / ДСУ06 BEAUTY

ТУ BY 191039087.002-2010

DESIGNATION

Luminaire décoratif pour l'éclairage des territoires extérieurs de la ville (rues, parcs, places, squares).

AVANTAGES

- Design original du boîtier dans le style classique
- Facteur élevé d'utilisation du flux lumineux
- Confort de la perception visuelle en éliminant l'effet d'éblouissement de la lampe grâce à un diffuseur mat
- Protection anticorrosive du boîtier par le revêtement en poudre
- Verre de protection en PMMA éclairagiste ou polycarbonate résistant aux UV
- Protection élevée contre la pénétration d'humidité et de poussière à l'intérieur du boîtier
- Universel appareil de réglage pour les lampes aux halogénures métalliques et à vapeur de sodium haute pression

Nom	Type de lampe	Puissance	efficacité énergétique	Base	Dimensions principales	Poids
ДТУ 06-20-001	LED*	20	90	E27	600x620	4,6
ДТУ 06-30-001	LED*	30	90	E27	600x620	4,6
ДТУ 06-40-001	LED*	40	90	E40/E27	600x620	4,6
ДТУ 06-20-001	Module LED	20	90	—	600x620	4,6
ЛСУ 06-40-001	Lampe fluocompacte*	40	60	E27	600x620	4,6
ЛСУ 06-50-001	Lampe fluocompacte*	50	60	E27	600x620	4,6

* - où les dimensions principales de la lampe ne doivent pas dépasser (Ø x H): 240x220 mm

220V
50 Hz

УХЛ1

IP54

U.V.

CONSTRUCTION

Le boîtier est fabriqué en alliage d'aluminium et recouvert d'un revêtement anticorrosion.

Le réflecteur est peint avec une peinture blanche brillante pour augmenter l'efficacité du luminaire.

Verre de protection - PMMA éclairagiste protégé contre les chocs ou polycarbonate stabilisé résistant aux UV

INSTALLATION, ENTRETIEN

Il est suspendu à un poteau de 48 mm de diamètre et boulonné.

Pour remplacer la lampe, les boulons de fixation doivent être dévissés et le diffuseur doit être retiré.

L'allumage et l'étranglement sont situés dans le boîtier du porte-lampe.



UTILANCE

Luminaire	Rapport B/H									
	0,2	0,3	0,5	0,7	1,1	1,5	2	3	5	10
Localisation au bord de la rue										
ДСУ 06-001 ЛСУ 06-001	0,05	0,08	0,12	0,17	0,23	0,26	0,29	0,33	0,35	0,37
Localisation au centre de la rue										
ДСУ 06-001 ЛСУ 06-001	0,05	0,08	0,13	0,18	0,27	0,34	0,41	0,52	0,62	0,71

B - largeur de la rue, de la route;
H - hauteur d'installation du luminaire.



ELEMENT ECLAIRANT EXTERIEUR ЛТУ07 / НТУ07 / ДТУ07 MINSK

ТУ BY 191039087.002-2010

DESIGNATION

Luminaire décoratif pour l'éclairage des territoires extérieurs de la ville (rues, parcs, places, squares).

AVANTAGES

- Design original du corps
- Facteur élevé d'utilisation du flux lumineux
- Confort de la perception visuelle en éliminant l'effet d'éblouissement de la lampe grâce à un diffuseur mat
- Protection anticorrosive avec un revêtement en poudre des pièces métalliques
- Verre de protection en PMMA éclairagiste ou polycarbonate résistant aux UV
- Protection élevée contre la pénétration d'humidité et de poussière à l'intérieur du boîtier

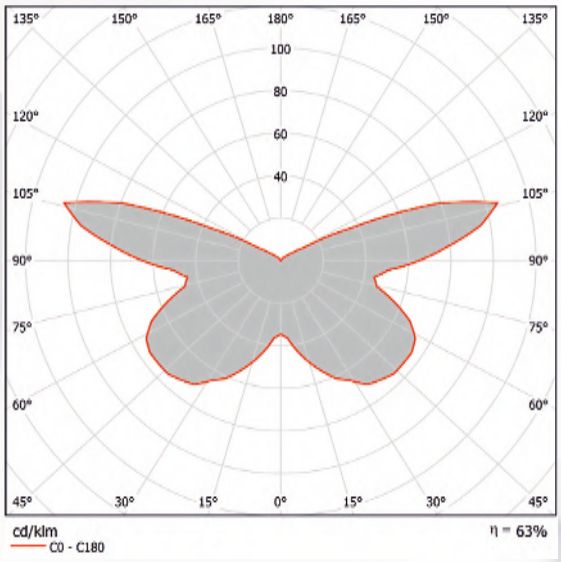

ДТУ 07-20-001
KSS pour les autres modèles de luminaires sont disponibles sur le site www.oldisvet.com.

Nom	Type de lampe	Puissance	efficacité énergétique	Base	Dimensions principales	Poids
ДТУ 07-20-001	LED*	20	90	E27	550x380	3,1
ДТУ 07-30-001	LED*	30	90	E27	550x380	3,1
ДТУ 07-40-001	LED*	40	90	E40/E27	550x380	3,1
ДТУ 07-20-001	Module LED	20	90	—	550x380	3,1
ЛТУ 07-40-001	Lampe fluocompacte*	40	60	E27	550x380	3,1
ЛТУ 07-50-001	Lampe fluocompacte*	50	60	E27	550x380	3,1

* - où les dimensions principales de la lampe ne doivent pas dépasser (Ø x H): 250x200 mm

220V 50 Hz
УХЛ1
IP54
⏚
U.V.

CONSTRUCTION

Le poteau et le couvercle du réflecteur sont fabriqués en alliage d'aluminium et recouverts d'un revêtement anticorrosion.
Le réflecteur est peint avec une peinture blanche brillante pour augmenter l'efficacité du luminaire.
Le diffuseuer et le verre de protection - PMMA éclairagiste et protégé contre les chocs ou polycarbonate stabilisé aux UV

INSTALLATION, ENTRETIEN

Il est monté sur un poteau d'un diamètre de 76 mm et fixé par des boulons.
Pour remplacer la lampe, le couvercle du réflecteur doit être dévissé.



UTILANCE

Luminaire	Rapport B/H									
	0,2	0,3	0,5	0,7	1,1	1,5	2	3	5	10
Localisation au bord de la rue										
Д(L)ТУ 07-001	0,04	0,06	0,09	0,13	0,18	0,21	0,23	0,26	0,27	0,28
Localisation au centre de la rue										
Д(L)ТУ 07-001	0,04	0,06	0,09	0,13	0,20	0,27	0,33	0,41	0,49	0,54

B - largeur de la rue, de la route;
H - hauteur d'installation du luminaire.

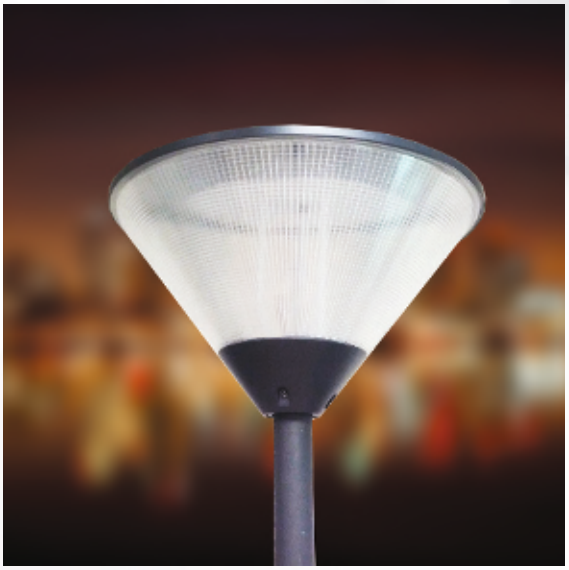

ELEMENT ECLAIRANT EXTERIEUR ЖТУ08 / ГТУ08 / ДТУ08 NEO

ТУ BY 191039087-2010

DESIGNATION

Luminaire décoratif pour l'éclairage des territoires extérieurs de la ville (rues, parcs, squares et places).

AVANTAGES

* Design original du corps
* Facteur élevé d'utilisation du flux lumineux
* Confort de la perception visuelle grâce à la construction du diffuseur

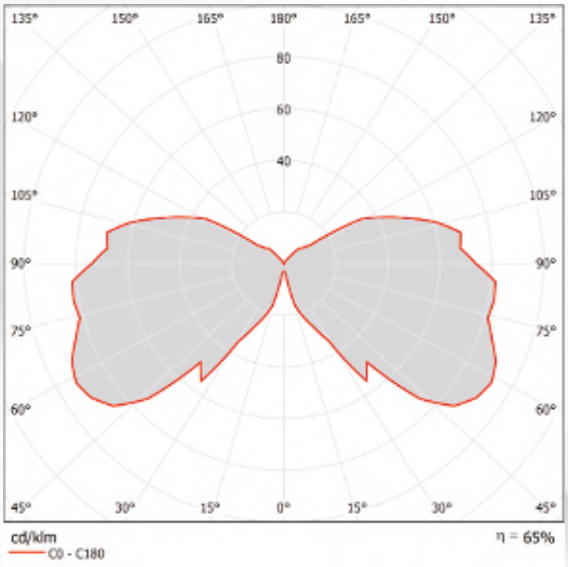

Nom	Type de lampe	Puissance	efficacité énergétique	Base	Dimensions principales	Poids
ДТУ 08-20-001	LED*	20	90	E27	600x426	4,7
ДТУ 08-30-001	LED*	30	90	E27	600x426	4,7
ДТУ 08-40-001	LED*	40	90	E40/E27	600x426	4,7
ДТУ 08-20-001	Module LED	20	90	—	600x426	4,7
ДТУ 08-35-001	Module LED	35	90	—	600x426	4,7
ЛТУ 07-40-001	Lampe fluocompacte*	40	60	E27	600x426	4,7
ЛТУ 07-50-001	Lampe fluocompacte*	50	60	E27	600x426	4,7

* - où les dimensions principales de la lampe ne doivent pas dépasser (Ø x H): 90 x 200 mm

220V
50 Hz

УХЛ1

IP54



U.V.

CONSTRUCTION

Le boîtier est en plastique résistant aux chocs.

Verre de protection - PMMA éclairagiste protégé contre les chocs ou polycarbonate stabilisé résistant aux UV.

INSTALLATION, ENTRETIEN

Il est monté sur un poteau d'un diamètre de 57(76) mm et fixé par des boulons.

Pour remplacer la lampe, le couvercle doit être dévissé.



UTILANCE

Luminaire	Rapport B/H									
ДТУ 08-20-001	0,2	0,3	0,5	0,7	1,1	1,5	2	3	5	10
ДТУ 08-30-001 ДТУ 08-35-001 ДТУ 08 40-001 ЛТУ 08 40-001 ЛТУ 08 50-001	0,03	0,05	0,07	0,10	0,16	0,21	0,25	0,30	0,34	0,35



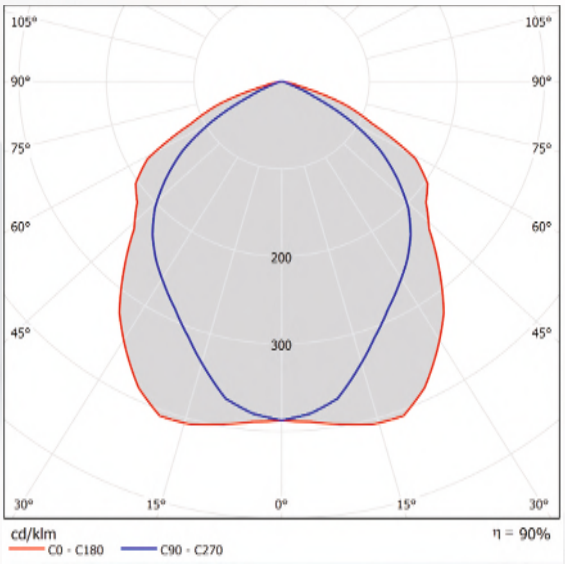

ДКУ03-42-001, ДКУ03-70-001,
ДКУ03-98-001

ELEMENT ECLAIRANT EXTERIEUR LED ДКУ03 SIMPL

ТУ BY 191039087.002-2010

DESIGNATION

Luminaire universel pour l'éclairage
des territoires extérieurs
(rues, places, territoires adjacents, parkings, etc.)

AVANTAGES

- Efficacité énergétique des luminaires - classe A
- LEDs avec un rendement lumineux de 100-110 lm/W
- Verre de sécurité anti-vandalisme
- Protection contre la pénétration d'humidité et de poussière à l'intérieur du boîtier IP65
- Large gamme de tension d'alimentation admissible de 85 à 265 V.
- Facteur de puissance supérieur à 0,9
- Durée de vie - 50 000 heures

Nom	Type de source de lumière	La puissance des sources de lumière, W	Flux lumineux des sources de lumière, lm	Efficacité énergétique,%	Dimensions principales, mm	Poids, kg
ДКУ 03-42-001	diode émettrice de lumière	42	4200	90	272x305x72	5,2
ДКУ 03-70-001		70	7000	90	392x305x72	7,2
ДКУ 03-98-001		98	9800	90	512x305x72	9,2

85-265V
50-60 Hz

УХЛ1

IP65

F

LED

CONSTRUCTION

Le boîtier est en aluminium et recouvert d'un revêtement anticorrosion.

Le réflecteur est constitué d'une base polymère d'aluminium de haute pureté.

Verre de protection - de silicate.

Bloc d'alimentation extérieur avec protection IP67 contre l'humidité et la poussière et une tension d'entrée de 85 à 265 V.

LEDs BridgeLux avec un rendement lumineux de 100-110 lm/W.

La dissipation de la chaleur des LED est assurée par des cartes de circuits imprimés en aluminium jusqu'au corps du luminaire, qui possède une surface à nervurage spéciale.

INSTALLATION, ENTRETIEN

Monté sur un poteau de 57 mm de diamètre et fixé par quatre boulons.



UTILANCE

Luminaire	Rapport B/H									
	0,2	0,3	0,5	0,7	1,1	1,5	2	3	5	10
ДКУ 03-42-001 ДКУ 03-70-001 ДКУ 03-98-001	0,13	0,19	0,30	0,38	0,53	0,59	0,64	0,67	0,68	0,68

B - largeur de la rue, de la route;
H - hauteur d'installation du luminaire.

Diamond city, Minsk



Stade Dinamo, Minsk



Ensemble résidentiel Pirs, Minsk



Ensemble résidentiel Pirs, Minsk



Peinture dr.FERRO. PEINTURE TEXTURÉE RÉSISTANTE À LA CORROSION À BASE D'ÉPOXY

1701	Silver/Argenté
1769	Smoke Grey/Gris embrouillardé
1768	Grey/Gris
1771	Antracite/Anthracite
1770	Black/Noir
1718	Verde/Vert
1723	Antique Cooper/Cuivre antique
1720	Bordeaux/Bordeaux
1721	Antique Gold/Or antique
1765	Dark Brown/Marron foncé
1708	Dark Blue/Bleu foncé
1704	Bronze/Bronzé

220V 50Гц — Tension d'alimentatio. B
fréquence de ligne. Hz

УХЛ1 — Version climatique

IP66 — Protection contre la poussière et l'humidité

F — L'installation du luminaire, du projecteur sur une surface faite de matériaux normalement inflammables est possible.

Classe de protection 1 contre les chocs électriques (mise à la terre obligatoire du boîtier)

ЭмПРА — Appareils de contrôle:
Em - électromagnétique
E - électronique

U.V. — Éléments translucides résistant à la lumière ultraviolette

Anti-vandalisme

Ajustement de la distribution de la lumière (courbe d'intensité lumineuse)

LED — Source de lumière
DNaT - lampes au sodium à haute pression
DRI - lampes aux halogénures métalliques
KLL - lampes fluorescentes compactes
LED - diode émettrice de lumière

OLDISVET®

OLDISVET S.À.R.L.

220141, Minsk, 54A Skorina rue, bât. 15, bureau 205.

Tél/fax: +375 17 338-73-36, 253-33-37, 248-33-38,
358-04-99, 395-43-89

E-mail: oldisvet@mail.ru

www.oldisvet.com

KP AFRICA GROUP S.A.

BP 13842; 104 Rue 8172 MVAN Yaounde
(OFFICE DU BAC)

Mail: kp.afrykagroup@gmail.com

TEL: 690 518 748 / 678 59 71 78 / 691 46 58 26