ОЛДИ СВЕТ®



2027

КАТАЛОГ

наружное освещение

НАДЕЖНАЯ ОПОРА ВАШЕГО ПРОЕКТА

ОЛДИ СВЕТ®









О компании

С 2009 года компания ООО «ОЛДИ СВЕТ» занимается производственной деятельностью.

Специализация – производство травмобезопасных трубчатых и конических опор наружного освещения, складывающихся опор, силовых опор (круглых и гранёных), мачт освещения, молниеотводов, флагштоков, светофорных стоек, опор ЛЭП, промышленных уличных светильников всех типов и исполнений. При производстве своей продукции мы используем металлические трубы и листовой металл разных толщин и марок стали.

Качество нашей продукции уже оценили сотни заказчиков в странах Таможенного союза, СНГ и дальнего зарубежья.

Внимание к мелочам на всех стадиях от проектирования до отгрузки продукции и применение только самых передовых технологий и материалов - это бескомпромиссные требования политики качества нашей компании и гарантия высоких эксплуатационных характеристик выпускаемых конструкций и осветительных приборов. Высокий уровень организации производства ООО «ОЛДИ СВЕТ» подтвержден сертификатом системы менеджмента качества ISO 9001, Сертификат ТР ТС 014/2011 «Безопасность автомобильных дорог», Сертификатом соответствия EC EN 40-5:2002.

Перечень выполненных объектов: Автомагистраль М1 Брест-Москва, Автомагистраль М6 Минск-Гродно, Автомагистраль Р46 Лепель-Полоцк-граница РФ, Автомагистраль Р80 Слобода-Паперня, Мост «Западный обход» (Брест), Ленинградская обл., Крикковское шоссе (СанктПетербург), «Тульский оружейный завод» (Тула), Стадион "ВТБ-Арена (Москва), аэропорт «Минск-2», стадион «Динамо» (Минск), Мемориальный комплекс "Буйничское поле" (Могилев), стадион «Шахтер» (Солигорск), "Лыжероллерная трасса" Борисов-Арена (Борисов), Гарлыкский горно-обогатительный комбинат (Туркмения), Армения, Молдова, страны ЕС и многие другие.

Продукцию ООО «ОЛДИ СВЕТ» можно применять на всех объектах, где требуется наружное освещение, это территория перед станциями метрополитена, подъездные дороги, парковки, транспортно- пересадочные узлы, производственные территории. Высота изделий может составлять от 0,5 метров до 70 метров, различных диаметров и дизайнерских решений. Все наши изделия защищены от коррозии, путем горячего оцинкования, в том числе с покраской и холодного оцинкования с покраской. Разнообразный ассортимент уличных светильников дополнят индивидуальность места размещения и назначения.

На территории Российской Федерации предприятие также может осуществлять поставки дочерней товаропроводящей компанией ООО«ОЛДИ СВЕТ ПЛЮС».

Для производства опор применяется установленная на производстве в 2015 г. современная линия по производству конусных круглых и граненых опор, включающая полный цикл производства: от размотки рулонного железа до гибки листогибом-тандемом длиной 14 м и автоматической сварки. Готовые изделия полностью соответствуют стандартам Таможенного Союза и Европейского Союза.

Подробнее о деятельности компании можно ознакомиться также **на нашем сайте** www.oldisvet.com

АНТИКОРРОЗИЙНАЯ И ДЕКОРАТИВНАЯ ОБРАБОТКА

Опоры, кронштейны, металлические части осветительных приборов и металлоконструкции, обрабатываются для защиты от влажности и агрессивных сред. Наша компания предлагает три типа покрытий:

1. Покрытие oldizinctm - это применение высококачественного однокомпонентного цинконаполненного грунта (производство Германия), для долгосрочной антикоррозийной защиты конструкций из черных металлов. Содержит более 90% цинковой пудры в сухом слое и обеспечивает электрохимическое взаимодействие (катодную защиту) с железом (сталью).

Цинковая пудра: форма - сферическая; размер частиц - от 3 мкм; чистота цинка более 98,5%; тип связующего: модифицированные эпоксидные смолы.

Дополнительное нанесение лакокрасочного покрытия. Цвет согласно международной палитры RAL. Общая толщина покрытия составляет от 80 мкм.

2. Горячее цинкование - путем окунания готового изделия в ванну с расплавленным цинком. Толщина покрытия соответствует ГОСТ 9.307-2021 «Покрытия цинковые горячие» п.4.5

3. Горячее цинкование плюс дополнительное нанесение лакокрасочного покрытия. Декоративное покрытие по согласованию с Заказчиком: глянец, полуглянец, матовое. Цвет согласно международной палитры RAL.

КОМПЛЕКТАЦИЯ

Изучив опыт монтажных организаций, мы пришли к выводу о необходимости комплектования опор кабелем и щитом управления по согласованию с заказчиком, что значительно снизит трудоемкость при их установке.

УПАКОВКА ДЛЯ ТРАНСПОРТИРОВКИ

Мы не забываем, что продукция должна быть не только качественно изготовлена, но и не потерять свой вид при транспортировке. Каждая опора, кронштейн, осветительный прибор упаковываются индивидуально с учетом способа транспортировки.

ПАССИВНАЯ БЕЗОПАСНОСТЬ

Учитывая требования безопасности, поставленные перед производителями осветительных опор и для минимизации угроз дорожно-транспортных происшествий, наша компания провела исследования своих изделий на предмет пассивной безопасности в соответствии с нормой EN 12767 «Пассивная безопасность несущих конструкций для оснащения дорог. Требования и методы испытаний».

На основании проведенных испытаний мы получили Сертификат Постоянства Свойств на металлические осветительные опоры.

Согласно требованиям нормы EN 12767:2019 и проведенным испытаниям пассивной безопасности при столкновении с транспортным средством нашим опорам присвоен класс 100-HE-C-NS-MD-0.

Сертификаты



TECHNICKÝ A ZKUŠEBNÍ ÚSTAV STAVEBNÍ PRAHA, s.p.
Technical and Test Institute for Construction Prague, SOE

Notified Body 1020

CERTIFICATE OF CONSTANCY OF PERFORMANCE

No. 1020 – CPR – 090-049771

In compliance with Regulation (EU) No 305/2011 of the European Parliament and of the Council of 9 March 2011 (the Construction Products Regulation or CPR), this certificate applies to the construction product:

Steel lighting columns with consoles
Types: OM1, OM2, MO, M1, M2, M3, MP, CC2

placed on the market under the name or trade mark of
„OLDI SVET" LLC, Republic of Belarus

INo: 191039087
Address: 220141, Republic of Belarus, Minsk, Francis Skorina Str., 54A, room 15, 205

and produced in the manufacturing plant:
„OLDI SVET" LLC, Republic of Belarus

INo: 191039087
Address: The village of Ugly, Borisov district, Minsk region, Republic of Belarus

This certificate attests that all provisions concerning the assessment and verification of constancy of performance described in Annex ZA of the standard
EN 40-5:2002
under system 1 for the performance set out in this certificate are applied and that the factory production control conducted by the manufacturer is assessed to ensure the
constancy of performance of the construction product.

This certificate was first issued on November 30th, 2020 and will remain valid as long as neither the harmonised standard, the construction product, the AVCP methods nor the manufacturing conditions in the plant are modified significantly, unless suspended or withdrawn by the notified product certification body.

Stamp of the Notified Body 1020
Prague, November 30th, 2020

Martin Peřek
Deputy manager of the Notified Body



НАЦИОНАЛЬНАЯ СИСТЕМА ПОДТВЕРЖДЕНИЯ СООТВЕТСТВИЯ РЕСПУБЛИКИ БЕЛАРУСЬ

Орган по сертификации систем менеджмента
«РР-БелЦентрСерт», ООО «Русский Регистр-ЮгоЗапад»,
Россия, 299011, г. Севастополь, ул. 4-ая Бастионная, дом 25

СЕРТИФИКАТ СООТВЕТСТВИЯ

СТБ ISO 9001

Зарегистрирован в реестре **№ BY/112 05.01. 116.01 00053**

Дата регистрации 09 апреля 2024 г.
Действителен по 08 апреля 2027 г.

Заявитель: **Общество с ограниченной ответственностью «ОЛДИ СВЕТ»**

Место нахождения:
Республика Беларусь, 220141, г. Минск, ул. Ф. Скорины, д.54А, пом. 15 (кабинет 205)
Адреса мест осуществления деятельности:
Республика Беларусь, 220141, г. Минск, ул. Ф. Скорины, д.54А, пом. 15 (кабинет 205);
Республика Беларусь, 222521, Минская обл., Борисовский р-н, д. Углы, ул. Московское шоссе, д.2
(включая обособленное структурное подразделение, указанное в Приложении 1 на 1 листе)
(регистрационный номер в ЕГР 191039087)

Настоящий сертификат соответствия удостоверяет, что система менеджмента качества

проектирования и производства металлических опор уличного освещения, кронштейнов, промышленных, уличных, интерьерных светильников, прожекторов и конструкций светотехнических декоративных из светодиодного и лампового дюралайта, мачт стадионных, мачт с мобильной короной, светофорных стоек, молниеотводов, опор ЛЭП

соответствует требованиям СТБ ISO 9001-2015

Заместитель генерального директора А.Н. Потапенко

№ 0034791



TECHNICKÝ A ZKUŠEBNÍ ÚSTAV STAVEBNÍ PRAHA, s.p.
Technical and Test Institute for Construction Prague, SOE

Notified Body 1020

CERTIFICATE OF CONSTANCY OF PERFORMANCE

No. 1020 – CPR – 090-045787

In compliance with Regulation (EU) No 305/2011 of the European Parliament and of the Council of 9 March 2011 (the Construction Products Regulation or CPR), this certificate applies to the construction product:

Steel lighting columns with consoles
Type: OM1(o)

Essential characteristics	OM1(o)
Resistance to horizontal loading	8 %
Passive safety	60-HE-D-S-NS-MD-0 100-ME-C-S-NS-MD-0
Durability	Conformity with the requirement

placed on the market under the name or trade mark of
„OLDI SVET" LLC, Republic of Belarus

INo: 191039087
Address: 220141, Republic of Belarus, Minsk, Francis Skorina Str., 54A, room 15, 205

and produced in the manufacturing plant:
„OLDI SVET" LLC, Republic of Belarus

INo: 191039087
Address: The village of Ugly, Borisov district, Minsk region, Republic of Belarus

This certificate attests that all provisions concerning the assessment and verification of constancy of performance described in Annex ZA of the standard
EN 40-5:2002
under system 1 for the performance set out in this certificate are applied and that the factory production control conducted by the manufacturer is assessed to ensure the
constancy of performance of the construction product.

This certificate was first issued on October 10th, 2019 and will remain valid as long as neither the harmonised standard, the construction product, the AVCP methods nor the manufacturing conditions in the plant are modified significantly, unless suspended or withdrawn by the notified product certification body.

Stamp of the Notified Body 1020
Prague, March 20th, 2023

Ing. Jozef Pôbiš
Manager of the Notified Body



0114389

БЕЛОРУССКАЯ ТОРГОВО-ПРОМЫШЛЕННАЯ ПАЛАТА
Унитарное предприятие по оказанию услуг "Минское отделение Белорусской торгово-промышленной палаты", 220113, г.Минск, ул.Я.Коласа,65, т.351-04-73

СЕРТИФИКАТ № BYPR5107462601
продукции собственного производства

1. Производитель Общество с ограниченной ответственностью «ОЛДИ СВЕТ», 2200141, г. Минск, ул. Ф. Скорины, д. 54А, пом. 15, каб. 205, Республика Беларусь

Наименование обособленных подразделений юридического лица, осуществляющих производство продукции, место нахождения НЕТ

2. Регистрационный номер производителя в Едином государственном регистре юридических лиц и индивидуальных предпринимателей 191039087

3. Место нахождения производства Республика Беларусь, Минская обл., Борисовский р-н, д. Углы, ул. Московское шоссе, 2

4. Наименование продукции, код продукции в соответствии с единой Товарной номенклатурой внешнеэкономической деятельности Евразийского экономического союза Код ТН ВЭД:

1. опоры металлические конусные, в том числе высотой до: 7308 90 980 9

1.1. ОМ1ак (до 14,0 м), ОМ2ак (до 6,0 м), ОМ3ак (до 14,0 м), ОМ4ак (до 14,0 м), ОМ1ак (до 12,0 м), ОМ2ак (до 6,0 м), ОМ3ак (до 12,0 м) 7308 90 980 9

Смотри приложение на четырех листах

5. Сертификат действителен с 20 декабря 2025 г. по 20 декабря 2026 г.

6. На основании результатов проведенной экспертизы настоящим подтверждено, что продукция, указанная в пункте 4 настоящего сертификата, изготовлена с соблюдением собственного производства.

Директор Борисовского филиала РУП О.В.Зимогляд 20.12.2025



СИСТЕМА СЕРТИФИКАЦИИ РУССКОГО РЕГИСТРА
RUSSIAN REGISTER CERTIFICATION SYSTEM

СЕРТИФИКАТ

Настоящим удостоверяется, что система менеджмента качества

Общества с ограниченной ответственностью
"ОЛДИ СВЕТ"
ул. Ф. Скорины, 54А, пом. 15, каб. 205, Минск, 220084, Республика Беларусь

была проверена и признана соответствующей требованиям стандарта

ISO 9001:2015

в отношении проектирования и производства металлических опор уличного освещения, кронштейнов, промышленных, уличных, интерьерных светильников, прожекторов и конструкций светотехнических декоративных из светодиодного и лампового дюралайта, мачт стадионных, мачт с мобильной короной, светофорных стоек, молниеотводов, опор ЛЭП

№: 26.0296.026
Дата начала действия сертификата: 17.03.2026 г.
Номер редакции: 1
Дата окончания действия сертификата: 10.04.2029 г.
Номер выпуска: 6
Дата начала первого сертификационного цикла: 11.04.2011 г.
Дата окончания предыдущего сертификата: 10.04.2026 г.

А.Н. Владыкин
Генеральный директор Ассоциации по сертификации "Русский Регистр"

Приложение является неотъемлемой частью сертификата. Действие сертификата распространяется только на площадки компании, указанные в настоящем сертификате. Сертификат теряет силу в случае невыполнения условий сертификации (http://www.rusregister.ru/doc/004.90-105.pdf).

RUSSIAN REGISTER · РУССКИЙ РЕГИСТР

01-022188

Ассоциация по сертификации "Русский Регистр" пр. Римского-Корсакова, д. 101, Санкт-Петербург, 190121, Россия

Содержание


ОМ1ак 12


ОМ2ак


20


ОМ3ак 24


ОМ4ак 28


ОМ5ак 30


ОМ5ак 31


ОМ6ак 32

Молниеотвод
круглый/граненый

34

М1ак

37

М2ак

38

М3ак

39

Опора ОМСФ

42

Мачты
прожекторные

43

Ф1ак, Ф2ак
с евромеханизмом

46

Ф1ак, Ф2ак

48

Содержание



СС2ак 50



СС3ак 52



НОВИНКА!

СС4ак 53



СКО / СГО 54

СКП 55

СККП 56

СККП
для контактных сетей 57

СКФ 58

СККФ 59

СККФ
для контактных сетей 60



ОСБ 62



ОМ1 Saxon 64



ОМ5 68



ОМ6 72



ОМ7 76



ОМ8 77

Содержание


ОМ9 78


ОМр9 79


ОМ10 80


ОМ14 82


НОВИНКА!
ОМ15 83


ОМ18 84


ОМ19 86


ОМ21 90

ОМ22  92

ОМ22  93

ОМ23  94

ОМ24  96

Блоки анкерные 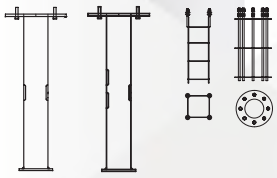 100

Блоки фундаментные 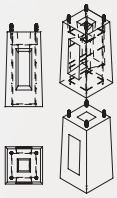 101

Светофорные стойки  102

Щитки вводные  104

Содержание

Светильник SOLO  110

Светильник SAXON  112

Светильник MOON  114

Светильник NEXT  116

Светильник CLASSIC  118

Светильник BEAUTY  120

Светильник MINSK  122

Светильник NEO  124

Светильник SANAN  126

олди свет®



ОПОРЫ МЕТАЛЛИЧЕСКИЕ КОНУСНЫЕ

oldisvet.com

ОМ1ак



ТУ BY 191039087.007-2015

ОМ1ак, ОМ1вк

ОМ1ак КРУГЛАЯ

КОНСТРУКЦИЯ:

Опора стальная коническая
- ОМ1ак – анкерная
- ОМ1вк – вкапываемая

Высота опоры от 6 м до 10 м

ЗАЩИТНОЕ ПОКРЫТИЕ:

Модель ОМ1(хц)ак – покрытие oldizinc™ и окраска финишным слоем RAL.
Модель ОМ1(о)ак – горячее цинкование. Изделия горячего цинкования могут окрашиваться финишным слоем RAL по согласованию с заказчиком. Цвет по заказу (согласно международной палитры RAL).

КОМПЛЕКТАЦИЯ:

1. Кабель – по заказу.
2. Вводной щиток (см. стр. 104) по заказу.
3. Кронштейн отдельная позиция.
4. Закладной элемент отдельная позиция.

ОМ1ак ГРАНЕНАЯ

КОНСТРУКЦИЯ:

Опора стальная коническая
- ОМ1ак – анкерная
- ОМ1вк – вкапываемая

Высота опоры от 6 м до 10 м

ЗАЩИТНОЕ ПОКРЫТИЕ:

Модель ОМ1(хц)ак – покрытие oldizinc™ и окраска финишным слоем RAL.
Модель ОМ1(о)ак – горячее цинкование. Изделия горячего цинкования могут окрашиваться финишным слоем RAL по согласованию с заказчиком. Цвет по заказу (согласно международной палитры RAL).

КОМПЛЕКТАЦИЯ:

1. Кабель – по заказу.
2. Вводной щиток.
3. Кронштейн отдельная позиция.
4. Закладной элемент отдельная позиция.



ТАБЛИЦА ХАРАКТЕРИСТИК ОМ1ак (КРУГЛАЯ)

H	D1	D2	L1×L2	a×b	Масса/ толщина		Анкер	Фундаментный блок	Нагрузки на основание*	
м	мм	мм	мм×мм	мм×мм	кг	мм			М,кН×м	О,кН
6,0	60	132	460×110	360×270	55,2	3	Ша20×4×1200(1)	ФБ-2-L-1500(1)	5,7	1,34
7,0		144			65,4				6,12	1,35
8,0		156			76,5				7,71	1,49
9,0		168			116,3	3***/4	Ша 20 ×4×1500(1)		9,23	1,63
10,0		180			133,5				11,12	1,8

ТАБЛИЦА ХАРАКТЕРИСТИК ОМ1вк (КРУГЛАЯ)

H	h1	D1	D2	D3	L1×L2	Масса/толщина		Нагрузки на основание*	
м	м	мм	мм	мм	мм×мм	кг	мм	М,кН×м	Q,kH
6,0	1,2	60	132	146	460×110	55	3	5,7	1,34
7,0			144	158		66		6,12	1,35
8,0	1,5		156	174		82		7,71	1,49
9,0			168	186		127,4	3***/4	9,23	1,63
10,0			180	198		146,4		11,12	1,8

*** - при определенной нагрузке (светильник + тип кронштейна) и специфике объекта

◀ ОМ1ак, ОМ1вк
КРУГЛАЯ

ОМ1ак, ОМ1вк ▶
ГРАНЕНАЯ



ТАБЛИЦА ХАРАКТЕРИСТИК ОМ1ак (ГРАНЕНАЯ)

H	D1	D2	L1×L2	a×b	Масса/ толщина		Анкер	Фундаментный блок	Нагрузки на основание*	
м	мм	мм	мм×мм	мм×мм	кг	мм			М,кН×м	Q,kH
6,0	60	132	460×110	360×270	57,5	3	Ша 20×4×1200(1)	ФБ-2-L-1500(1)	5,7	1,34
7,0		144			68,3				6,12	1,35
8,0		156			80				7,71	1,49
9,0		168			121,8	3***/4	Ша 20×4×1500(1)		9,23	1,63
10,0		180			140				11,12	1,8

ТАБЛИЦА ХАРАКТЕРИСТИК ОМ1вк (ГРАНЕНАЯ)

H	h1	D1	D2	D3	L1xL2	Масса/толщина		Нагрузки на основание*	
м	м	мм	мм	мм	мм×мм	кг	мм	М, кН×м	Q,kH
6,0	1,2	60	132	146	460×110	58	3	5,7	1,34
7,0			144	158		69,8		6,12	1,35
8,0	1,5		156	174		86,8		7,71	1,49
9,0			168	186		134,4	3***/4	9,23	1,63
10,0			180	198		154,4		11,12	1,8

*Нагрузки приведены исходя из массы опоры и кронштейнов, без учета осветительного оборудования.
**Допускается применение ребер жесткости,соединяющих ствол опоры и анкерную плиту.
*** - при определенной нагрузке (светильник + тип кронштейна) и специфике объекта

Кронштейны

Кронштейн К1-1.2-1.0 (ОМ1ак)

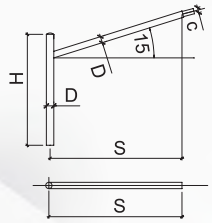

Кронштейн К1-2.4-1.0 (ОМ1ак)

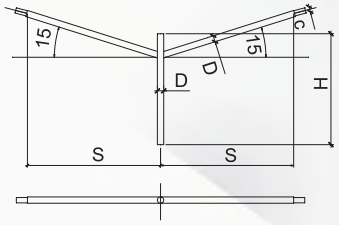

Кронштейн К1-3.6-1.0 (ОМ1ак)

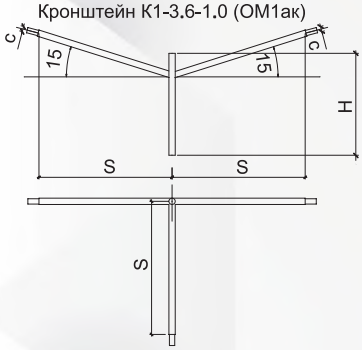

Кронштейн К2-1.5-1.5 (ОМ1ак)

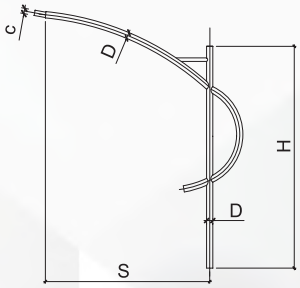

Кронштейн К2-3.0-1.5 (ОМ1ак)

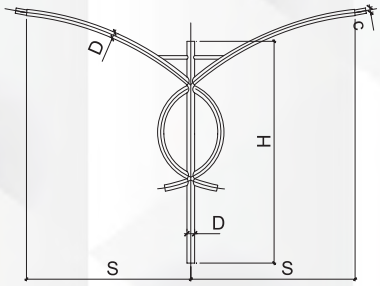

Кронштейн К3-1.5-1.0 (ОМ1ак)

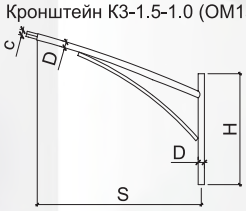

Кронштейн К3-3.0-1.0 (ОМ1ак)

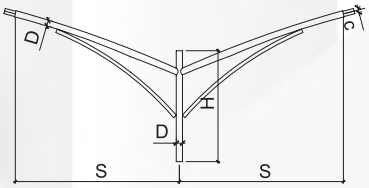

Кронштейн	S, мм	H, мм	D, мм	C, мм	Масса, кг	Тип опоры
К1-1,2-1,0	1200	1000	57	48	9,63	ОМ1ак, ОМ1вк
К1-2,4-1,0	1200	1000	57	48	15,2	
К1-3,6-1,0	1200	1000	57	48	21,3	
К2-1,5-1,5	1500	1500	57	48	21,2	
К2-3,0-1,5	1500	1500	57	48	35,93	
К3-1,5-1,0	1500	1000	57	48	13,43	
К3-3,0-1,0	1500	1000	57	48	24,75	
К4-1,5-1,0	1500	1000	57	48	14,14	
К4-3,0-1,0	1500	1000	57	48	21,11	
К5-1,5-1,5	1500	1500	57	48	24,51	
К5-3,0-1,5	1500	1500	57	48	38,12	
К7-1,5-1,0	1500	1000	57	48	12,6	
К7-3,0-1,0	1500	1000	57	48	20,48	

Кронштейн К4-1.5-1.0 (ОМ1ак)



Кронштейн К4-3.0-1.0 (ОМ1ак)

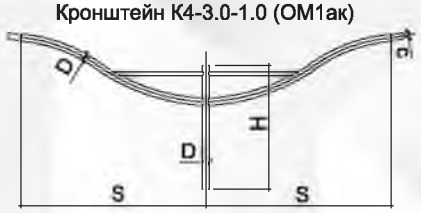

Кронштейн К5-1.5-1.5 (ОМ1ак)

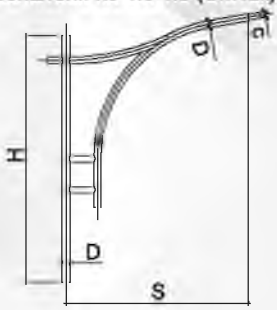

Кронштейн К5-3.0-1.5 (ОМ1ак)

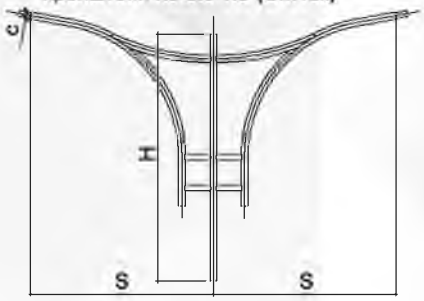

Кронштейн К7-1.5-1.0 (ОМ1ак)

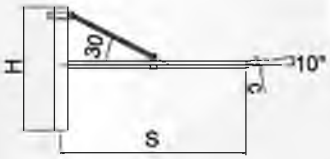

Кронштейн К7-3.0-1.0 (ОМ1ак)

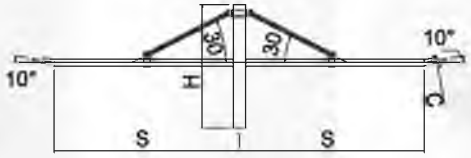



Кронштейны

Кронштейн КР1-H-S

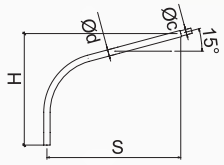

Кронштейн КР2-H-S(180°)

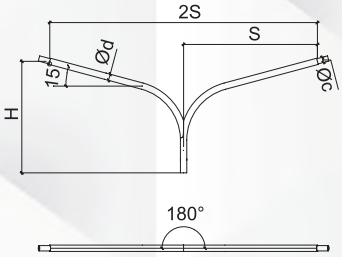

Кронштейн КР2-H-S(90°)

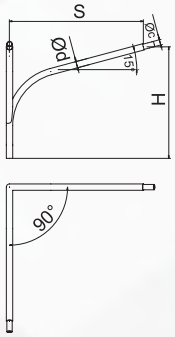

Кронштейн КР2-H-S(30°)

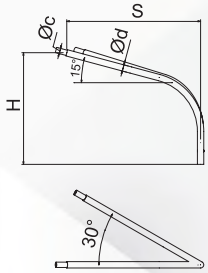

Кронштейн КР3-H-S(120°)

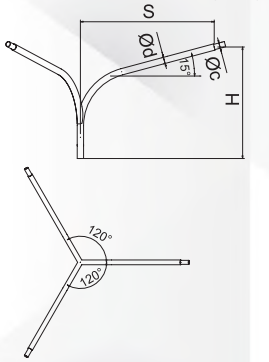

Кронштейн	S, мм	H, мм	D,мм	C, мм	Масса, кг	Тип опоры
КР1-1000х1200	1200	1000	57	48	7,93	ОМ1ак, ОМ1вк
КР2-1000х1200(30°,90°,180°)	1200	1000	57	48	14,25	
КР3-1000х1200(120°)	1200	1000	57	48	20,59	
КР1-1000х1500	1500	1000	57	48	9,2	
КР2-1000х1500(30°,90°,180°)	1500	1000	57	48	16,5	
КР3-1000х1500(120°)	1500	1000	57	48	23,92	
КР1-1500х1500	1500	1500	57	48	10,7	
КР2-1500х1500(30°,90°,180°)	1500	1500	57	48	19,1	
КР3-1500х1500(120°)	1500	1500	57	48	26,9	
КР1-2000х1500	1500	2000	57	48	11,33	
КР2-2000х1500(30°,90°,180°)	1500	2000	57	48	20,88	
КР3-2000х1500(120°)	1500	2000	57	48	29,39	
КР1-2000х2000	2000	2000	57	48	13,91	
КР2-2000х2000(30°,90°,180°)	2000	2000	57	48	24,58	
КР3-2000х2000(120°)	2000	2000	57	48	35,24	



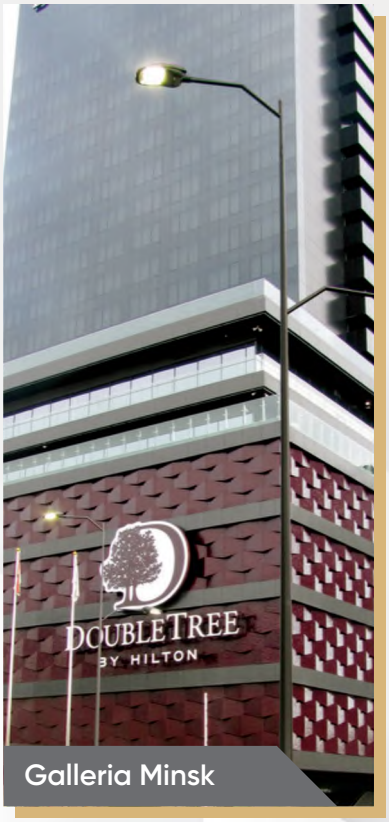

Galleria Minsk



ТЦ Грин Сити

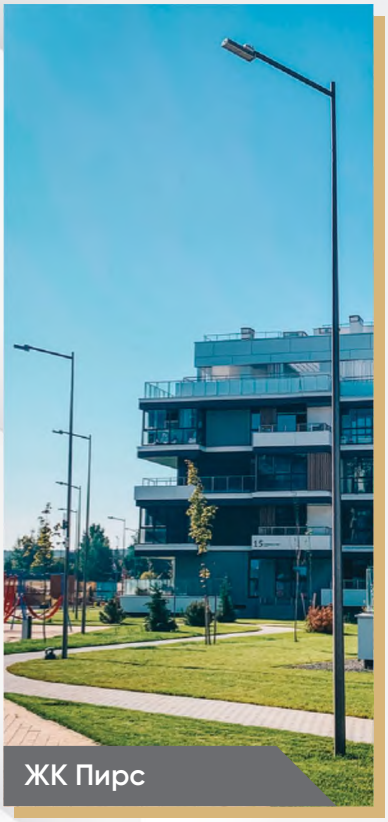

ЖК Пирс

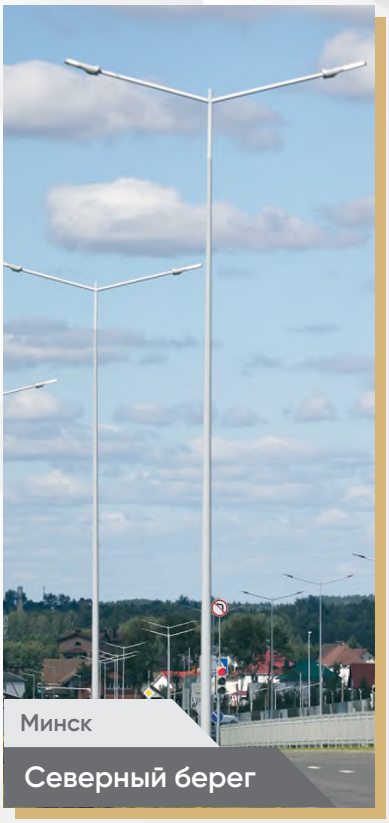

Минск

Северный берег



д. Копище

Новая Боровая

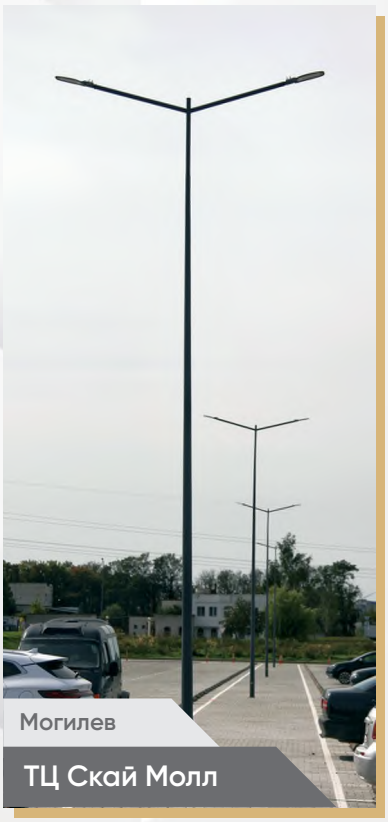

Могилев

ТЦ Скай Молл



Москва

Динамо ВТБ Арена



Москва

ЖК Символ

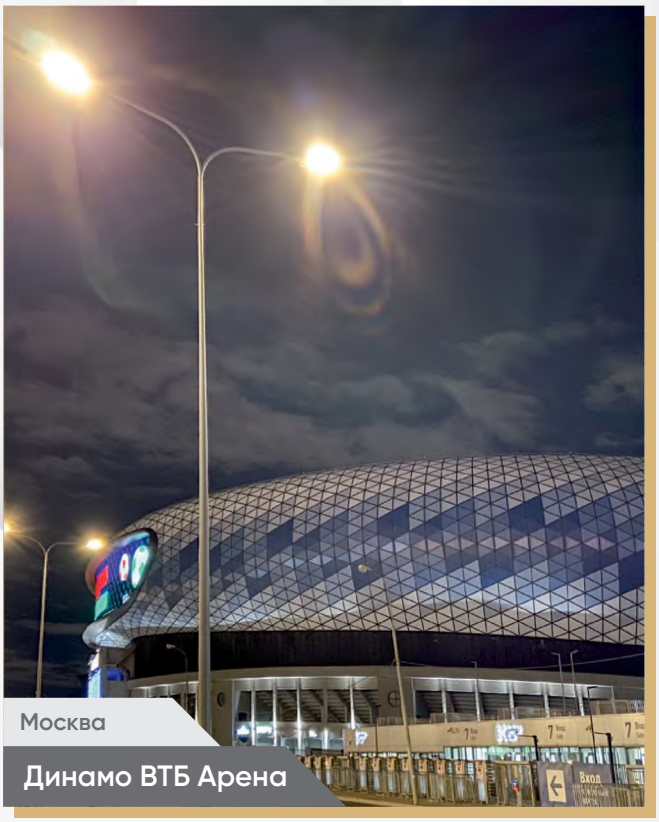

Москва

Динамо ВТБ Арена

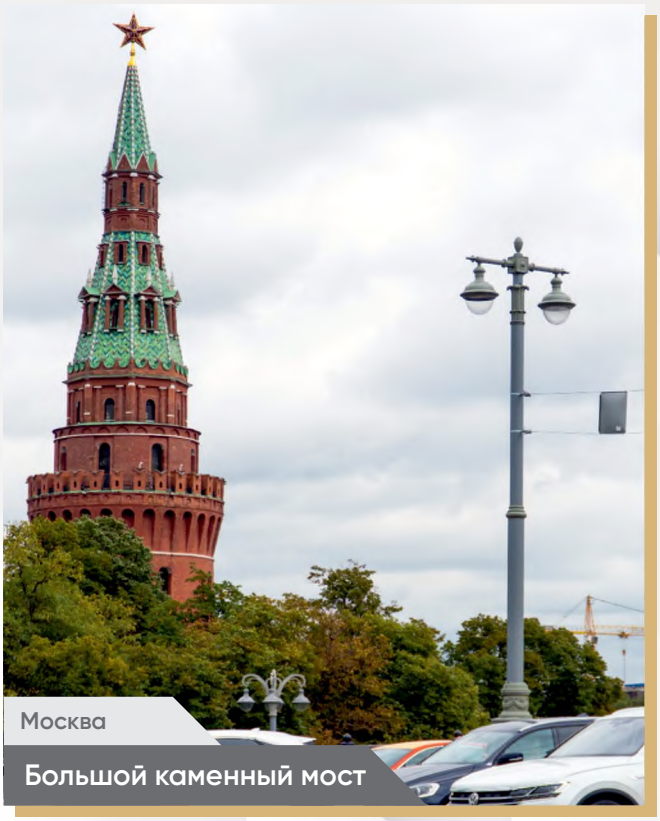

Москва

Большой каменный мост



Москва

Большой каменный мост



Москва

Библиотека им. Ленина

ОМ2ак



ТУ BY 191039087.007-2015

ОМ2ак, ОМ2вк

ОМ2ак КРУГЛАЯ

КОНСТРУКЦИЯ:

Опора стальная коническая
• ОМ2ак – анкерная • ОМ2вк – вкапываемая
Высота опоры от 3 м до 5 м

ЗАЩИТНОЕ ПОКРЫТИЕ:

Модель ОМ2(хц)ак – покрытие oldizinc™ и окраска финишным слоем RAL.
Модель ОМ2(о)ак – горячее цинкование. Изделия горячего цинкования могут окрашиваться финишным слоем RAL по согласованию с заказчиком. Цвет по заказу (согласно международной палитры RAL).

КОМПЛЕКТАЦИЯ:

1. Кабель – по заказу.
2. Вводной щиток (см. стр. 104) по заказу.
3. Кронштейн отдельная позиция.
4. Закладной элемент отдельная позиция.

ОМ2ак ГРАНЕНАЯ

КОНСТРУКЦИЯ:

Опора стальная коническая
• ОМ2ак – анкерная • ОМ2вк – вкапываемая
Высота опоры от 3 м до 5 м

ЗАЩИТНОЕ ПОКРЫТИЕ:

Модель ОМ2(хц)ак – покрытие oldizinc™ и окраска финишным слоем RAL.
Модель ОМ2(о)ак – горячее цинкование. Изделия горячего цинкования могут окрашиваться финишным слоем RAL по согласованию с заказчиком. Цвет по заказу (согласно международной палитры RAL).

КОМПЛЕКТАЦИЯ:

1. Кабель – по заказу.
2. Вводной щиток (см. стр. 104) по заказу.
3. Кронштейн отдельная позиция.
4. Закладной элемент отдельная позиция.

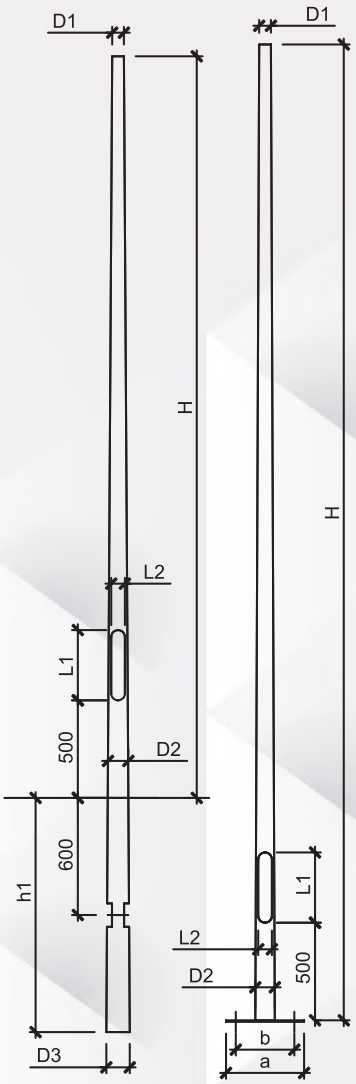

ТАБЛИЦА ХАРАКТЕРИСТИК ОМ2ак (КРУГЛАЯ)

H	D1	D2	L1xL2	a×b	Масса/ толщина		Анкер	Фундаментный блок	Нагрузки на основание*	
м	мм	мм	мм×мм	мм×мм	кг	мм			М,кН×м	Q,кН
3,0	72	108	360×90	250×180	36	3	Ша16×4×1200	ФБ-2-L-1200	3,12	1,18
3,5	66				39				3,4	1,19
4,0	60				42				3,71	1,22
4,5		114			46				4,33	1,26
5,0		120			50				4,69	1,27

ТАБЛИЦА ХАРАКТЕРИСТИК ОМ2вк (КРУГЛАЯ)

H	h1	D1	D2	D3	L1×L2	Масса/толщина		Нагрузки на основание*	
м	м	мм	мм	мм	мм×мм	кг	мм	М, кН×м	Q,кН
3,0	1,2	72	108	122	360×90	32	3	3,12	1,18
3,5		66				34		3,4	1,19
4,0		60				36		3,71	1,22
4,5			114	128		40		4,33	1,26
5,0			120	134		45		4,69	1,27

ОМ2ак, ОМ2вк
КРУГЛАЯ

ОМ2ак, ОМ2вк
ГРАНЕНАЯ

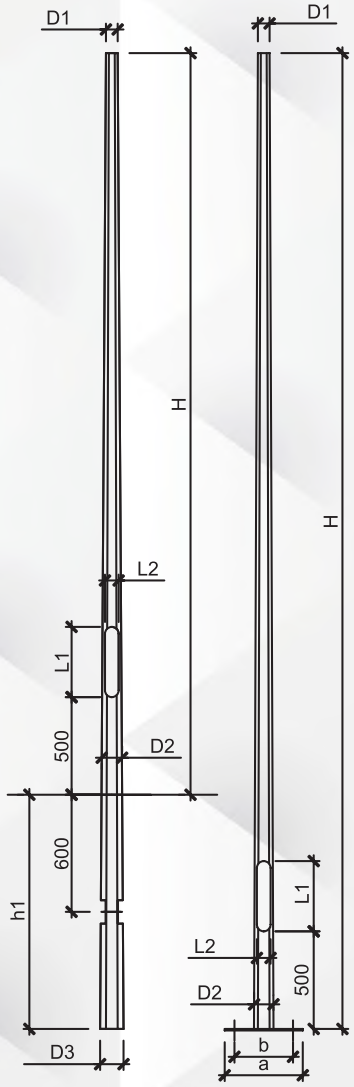

ТАБЛИЦА ХАРАКТЕРИСТИК ОМ2ак (ГРАНЕНАЯ)

H	D1	D2	L1×L2	a×b	Масса/ толщина		Анкер	Фундаментный блок	Нагрузки на основание*	
м	мм	мм	мм×мм	мм×мм	кг	мм			М, кН×м	Q,кН
3,0	73	120	360×90	250×180	23,9	3	Ша 16×4×1200	ФБ-2-L-1200	3,12	1,18
3,5	65				29				3,4	1,19
4,0	72				34				3,71	1,22
4,5	66				37				4,33	1,26
5,0	60				39				4,69	1,27

ТАБЛИЦА ХАРАКТЕРИСТИК ОМ2вк (ГРАНЕНАЯ)

H	h1	D1	D2	D3	L1×L2	Масса/толщина		Нагрузки на основание*	
м	м	мм	мм	мм	мм×мм	кг	мм	М, кН×м	Q,кН
3,0	1,2	73	120	139	360×90	35	3	3,12	1,18
3,5		65				38		3,4	1,19
4,0		72		135		42		3,71	1,22
4,5		66				45		4,33	1,26
5,0		60				47		4,69	1,27

*Нагрузки приведены исходя из массы опоры и кронштейнов, без учета осветительного оборудования.

Кронштейны

Кронштейн К13-0.7-1.0 (ОМ2ак)

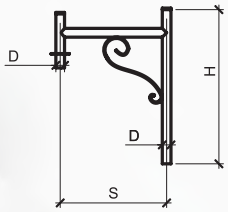

Кронштейн К14-1.4-1.0 (ОМ2ак)

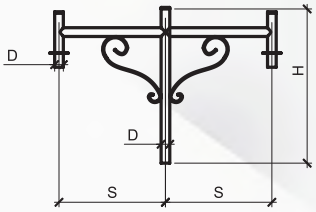

Кронштейн К15-1.4-1.0 (ОМ2ак)

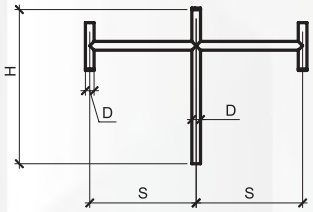

Кронштейн К16-1.4-1.0 (ОМ2ак)

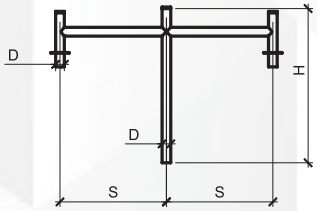

Кронштейн К17-0.7-1.0 (ОМ2ак)

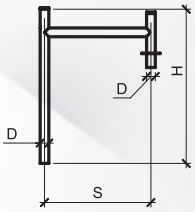

Кронштейн К18-1.4-1.0 (ОМ2ак)

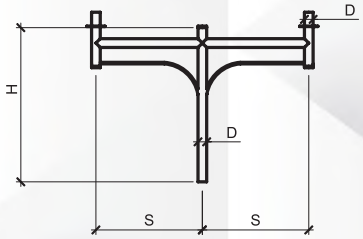

Кронштейн К19-1.84-1.5 (ОМ2ак)

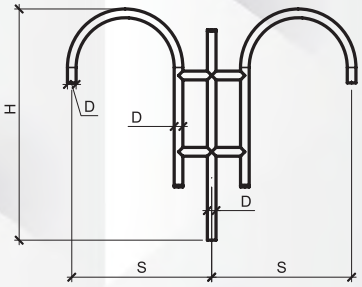



Кронштейн К1-0.9-1.5 (ОМ2ак)

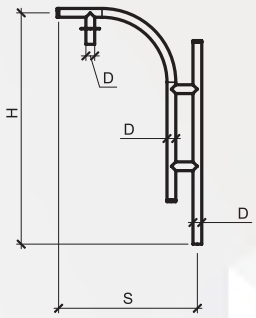

Кронштейн К2-1.8-1.5 (ОМ2ак)

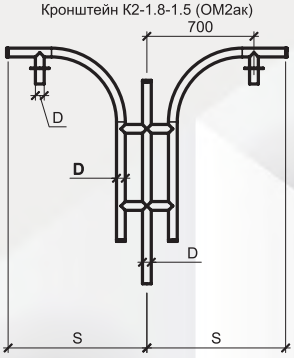

Кронштейн К3-0.92-1.5 (ОМ2ак)

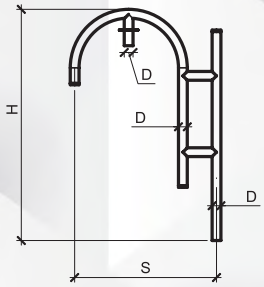

Кронштейн К4-1.84-1.5 (ОМ2ак)

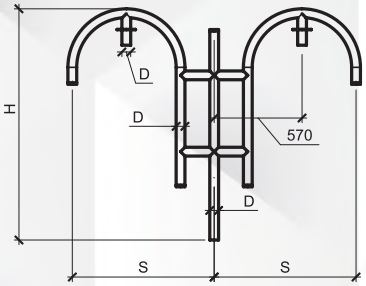

Кронштейн К5-0.7-1.0 (ОМ2ак)

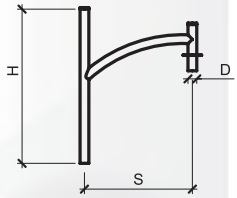

Кронштейн К6-1.4-1.0 (ОМ2ак)

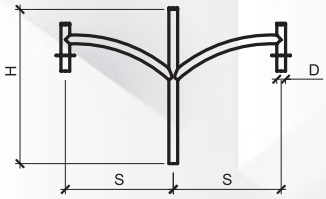

Кронштейн К7-1.34-1.5 (ОМ2ак)

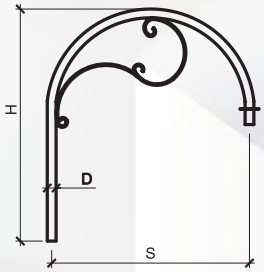

Кронштейн К9-1.76-1.5 (ОМ2ак)

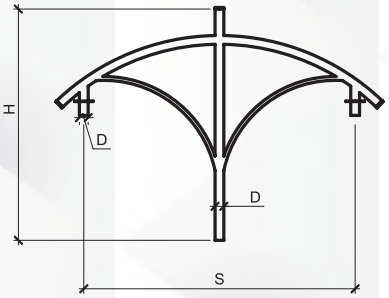



Кронштейн К20-1.15-1.0 (ОМ2ак)

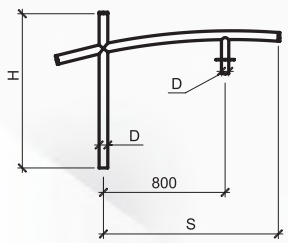

Кронштейн К21-1.4-1.0 (ОМ2ак)

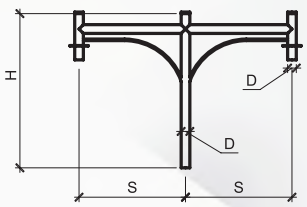

Кронштейн К22-1.81-1.0 (ОМ2ак)

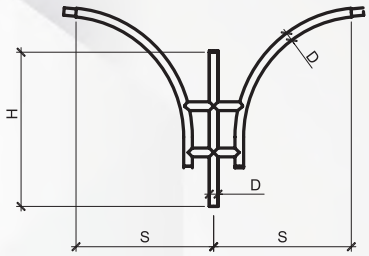

Кронштейн	S, мм	H, мм	D, мм	Масса, кг	Тип опоры
К1-0,9-1,5	900	1500	57	15,3	ОМ2ак, ОМ2вк
К2-1,8-1,5	900	1500	57	24,92	
К3-0,92-1,5	920	1500	57	16,47	
К4-1,84-1,5	920	1500	57	30,24	
К5-0,7-1,0	700	1000	57	8,74	
К6-1,4-1,0	700	1000	57	13	
К7-1,34-1,5	1340	1500	57	13,5	
К9-1.76-1,5	1760	1500	57	33	
К13-0,7-1,0	700	1000	57	9,77	
К14-1,4-1,0	700	1000	57	19,14	
К15-1,4-1,0	700	1000	57	12,4	
К16-1,4-1,0	700	1000	57	11,54	
К17-0,7-1,0	700	1000	57	9,13	
К18-1,4-1,0	700	1000	57	14,56	
К19-1,84-1,5	920	1500	57	28,2	
К20-1,15-1,0	1150	1000	57	11,66	
К21-1,4-1,0	700	1000	57	14,56	
К22-1,81-1,0	905	1000	57	23,5	





аг. Александрия

Паромная переправа



Минск

Лошицкий парк



Минск | ул. Филимонова

БЦ Азербайджанский



Могилев

ТЦ Скай Молл



Солигорск | ул. Е. Стемпковской

Школа №15

ОМ3ак



ТУ BY 191039087.007-2015

ОМ3ак, ОМ3вк

ОМ3ак КРУГЛАЯ

КОНСТРУКЦИЯ:

Опора стальная коническая
• ОМ3ак – анкерная • ОМ3вк – вкапываемая
Высота опоры от 8 м до 10 м

ЗАЩИТНОЕ ПОКРЫТИЕ:

Модель ОМ3(хц)ак – покрытие oldizinc™ и окраска финишным слоем RAL.
Модель ОМ3(о)ак – горячее цинкование. Изделия горячего цинкования могут окрашиваться финишным слоем RAL по согласованию с заказчиком. Цвет по заказу (согласно международной палитры RAL).

КОМПЛЕКТАЦИЯ:

1. Кабель – по заказу.
2. Вводной щиток (см. стр. 104) по заказу.
3. Кронштейны съемные.
4. Закладной элемент отдельная позиция.

ОМ3ак ГРАНЕНАЯ

КОНСТРУКЦИЯ:

Опора стальная коническая
• ОМ3ак – анкерная • ОМ3вк – вкапываемая
Высота опоры от 8 м до 10 м

ЗАЩИТНОЕ ПОКРЫТИЕ:

Модель ОМ3(хц)ак – покрытие oldizinc™ и окраска финишным слоем RAL.
Модель ОМ3(о)ак – горячее цинкование. Изделия горячего цинкования могут окрашиваться финишным слоем RAL по согласованию с заказчиком. Цвет по заказу (согласно международной палитры RAL).

КОМПЛЕКТАЦИЯ:

1. Кабель – по заказу.
2. Вводной щиток (см. стр. 104) по заказу.
3. Кронштейны съемные.
4. Закладной элемент отдельная позиция.

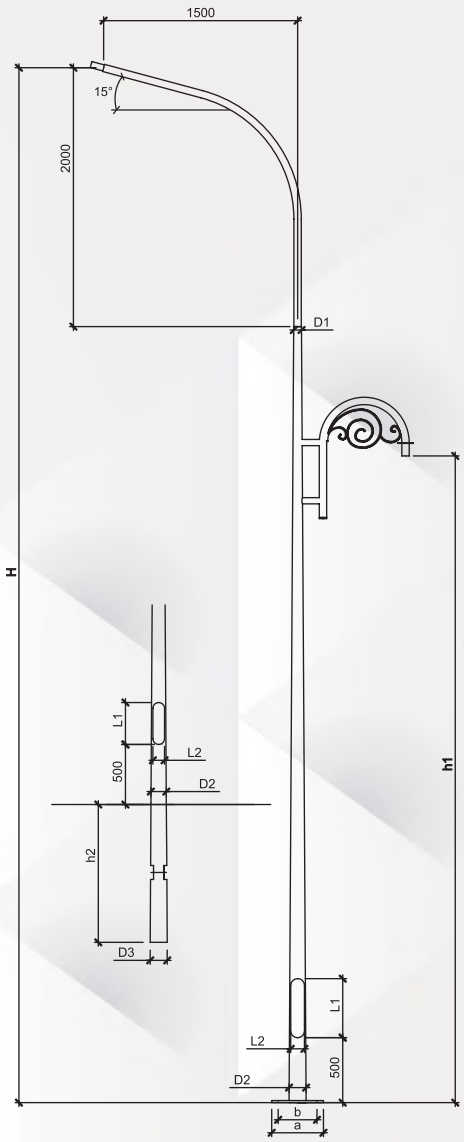

ТАБЛИЦА ХАРАКТЕРИСТИК ОМ3ак (КРУГЛАЯ)

H	h1	D1	D2	L1×L2	a×b	Масса/ толщина		Анкер	Фундаментный блок	Нагрузки на основание*	
м	м	мм	мм	мм×мм	мм×мм	кг	мм			М,кН×м	Q,кН
8,0			132			85,5				10,74	1,86
9,0	4/5	60	144	460×110	360×270	94,1	3	Ша 20×4×1500(1)	ФБ-2-L-1500(1)	13,07	2,03
10,0			156			105,7				15,45	2,22

ТАБЛИЦА ХАРАКТЕРИСТИК ОМ3вк (КРУГЛАЯ)

H	h1	h2	D1	D2	D3	L1×L2	Масса/толщина		Нагрузки на основание*	
м			мм	мм	мм	мм×мм	кг	мм	М, кН×м	Q,кН
8,0				132	146		78,22		10,74	1,86
9,0	4/5	1,2	60	144	158	460×110	89,14	3	13,07	2,03
10,0		1,5		156	174		104,75		15,45	2,22

ОМ3ак, ОМ3вк
КРУГЛАЯ

ОМ3ак, ОМ3вк
ГРАНЕНАЯ

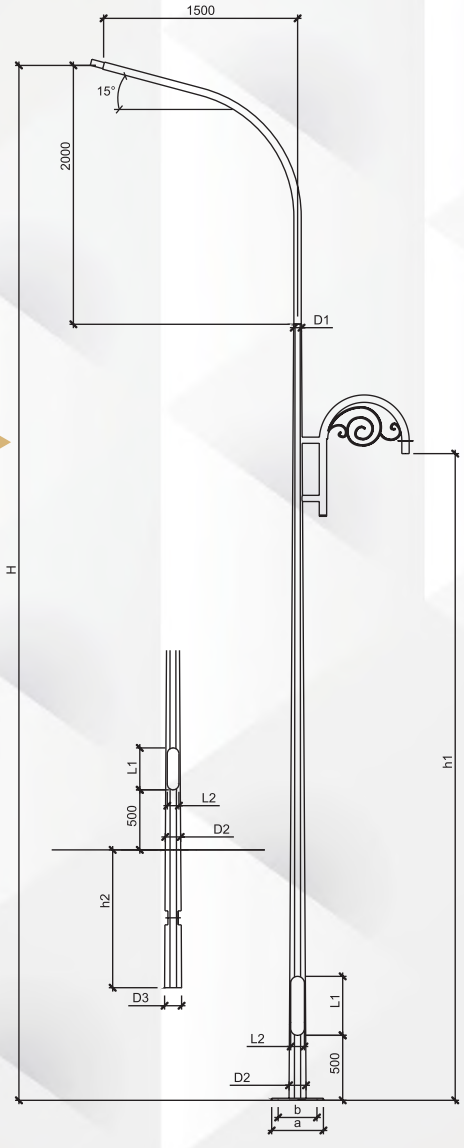

ТАБЛИЦА ХАРАКТЕРИСТИК ОМ3ак (ГРАНЕНАЯ)

H	h1	D1	D2	L1xL2	a×b	Масса/ толщина		Анкер	Фундаментный блок	Нагрузки на основание*	
м	м	мм	мм	мм×мм	мм×мм	кг	мм			М, кН×м	Q,кН
8,0			132			92,5				11,24	1,93
9,0	4/5	60	144	460×110	360×270	102	3	Ша 20×4×1500(1)	ФБ-2-L-1500(1)	13,47	2,33
10,0			156			107,1				16,21	2,47

ТАБЛИЦА ХАРАКТЕРИСТИК ОМ3вк (ГРАНЕНАЯ)

H	h1	h2	D1	D2	D3	L1×L2	Масса/толщина		Нагрузки на основание*	
м	мм	мм	мм	мм	мм	мм×мм	кг	мм	М, кН×м	Q,кН
8,0				132	146		81,2		11,24	1,93
9,0	4/5	1,2	60	144	158	460×110	92,61	3	13,47	2,33
10,0		1,5		156	174		109		16,21	2,47

*Нагрузки приведены исходя из массы опоры и кронштейнов, без учета осветительного оборудования.

*Допускается применение ребер жесткости,соединяющих ствол опоры и анкерную плиту.

ОМ4ак



ТУ BY 191039087.007-2015

ОМ4ак, ОМ4вк

ОМ4ак КРУГЛАЯ

КОНСТРУКЦИЯ:

Опора стальная коническая
• ОМ4ак – анкерная • ОМ4вк – вкапываемая
Высота опоры от 8 м до 10 м

ЗАЩИТНОЕ ПОКРЫТИЕ:

Модель ОМ4(хц)ак – покрытие oldizinc™ и окраска финишным слоем RAL.
Модель ОМ4(о)ак – горячее цинкование. Изделия горячего цинкования могут окрашиваться финишным слоем RAL по согласованию с заказчиком. Цвет по заказу (согласно международной палитры RAL).

КОМПЛЕКТАЦИЯ:

1. Кабель – по заказу.
2. Вводной щиток (см. стр. 104) по заказу.
3. Кронштейны съемные.
4. Закладной элемент отдельная позиция.

ОМ4ак ГРАНЕНАЯ

КОНСТРУКЦИЯ:

Опора стальная коническая
• ОМ4ак – анкерная • ОМ4вк – вкапываемая
Высота опоры от 8 м до 10 м

ЗАЩИТНОЕ ПОКРЫТИЕ:

Модель ОМ4(хц)ак – покрытие oldizinc™ и окраска финишным слоем RAL.
Модель ОМ4(о)ак – горячее цинкование. Изделия горячего цинкования могут окрашиваться финишным слоем RAL по согласованию с заказчиком. Цвет по заказу (согласно международной палитры RAL).

КОМПЛЕКТАЦИЯ:

1. Кабель – по заказу.
2. Вводной щиток (см. стр. 104) по заказу.
3. Кронштейны съемные.
4. Закладной элемент отдельная позиция.

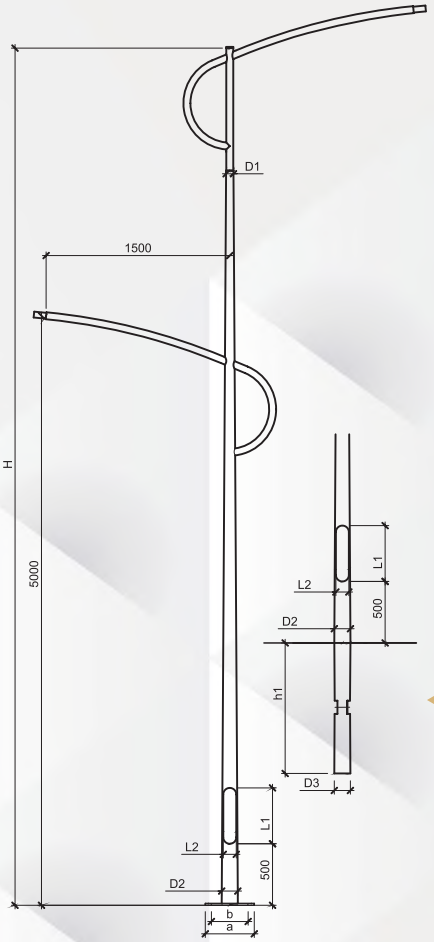

ТАБЛИЦА ХАРАКТЕРИСТИК ОМ4ак (КРУГЛАЯ)

H	D1	D2	L1×L2	a×b	Масса/ толщина		Анкер	Фундаментный блок	Нагрузки на основание*	
м	мм	мм	мм×мм	мм×мм	кг	мм			М,кН×м	Q,кН
8,0	60	144	460×110	360×270	95,36	3	Ша 20×4×1500(1)	ФБ-2-L-1500(1)	11,24	2,36
9,0		156			107,23				13,57	2,53
10,0		168			143,43	4			15,95	2,72

ТАБЛИЦА ХАРАКТЕРИСТИК ОМ4вк (КРУГЛАЯ)

H	h1	D1	D2	D3	L1×L2	Масса/толщина		Нагрузки на основание*	
м		мм	мм	мм	мм×мм	кг	мм	М, кН×м	Q,кН
8,0	1,2	60	144	158	460×110	90,53	3	11,24	2,36
9,0	1,5		156	174		106,29		13,57	2,53
10,0			168	186		148,97	4	15,95	2,72

ОМ4ак, ОМ4вк
КРУГЛАЯ

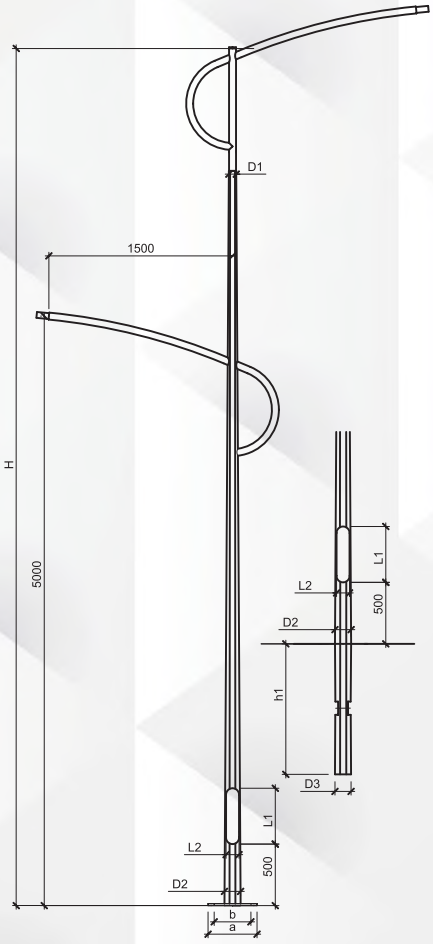

ОМ4ак, ОМ4вк
ГРАНЕНАЯ

ТАБЛИЦА ХАРАКТЕРИСТИК ОМ4ак (ГРАНЕНАЯ)

H	D1	D2	L1×L2	a×b	Масса/ толщина		Анкер	Фундаментный блок	Нагрузки на основание*	
м	мм	мм	мм×мм	мм×мм	кг	мм			М, кН×м	Q,кН
8,0	60	144	460×110	360×270	103,31	3	Ша 20×4×1500(1)	ФБ-2-L-1500(1)	11,74	2,43
9,0		156			108,63				13,97	2,83
10,0		168			151,67	4			16,71	2,97

ТАБЛИЦА ХАРАКТЕРИСТИК ОМ4вк (ГРАНЕНАЯ)

H	h1	D1	D2	D3	L1×L2	Масса/толщина		Нагрузки на основание*	
м		мм	мм	мм	мм×мм	кг	мм	М, кН×м	Q,кН
8,0	1,2	60	144	158	460×110	94,1	3	11,74	2,43
9,0	1,5		156	174		110,53		13,97	2,83
10,0			168	186		148,97	4	16,71	2,97

*Нагрузки приведены исходя из массы опоры и кронштейнов, без учета осветительного оборудования.

**Допускается применение ребер жесткости, соединяющих ствол опоры и анкерную плиту.

ОМ5ак



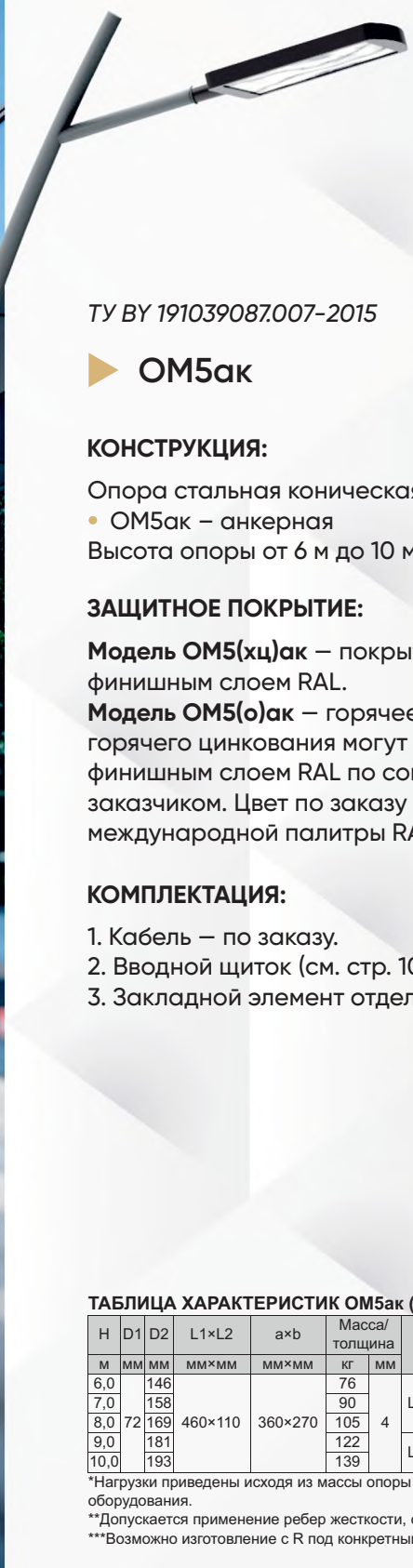

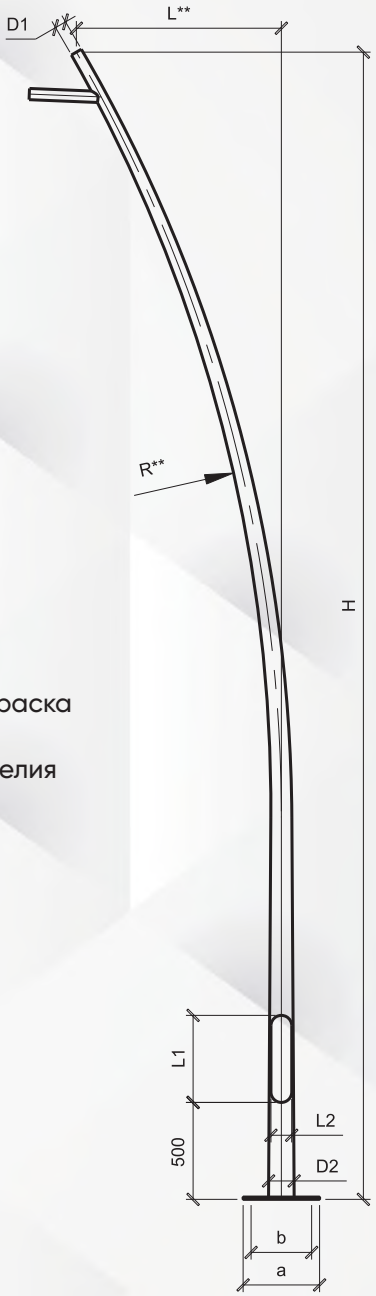

ТУ BY 191039087.007-2015

ОМ5ак

КОНСТРУКЦИЯ:

Опора стальная коническая изогнутая
- ОМ5ак – анкерная

Высота опоры от 6 м до 10 м

ЗАЩИТНОЕ ПОКРЫТИЕ:

Модель ОМ5(хц)ак – покрытие oldizinc™ и окраска финишным слоем RAL.
Модель ОМ5(о)ак – горячее цинкование. Изделия горячего цинкования могут окрашиваться финишным слоем RAL по согласованию с заказчиком. Цвет по заказу (согласно международной палитры RAL).

КОМПЛЕКТАЦИЯ:

1. Кабель – по заказу.
2. Вводной щиток (см. стр. 104) по заказу.
3. Закладной элемент отдельная позиция.

ТАБЛИЦА ХАРАКТЕРИСТИК ОМ5ак (КРУГЛАЯ)

H	D1	D2	L1×L2	a×b	Масса/ толщина		Анкер	Фундаментный блок	Нагрузки на основание*	
м	мм	мм	мм×мм	мм×мм	кг	мм			М, кН×м	Q,кН
6,0	72	146	460×110	360×270	76	4	Ша 20×4×1200(1)	ФБ-2-L-1500(1)	6,84	1,61
7,0		158			90				7,34	1,62
8,0		169			105				9,25	1,79
9,0		181			122		Ша 20×4×1500(1)		11,08	1,96
10,0		193			139				13,34	2,16

*Нагрузки приведены исходя из массы опоры и кронштейнов, без учета осветительного оборудования.
**Допускается применение ребер жесткости, соединяющих ствол опоры и анкерную плиту.
***Возможно изготовление с R под конкретный проект.



ТУ BY 19103908?.007-2015

ОМ5ак (180гр)

КОНСТРУКЦИЯ:

Опора стальная
коническая изогнутая
- ОМ5ак – анкерная

Высота опоры от 6 м до 10 м

ЗАЩИТНОЕ ПОКРЫТИЕ:

Модель ОМ5(хц)ак – покрытие oldizinc™ и окраска финишным слоем RAL.
Модель ОМ5(о)ак – горячее цинкование. Изделия горячего цинкования могут окрашиваться финишным слоем RAL по согласованию с заказчиком. Цвет по заказу (согласно международной палитры RAL).

КОМПЛЕКТАЦИЯ:

1. Кабель – по заказу.
2. Вводной щиток (см. стр. 104) по заказу.
3. Закладной элемент отдельная позиция.

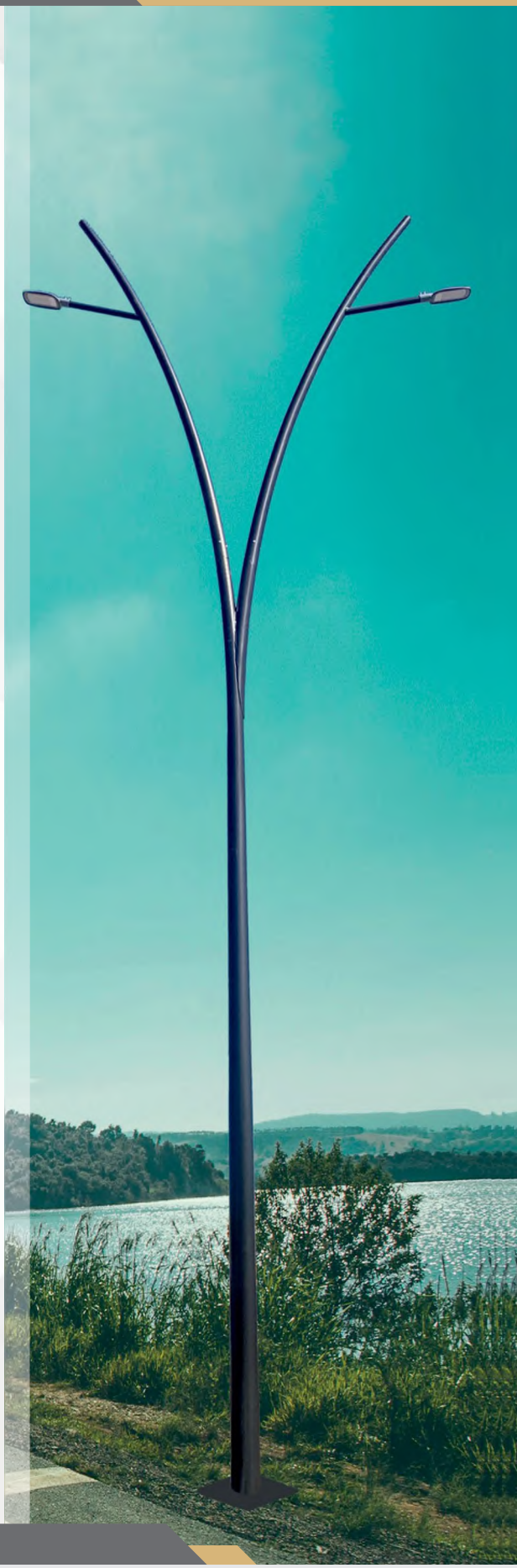

ТАБЛИЦА ХАРАКТЕРИСТИК ОМ5ак (180гр) (КРУГЛАЯ)

H	D1	D2	L1×L2	a×b	Масса/ толщина		Анкер	Фундаментный блок	Нагрузки на основание*	
м	мм	мм	мм×мм	мм×мм	кг	мм			M, кН×м	Q,кН
6,0	72	146	460×110	360×270	107	4	Ша 20×4×1500(1)	ФБ-2-L-1500(1)	7,84	2,61
7,0		158			126				8,34	2,62
8,0		169			147				10,25	2,79
9,0		181			171				12,08	2,96
10,0		193			195				14,34	3,16

*Нагрузки приведены исходя из массы опоры и кронштейнов, без учета осветительного оборудования.
**Допускается применение ребер жесткости, соединяющих ствол опоры и анкерную плиту.
***Возможно изготовление с R под конкретный проект.

ОМ6ак



ТУ BY 191039087.007-2015

ОМ6ак

КОНСТРУКЦИЯ:

Опора стальная
коническая изогнутая
- ОМ6ак – анкерная

Высота опоры от 6 м до 10 м

ЗАЩИТНОЕ ПОКРЫТИЕ:

Модель ОМ6(хц)ак – покрытие oldizinc™ и окраска финишным слоем RAL.
Модель ОМ6(о)ак – горячее цинкование. Изделия горячего цинкования могут окрашиваться финишным слоем RAL по согласованию с заказчиком. Цвет по заказу (согласно международной палитры RAL).

КОМПЛЕКТАЦИЯ:

1. Кабель – по заказу.
2. Вводной щиток (см. стр. 104) по заказу.
3. Закладной элемент отдельная позиция.



ТАБЛИЦА ХАРАКТРИСТИК ОМ6ак

H	D1	D2	L1×L2	a×b	Масса/ толщина		Анкер	Фундаментный блок
м	мм	мм	мм×мм	мм×мм	кг	мм		
6,0	78	158	460×110	360×270	85,1	4	Ша 20×4×1500(1)	ФБ-2-L-1500(1)
7,0		170			100,9			
8,0		182			117,9			
9,0		194			136			
10,0		206			155,3			



Могилевская обл.

д. Межисетки



Борисов

Борисов-Арена



Могилев

Мемориальный комплекс Буйничское поле

Молниеотводы



ТУ BY 191039087.007-2015

Молниеотводы

Основное назначение молниеотводов – защита зданий и сооружений от ударов молнии. Молниеотводы представляют собой сборную конструкцию, состоящую из опорной части (граненой конической опоры) и стержневого молниеприемника. Основными параметрами подбора молниеотвода являются его высота и ветровой район местности, в которой он будет установлен.

СПОСОБ МОНТАЖА:

Молниеотводы монтируется на предварительно установленный в подготовленный котлован и забетонированный фундаментный блок (закладную деталь) или анкерный блок и соединяются с ним через крепежные отверстия с помощью шпилек или болтов. Размеры фундаментного блока подбираются в зависимости от типа молниеотвода.

МОак ГРАНЕНЫЙ
МОак КРУГЛЫЙ

ЗАЩИТНОЕ ПОКРЫТИЕ:

Модель МО(хц)ак – покрытие oldizinc™ и окраска финишным слоем RAL.
Модель МО(о)ак – горячее цинкование. Изделия горячего цинкования могут окрашиваться финишным слоем RAL по согласованию с заказчиком. Цвет по заказу (согласно международной палитры RAL).

КОМПЛЕКТАЦИЯ:

1. Закладной элемент отдельная позиция.

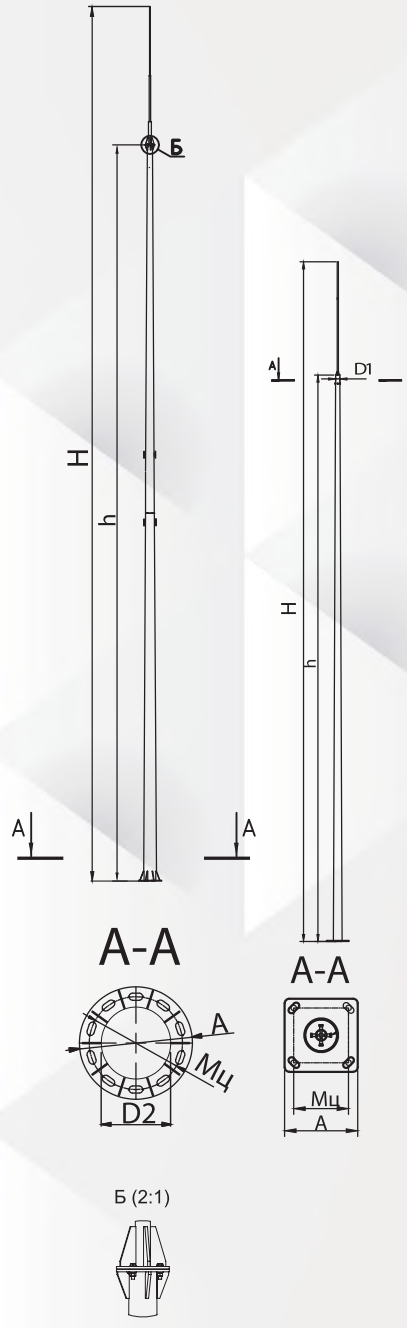

ТАБЛИЦА ХАРАКТЕРИСТИК МОак (КРУГЛЫЙ)

Наименование молниеотвода H-D1/D2	Общая высота H,м	Высота столба h,м	Масса, кг±	Размеры фланца, мм			Закладной элемент
				Sфл	A	Мц	
МОак-5,0-60/96	5	3	35,51	10	250	180	Ша-16-4-1000
МОак-6,0-60/108	6	4	42,22	10	250	180	
МОак-8,0-60/132	8	6	55,78	12	250	180	Ша-20-4-1200
МОак-9,0-60/132	9	6	61,2	12	250	180	
МОак-10,0-60/132	10	6	67,31	12	250	180	
МОак-12,0-60/180	12	10	155,2	12	360	270	Ша-20-4-1500(1)
МОак-13,0-60/180	13	10	161,33	12	360	270	
МОак-14,0-60/180	14	10	162,21	12	360	270	
МОак-15,0-60/204	15	12	203,62	16	360	270	
МОак-16,0-60/204	16	12	212,43	16	360	270	
МОак-18,0-168/412	18	16	542,8	20	Ø700	Ø550	Ша-30-10-1000 (обойма)
МОак-19,0-168/412	19	16	545	20	Ø700	Ø550	
МОак-20,0-168/412	20	16	549	20	Ø700	Ø550	
МОак-21,0-168/412	21	16	553,2	20	Ø700	Ø550	
МОак-22,0-168/474	22	20	720	20	Ø740	Ø640	Ша-30-10-1000 (обойма)
МОак-23,0-168/474	23	20	722	20	Ø740	Ø640	
МОак-24,0-168/474	24	20	726	20	Ø740	Ø640	
МОак-25,0-168/474	25	20	730	20	Ø740	Ø640	

Возможно изготовление с корректировкой и дополнительными размерами под конкретный проект

Молниеотвод граненый



ТАБЛИЦА ХАРАКТЕРИСТИК МОак (ГРАНЕНЫЙ)

Наименование молниеотвода H-D1/D2	Общая высота H,м	Высота столба h,м	Масса, кг±	Размеры фланца, мм			Закладной элемент
				Sфл	А	Мц	
МОак-5,0-60/96	5	3	29,6	10	250	180	Ша-16-4-1000
МОак-6,0-60/108	6	4	37,6	10	250	180	
МОак-8,0-60/132	8	6	57,3	12	250	180	Ша-20-4-1200
МОак-9,0-60/132	9	6	60,7	12	250	180	
МОак-10,0-60/132	10	6	64,1	12	250	180	
МОак-12,0-60/180	12	10	153,9	16	360	270	Ша-20-4-1500(1)
МОак-13,0-60/180	13	10	157,3	16	360	270	
МОак-14,0-60/180	14	10	160,7	16	360	270	
МОак-15,0-60/204	15	12	197,3	16	360	270	
МОак-16,0-60/204	16	12	200,7	16	360	270	
МОак-18,0-96/280	18	16	403,2	20	Ø500	Ø400	Ша-30-8-1000 (обойма)
МОак-19,0-96/280	19	16	408	20	Ø500	Ø400	
МОак-20,0-96/280	20	16	411,2	20	Ø500	Ø400	
МОак-21,0-96/280	21	16	415,2	20	Ø500	Ø400	
МОак-22,0-118/350	22	20	598,2	20	Ø570	Ø470	Ша-30-10-1000 (обойма)
МОак-23,0-118/350	23	20	603,1	20	Ø570	Ø470	
МОак-24,0-118/350	24	20	606,2	20	Ø570	Ø470	
МОак-25,0-118/350	25	20	610,2	20	Ø570	Ø470	

Возможно изготовление с корректировкой и дополнительными размерами под конкретный проект



ТУ BY 191039087.007-2015

M1ак

КОНСТРУКЦИЯ:

Осветительная мачта стальная коническая
- M1ак – анкерная

Высота мачты осветительной от 12 м до 20 м

ЗАЩИТНОЕ ПОКРЫТИЕ:

Модель M1(хц)ак – антикоррозийное покрытие oldizinc™ и декоративное покрытие.
Модель M1(о)ак – горячее цинкование. Изделия горячего цинкования могут окрашиваться по согласованию с заказчиком. Цвет по заказу (согласно международной палитры RAL).

Многогранное исполнение опор. Может комплектоваться молниеотводом. Закладной элемент отдельная позиция.

ТАБЛИЦА ХАРАКТЕРИСТИК M1ак граненая

H	D1	D2	L1×L2	a×b	Масса*	Анкер(обойма)	Нагрузки на основание	
м	мм	мм	мм×мм	мм×мм	кг		M,кНхм	Q,кН
Граненый ствол								
12	100	244	560×130	500×380	249,4	Ша 20x8x1000	45,77	4,86
14		312			329,6		50,54	4,89
16		343	560×150	700×550	419,1	Ша 30x8x1000	59,12	5,23
18		375			495		65,06	5,69
20		406			599,8		80,64	6,57

Примечание:
* масса ствола указана при толщине t=4мм, толщина выбирается в зависимости от количества прожекторов и вылета кронштейна; Высота мачты приведена без кронштейна

ТАБЛИЦА ХАРАКТЕРИСТИК M1ак круглая

H	D1	D2	L1×L2	a×b	Масса*	Анкер(обойма)	Нагрузки на основание	
м	мм	мм	мм×мм	мм×мм	кг		M,кНхм	Q,кН
Круглый ствол								
12	168	357	560×150	700x550	357	Ша 30×10×1000	51,54	5,46
14		380			457		62,18	5,68
16		412			543		78,13	6,26
18		443		740x640	634		83,52	6,58
20		474			731		86,33	6,93

Примечание:
* масса ствола указана при толщине t=4мм, толщина выбирается в зависимости от количества прожекторов и вылета кронштейна; Высота мачты приведена без кронштейна



M2ак



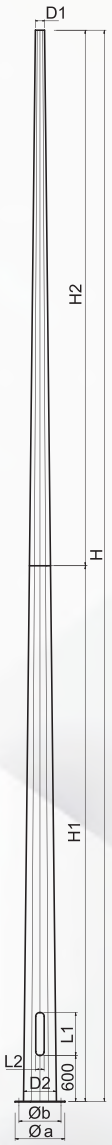

ТУ BY 191039087.007-2015

M2ак

КОНСТРУКЦИЯ:

Осветительная мачта стальная коническая
- M2ак – анкерная

Высота мачты осветительной от 16 м до 24 м

ЗАЩИТНОЕ ПОКРЫТИЕ:

Модель M2(хц)ак – антикоррозийное покрытие oldizinc™ и декоративное покрытие.
Модель M2(о)ак – горячее цинкование. Изделия горячего цинкования могут окрашиваться по согласованию с заказчиком. Цвет по заказу (согласно международной палитры RAL).

Многогранное исполнение опор.
Может комплектоваться молниеотводом. Закладной элемент отдельная позиция.

ТАБЛИЦА ХАРАКТЕРИСТИК M2ак

H	D1	D2	L1×L2	a×b	Масса*	Анкер(обойма)	Нагрузки на основание	
м	мм	мм	мм×мм	мм×мм	кг		M,кНхм	Q,кН
16	144	387	560×150	700x550	499	Ша 30x8x1000	120,13	8,23
18		419			519		134,84	10,49
20		450		800x650	624		166,08	12,24
22		481			725		186,55	13,62
24		513			835		208,36	14,83

Примечание:
* масса ствола указана при толщине t=4мм, толщина выбирается в зависимости от количества прожекторов и вылета кронштейна;

Возможно изготовление с корректировкой и дополнительными размерами под конкретный проект



ТУ BY 191039087.007-2015

М3ак

КОНСТРУКЦИЯ:

Осветительная мачта стальная коническая с мобильной короной
- М3ак – анкерная

Высота мачты осветительной от 16 м до 25 м, может комплектоваться молниеотводом.

ЗАЩИТНОЕ ПОКРЫТИЕ:

Модель М3(хц)ак – антикоррозийное покрытие oldizinc™ и декоративное покрытие.
Модель М3(о)ак – горячее цинкование. Изделия горячего цинкования могут окрашиваться по согласованию с заказчиком. Цвет по заказу (согласно международной палитры RAL).

КОМПЛЕКТАЦИЯ:

1. Молниеотвод.
2. Лебедка ручная или электрическая.
3. Ограничитель.
4. Закладной элемент отдельная позиция.

ТАБЛИЦА ХАРАКТЕРИСТИК М3ак граненая

H	D1	D2	a	Масса*	Анкер(обойма)	Нагрузки на основание	
м	мм	мм	мм×мм	кг		М,кНхм	Q,кН
Граненый ствол							
16	120	450	750	660	Ша 30х8х1000	120,13	8,23
18				720		134,84	10,49
20	140	500		880	Ша 30х12х1000	193,1	14,31
25	195	660	800	1390	Ша 30х18х1000	225,94	20,6

Примечание:
* масса ствола указана при толщине t=4мм, толщина выбирается в зависимости от количества прожекторов и вылета кронштейна;

ТАБЛИЦА ХАРАКТЕРИСТИК М3ак круглая

H	D1	D2	a	Масса*	Анкер(обойма)	Нагрузки на основание	
м	мм	мм	мм×мм	кг		М,кНхм	Q,кН
Круглый ствол							
16	168	412	740	803	Ша 30х12х1000	173,1	12,14
18		443		894		185,4	13,12
20		474		991		193,1	14,31

Примечание:
* масса ствола указана при толщине t=4мм, толщина выбирается в зависимости от количества прожекторов и вылета кронштейна;



Кронштейны под прожектора

ТУ BY 191039087.007-2015

Кронштейны под прожектора

КОНСТРУКЦИЯ:

Кронштейн для установки прожектора на конусные опоры **М1ак**, **М2ак**.

ЗАЩИТНОЕ ПОКРЫТИЕ:

Модель К(хц) – антикоррозийное покрытие oldizinc™ и декоративное покрытие.
Модель К(о) – горячее цинкование. Изделия горячего цинкования могут окрашиваться по согласованию с заказчиком. Цвет по заказу (согласно международной палитры RAL).

Примечание: Размеры стойки кронштейна, способ крепежа (насадной или фланцевый) подбираются индивидуально в зависимости от применяемой опоры.



Кронштейн К2-0.5-1.0 (М1ак, М2ак)

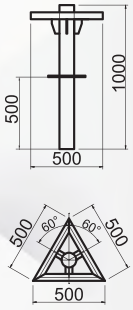



Кронштейн К3-1.0-1.0 (М1ак, М2ак)

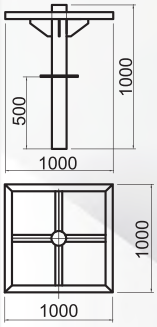



Кронштейн К4-1.0-1.0 (М1ак, М2ак)

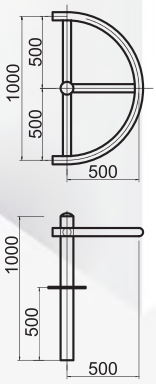



Кронштейн К5-1.0-1.0 (М1ак, М2ак)

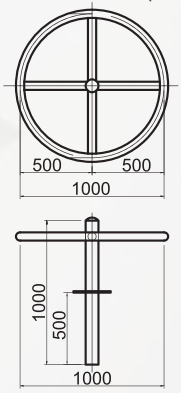



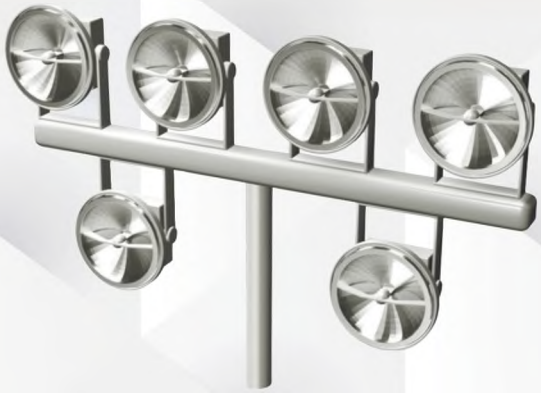

Кронштейн К1-1.5-1.0 (М1ак, М2ак)

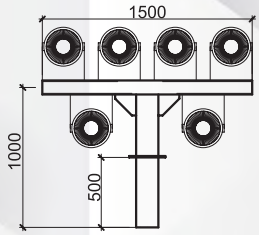

Кронштейн К1-3.0-1.0 (М1ак, М2ак)

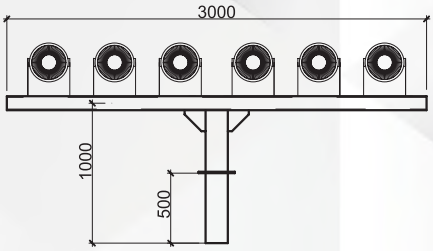

Кронштейн К1-1.2-1.0 (М1ак, М2ак)

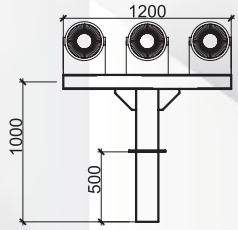

Кронштейн К1-2.0-1.0 (М1ак, М2ак)

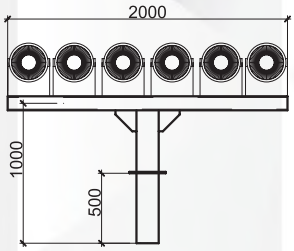

Кронштейн К1-1.0-1.0 (М1ак, М2ак)

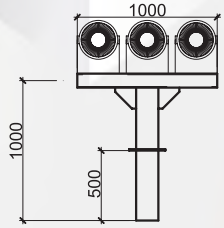

Кронштейн	S	H	Тип конструкции
	м	м	
К1	1.5	1.0	М1ак, М2ак
К1	1.2	1.0	
К1	1.0	1.0	
К1	3.0	1.0	
К1	2.0	1.0	
К2	0.5	1.0	
К3	0.75	1.0	
К4	1.0	1.0	
К5	1.0	1.0	

Опора ОМСФ



ТУ BY 191039087.009-2017

Опора ОМСФ

Стальные многогранные опоры ОМСФ предназначены для установки на высоковольтных линиях электропередачи. Опоры ОМСФ эксплуатируются при температуре окружающей среды от минус 50 °С до плюс 50 °С. Вид климатического исполнения УХЛ 1 по ГОСТ 15150. Многогранные металлические опоры выполнены из стоек в виде полых усечённых пирамид из стального листа с поперечным сечением в форме правильного многогранника. Секции стоек соединены между собой телескопическим или фланцевым соединениями. Траверсы таких опор выполнены многогранными, решётчатыми или изолирующими. Антикоррозионная защита выполняется при помощи горячего оцинкования и цинконаполненного композитного покрытия.

Многогранная опора ОМСФ 110кВ Проектирование опоры ОМСФ производится индивидуально.

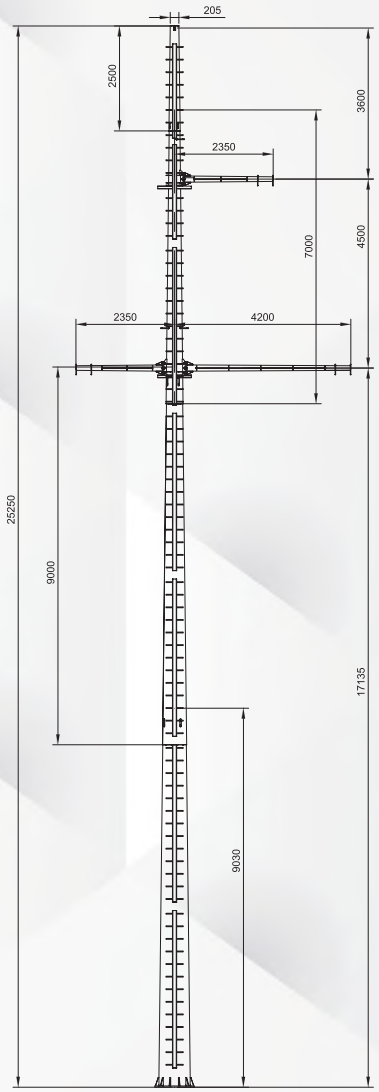

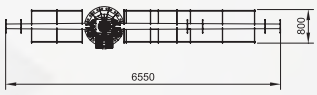

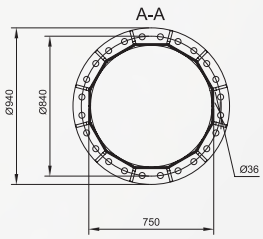

ТУ BY 191039087.007-2015

Мачты прожекторные

Мачты прожекторные предназначены для освещения больших открытых площадей: воздушных, портовых и ж/д станций, промышленных предприятий и спортивных объектов.

Тип площадки выбирается в зависимости от способа размещения, количества осветительных приборов и иного оборудования. Для доступа к площадке на стволе мачты расположены лестницы, имеющие решетку безопасности. Также на различной высоте могут быть расположены площадки отдыха.

ЗАЩИТНОЕ ПОКРЫТИЕ:

МП(хц) – антикоррозийное покрытие oldizinc™ и декоративное покрытие.
МП(о) – горячее цинкование. Изделия горячего цинкования могут окрашиваться по согласованию с заказчиком.

Закладной элемент отдельная позиция.





Площадки



ПЛОЩАДКА КРУГЛАЯ



ПЛОЩАДКА ПРЯМОУГОЛЬНАЯ



ПЛОЩАДКА НАКЛОННАЯ

ОСНОВНЫЕ ПАРАМЕТРЫ МАЧТ МП граненая

Обозначение мачты	Высота ствола мачты	Параметры ствола, мм Dв/Dн	Масса* ствола, кг	Масса** мачты, кг	Кол-во ОП***, шт
Граненый ствол					
МП-16-190/395	16	190/395	750	1360	До 12
МП-18-200/435	18	200/435	893	1594	До 16
МП-20-220/440	20	220/440	907	1623	До 20
МП-25-350/550	25	350/550	1929	2847	До 25
МП-30-400/760	30	400/760	2673	3634	До 25
МП-35-495/920	35	495/920	4117	5178	До 35
МП-40-500/945	40	500/945	4400	5591	До 35

ОСНОВНЫЕ ПАРАМЕТРЫ МАЧТ МП круглая

Обозначение мачты	Высота ствола мачты	Параметры ствола, мм Dв/Dн	Масса* ствола, кг	Масса** мачты, кг	Кол-во ОП***, шт
Круглый ствол					
МП-16-187/430	16	187/430	776	1386	До 12
МП-18-175/450	18	175/450	878	1579	До 16
МП-20-209/515	20	209/515	1124	1840	До 20

Dв - верхний диаметр ствола
Dн - нижний диаметр ствола
* масса указана без учета устанавливаемого оборудования. Вес определяется индивидуально.
** указан ориентировочный вес мачты в сборе.
*** количество прожекторов указано ориентировочно, оно может быть изменено в зависимости от конструкции мачты.

ОСНОВНЫЕ ПАРАМЕТРЫ ФЛАНЦА И ЗАКЛАДНОГО ЭЛЕМЕНТА МАЧТЫ

Обозначение мачты	Наименование закладного элемента	Присоединительные размеры фланца ствола мачты			
		d	n	А	Б
МП-16-190/395	Ша 30х12х1000(АхБ)	30	12	640	540
МП-18-200/435	Ша 30х12х1000(АхБ)	30	12	640	540
МП-20-220/440	Ша 30х18х1000(АхБ)	30	18	640	540
МП-25-350/550	Ша 30х18х1000(АхБ)	30	18	900	760
МП-30-400/760	Ша 36х24х1200(АхБ)	36	24	1100	950
МП-35-495/920	Ша 36х24х1200(АхБ)	36	24	1200	1070
МП-40-500/945	Ша 36х24х1200(АхБ)	36	24	1200	1070
МП-16-187/430	Ша 30х12х1000(АхБ)	30	12	640	540
МП-18-175/450	Ша 30х12х1000(АхБ)	30	12	640	540
МП-20-209/515	Ша 30х12х1000(АхБ)	30	12	900	760

d - диаметр применяемой шпильки
n - количество отверстий во фланце
А - наружный диаметр фланца ствола мачты
Б - диаметр, на котором размещены отверстия на соединительном фланце ствола мачты

Возможно изготовление с корректировкой и дополнительными размерами под конкретный проект



Минск

Стадион Динамо



Минск

СЗАО “Белджи”



Миснк | ул. Филимонова

Стадион Олимпийского резерва



Мосты

Стадион Неман

Ф1ак с евромеханизмом



ТУ BY 191039087.007-2015

Ф1ак с евромеханизмом

КОНСТРУКЦИЯ:

Флагшток стальной конический для крепления флага с евромеханизмом
- Ф1ак – анкерный

Высота флагштока от 6 м до 10 м

ЗАЩИТНОЕ ПОКРЫТИЕ:

Модель Ф1(хц)ак – антикоррозийное покрытие oldizinc™ и декоративное покрытие.
Модель Ф1(о)ак – горячее цинкование. Изделия горячего цинкования могут окрашиваться по согласованию с заказчиком. Цвет по заказу (согласно международной палитры RAL).

КОМПЛЕКТАЦИЯ:

1. Ролик.
2. Лебедка для подъема-спуска флага.
3. Ручка лебедки.
4. Закладной элемент отдельная позиция.

Круглое исполнение опор.

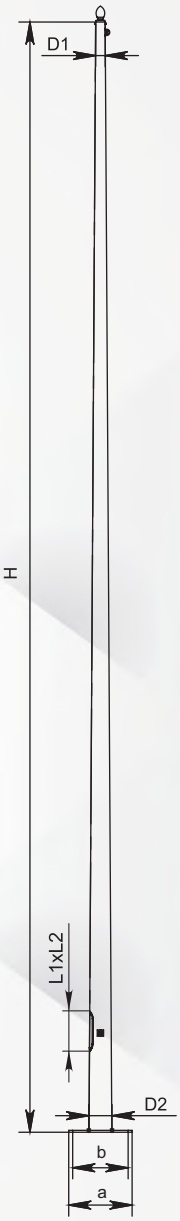

ТАБЛИЦА ХАРАКТЕРИСТИК Ф1ак (КРУГЛЫЙ) с евромеханизмом

H	D1	D2	L1×L2	a×b	Масса/ толщина		Анкер	Фундаментный блок	Нагрузки на основание	
м	мм	мм	мм×мм	мм×мм	кг	мм			M, кН×м	Q, кН
6,0	60	132	260×100	360×270	63,4	3	Ша 20×4×1200(1)	ФБ-2-L-1500(1)	4,79	1.27
7,0		144			72,8				5,38	1,29
8,0		156			84,5				6,92	1,46
9,0		168			87		Ша 20×4×1500(1)		8,48	1,62
10,0		180			102,5				12,78	2,07

Возможно изготовление с корректировкой и дополнительными размерами под конкретный проект

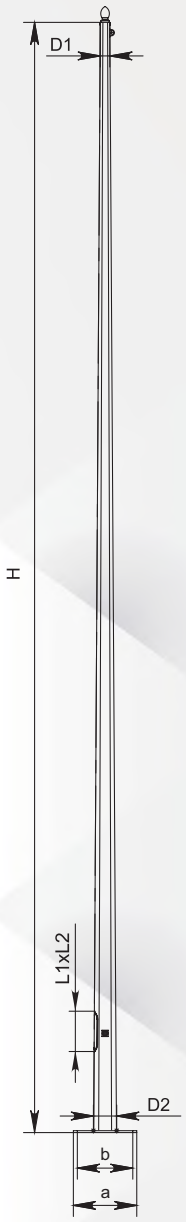

ТУ BY 191039087.007-2015

Ф2ак с евромеханизмом

КОНСТРУКЦИЯ:

Флагшток стальной конический для крепления флага с евромеханизмом
- Ф2ак – анкерный

Высота флагштока от 6 м до 10 м

ЗАЩИТНОЕ ПОКРЫТИЕ:

Модель Ф2(хц)ак – антикоррозийное покрытие oldizinc™ и декоративное покрытие.
Модель Ф2(о)ак – горячее цинкование. Изделия горячего цинкования могут окрашиваться по согласованию с заказчиком. Цвет по заказу (согласно международной палитры RAL).

КОМПЛЕКТАЦИЯ:

1. Ролик.
2. Лебедка для подъема-спуска флага.
3. Ручка.
4. Закладной элемент отдельная позиция.

Многогранное исполнение опор.

ТАБЛИЦА ХАРАКТЕРИСТИК Ф2ак (ГРАНЕНЫЙ) с евромеханизмом

H	D1	D2	L1×L2	a×b	Масса/ толщина		Анкер	Фундаментный блок	Нагрузки на основание	
м	мм	мм	мм×мм	мм×мм	кг	мм			M, кН×м	Q, кН
6,0	60	132	260×100	360×270	70,1	3	Ша 20×4×1200(1)	ФБ-2-L-1500(1)	5,0	1,30
7,0		144			77,2				6,02	1,32
8,0		156			86,3				7,31	1,49
9,0		168			125,5		Ша 20×4×1500(1)		8,93	1,63
10,0		180			146,6				13,11	2,13

Возможно изготовление с корректировкой и дополнительными размерами под конкретный проект



Ф1ак



ТУ BY 191039087.007-2015

Ф1ак

КОНСТРУКЦИЯ:

Флагшток стальной конический для крепления флага
- Ф1ак – анкерный

Высота флагштока от 6 м до 10 м

ЗАЩИТНОЕ ПОКРЫТИЕ:

Модель Ф1(хц)ак – антикоррозийное покрытие oldizinc™ и декоративное покрытие.
Модель Ф1(о)ак – горячее цинкование. Изделия горячего цинкования могут окрашиваться по согласованию с заказчиком. Цвет по заказу (согласно международной палитры RAL).

КОМПЛЕКТАЦИЯ:

1. Ролик, трос.
2. Под заказ баннер-балка.
3. Закладной элемент отдельная позиция.

Круглое исполнение опор.



ТАБЛИЦА ХАРАКТЕРИСТИК Ф1ак (КРУГЛЫЙ)

н	D1	D2	a×b	Масса/ толщина		Анкер	Фундаментный блок	Нагрузки на основание	
м	мм	мм	мм×мм	кг	мм			M, кН×м	Q, кН
6,0	60	132	360×270	70,4	3	Ша 20×4×1200(1)	ФБ-2-L-1500(1)	5,0	1,30
7,0		144		77,5				6,02	1,32
8,0		156		86,8				7,31	1,49
9,0		168		125,4	4	Ша 20×4×1500(1)		8,93	1,63
10,0		180		146,1				13,11	2,13

Возможно изготовление с корректировкой и дополнительными размерами под конкретный проект

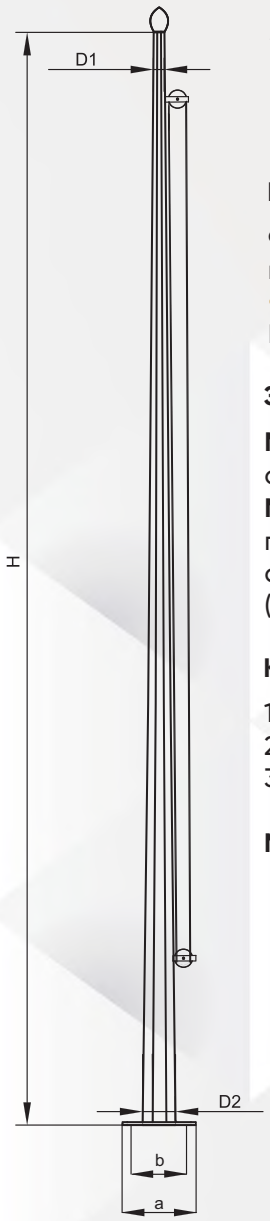

ТУ BY 191039087.007-2015

Ф2ак

КОНСТРУКЦИЯ:

Флагшток стальной конический для крепления флага
- Ф2ак – анкерный

Высота флагштока от 6 м до 10 м

ЗАЩИТНОЕ ПОКРЫТИЕ:

Модель Ф2(хц)ак – антикоррозийное покрытие oldizinc™ и декоративное покрытие.
Модель Ф2(о)ак – горячее цинкование. Изделия горячего цинкования могут окрашиваться по согласованию с заказчиком. Цвет по заказу (согласно международной палитры RAL).

КОМПЛЕКТАЦИЯ:

1. Ролик, трос.
2. Под заказ баннер-балка.
3. Закладной элемент отдельная позиция.

Многогранное исполнение опор.



ТАБЛИЦА ХАРАКТЕРИСТИК Ф2ак (ГРАНЕНЫЙ)

н	D1	D2	a×b	Масса/ толщина		Анкер	Фундаментный блок	Нагрузки на основание	
м	мм	мм	мм×мм	кг	мм			М.кНхм	Q,kH
6.0	60	132	360×270	70,1	3	Ша 20×4×1200(1)	ФБ-2-1-1500(1)	5,0	1,30
7.0		144		77,2				6,02	1,32
8,0		156		86,3				7,31	1,49
9.0		168		125,5	4	Ша 20×4×1500(1)		8,93	1,63
10,0		180		146,6				13,11	2,13

Возможно изготовление с корректировкой и дополнительными размерами под конкретный проект

СС2ак круглая



ТУ BY 191039087.007-2015

СС2ак КРУГЛАЯ





КОНСТРУКЦИЯ:

Стойка светофорная стальная коническая круглая для крепления светофора
- СС2ак – анкерная

Высота стойки 7 м*
*возможно изготовление с вылетом и высотой в соответствии с вашим проектом

ЗАЩИТНОЕ ПОКРЫТИЕ:

Модель СС2(хц)ак – антикоррозийное покрытие oldizinc™ и декоративное покрытие.
Модель СС2(о)ак – горячее цинкование. Изделия горячего цинкования могут окрашиваться по согласованию с заказчиком. Цвет по заказу (согласно международной палитры RAL).

КОМПЛЕКТАЦИЯ:

1. Кабель – по заказу.
2. Закладной элемент отдельная позиция.

ТАБЛИЦА ХАРАКТЕРИСТИК СС2ак (КРУГЛАЯ)

H	W	D1/D2	L1×L2	a×b	Масса/ толщина (стойка/вылет)		Анкер
м	м	мм	мм×мм	мм×мм	кг	мм	
7,0	4	78/278	460×110	550×400	247,8	4/4	Ша 30×4×1500
	5				260,5		
	6				347	6/4	
	7				363		

Примечание: Высота стойки приведена без кронштейна.
*Размеры кронштейна и его наличие по согласованию.

СС2ак граненая

ТУ BY 191039087.007-2015

СС2ак ГРАНЕНАЯ



КОНСТРУКЦИЯ:

Стойка светофорная стальная коническая многогранная для крепления светофора
- СС2ак – анкерная

Высота стойки 5,8 м*
*возможно проектирование с корректировкой размеров под конкретный проект

ЗАЩИТНОЕ ПОКРЫТИЕ:

Модель СС2(хц)ак – антикоррозийное покрытие oldizinc™ и декоративное покрытие.
Модель СС2(о)ак – горячее цинкование. Изделия горячего цинкования могут окрашиваться по согласованию с заказчиком. Цвет по заказу (согласно международной палитры RAL).

КОМПЛЕКТАЦИЯ:

1. Кабель – по заказу.
2. Закладной элемент отдельная позиция.

ТАБЛИЦА ХАРАКТЕРИСТИК СС2ак (ГРАНЕНАЯ)

H	W	D1/D2	L1×L2	a×b	Масса/толщина (стойка/вылет)		Анкер
м	мм	мм	мм×мм	мм×мм	кг	мм	
5,8	4	63/265	460×110	550×400	226,3	4/4	Ша 30×4×1500
	5				238,9		
	6				248,5	6/4	
	7				258,7		

Примечание: Высота стойки приведена без кронштейна.
*Размеры кронштейна и его наличие по согласованию.



СС3ак граненая

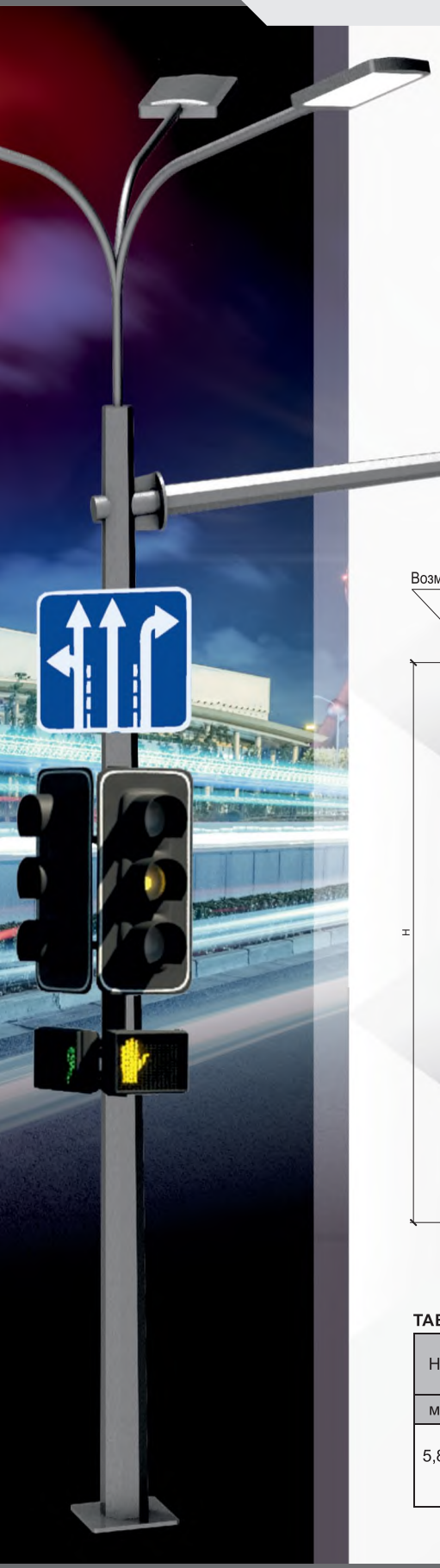

ТУ BY 191039087.007-2015

СС3ак ГРАНЕНАЯ

КОНСТРУКЦИЯ:

Стойка светофорная стальная коническая для крепления светофора
- СС3ак – анкерная

Высота стойки 5,8 м, вылет от 4 до 7 м



ЗАЩИТНОЕ ПОКРЫТИЕ:

Модель СС3(хц)ак – антикоррозийное покрытие oldizinc™ и декоративное покрытие.
Модель СС3(о)ак – горячее цинкование. Изделия горячего цинкования могут окрашиваться по согласованию с заказчиком. Цвет по заказу (согласно международной палитры RAL).

КОМПЛЕКТАЦИЯ:

1. Кабель – по заказу.
2. Вводной щиток (см. стр. 104) – по заказу.
3. Закладной элемент отдельная позиция.

ТАБЛИЦА ХАРАКТЕРИСТИК СС3ак (ГРАНЕНАЯ)

H	W	D1/D2	L1×L2	a×b	Масса/ толщина		Анкер
м	м	мм	мм×мм	мм×мм	кг	мм	
5,8	4	63/265	460×110	550×400	226,3	4	Ша 30х4х1500
	5				238,9		
	6				248,5		
	7				258,7		

СС4ак круглая

ТУ BY 191039087.007-2015

СС4ак КРУГЛАЯ

НОВИНКА!

КОНСТРУКЦИЯ:

Стойка светофорная стальная коническая для крепления светофора
- СС4ак – анкерная

Высота стойки 6,45 м, вылет от 4 до 8 м





ЗАЩИТНОЕ ПОКРЫТИЕ:

Модель СС4(хц)ак – антикоррозийное покрытие oldizinc™ и декоративное покрытие.
Модель СС4(о)ак – горячее цинкование. Изделия горячего цинкования могут окрашиваться по согласованию с заказчиком. Цвет по заказу (согласно международной палитры RAL).

КОМПЛЕКТАЦИЯ:

1. Кабель – по заказу.
2. Вводной щиток (см. стр. 104) – по заказу.
3. Закладной элемент отдельная позиция.

ТАБЛИЦА ХАРАКТЕРИСТИК СС4ак (КРУГЛАЯ)

H	W	D1/D2	L1×L2	a×b	Масса/толщина		Анкер
м	м	мм	мм×мм	мм×мм	кг	(стойка/вылет) мм	
6,45	4	74/332	460×110	490×420	446	6/4	Ша 20×8×1000 (обойма)
	5				464		
	6				482		
	7				494		
	8				506		

СКО круглая | СГО граненая



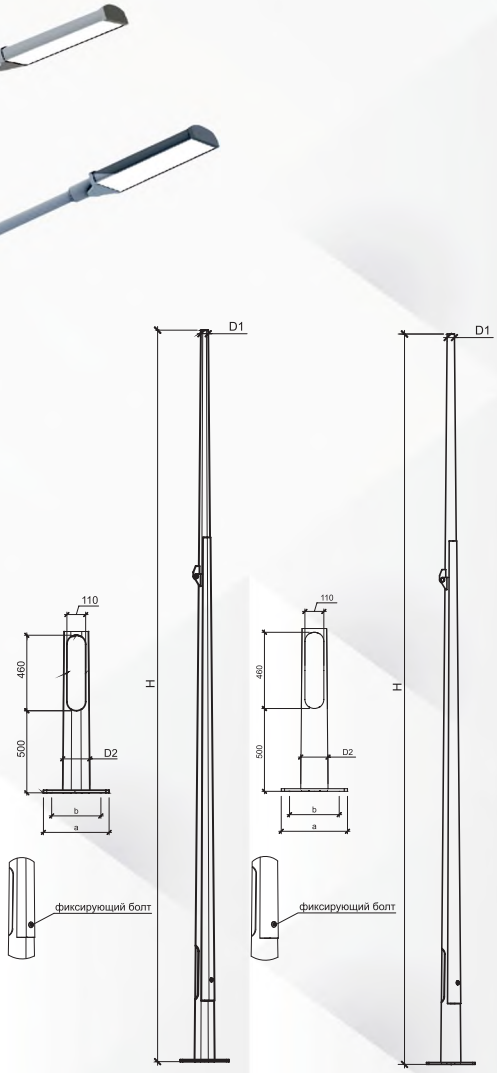

ТУ BY 191039087.007-2015

СКО КРУГЛАЯ

КОНСТРУКЦИЯ:
Складывающаяся круглая опора – анкерная
Высота ствола опоры от 5 м до 10 м

ЗАЩИТНОЕ ПОКРЫТИЕ:

Модель СКО(о) – горячее цинкование. Изделия горячего цинкования могут окрашиваться финишным слоем RAL по согласованию с заказчиком. Цвет по заказу (согласно международной палитры RAL).

КОМПЛЕКТАЦИЯ:

1. Кабель – по заказу.
2. Вводной щиток (см. стр. 104) – по заказу.
3. Закладной элемент отдельная позиция.

СГО ГРАНЕНАЯ

КОНСТРУКЦИЯ:
Складывающаяся граненая опора – анкерная
Высота ствола опоры от 5 м до 10 м

ЗАЩИТНОЕ ПОКРЫТИЕ:

Модель СГО(о) – горячее цинкование. Изделия горячего цинкования могут окрашиваться финишным слоем RAL по согласованию с заказчиком. Цвет по заказу (согласно международной палитры RAL).

КОМПЛЕКТАЦИЯ:

1. Кабель – по заказу.
2. Вводной щиток (см. стр. 104) – по заказу.
3. Закладной элемент отдельная позиция.

ТАБЛИЦА ХАРАКТЕ РИСТИК СКО (КРУГЛАЯ)

H	D1	D2	L1×L2	a×b	Масса/ толщина		Анкер	Фундаментный блок	Нагрузки на основание*	
м	мм	мм	мм×мм	мм×мм	кг	мм			M, кН×м	Q, кН
5,0	60	120	360×90	250×180	120,1	3	Ша 16×4×1200	ФБ-2-L-1200	5,64	2,17
6,0		132	460×110	360×270	132,7		Ша 20×4×1500(1)	ФБ-2-L-1500(1)	8,63	2,39
7,0		144			148,9				11,62	2,61
8,0		156			164,2				14,61	2,83
9,0		168			180,5	4			17,6	3,04
10,0		180			200,2				20,74	3,26

ТАБЛИЦА ХАРАКТЕРИСТИК СГО (ГРАНЕНАЯ)

H	D1	D2	L1×L2	a×b	Масса/ толщина		Анкер	Фундаментный блок	Нагрузки на основание*	
м	мм	мм	мм×мм	мм×мм	кг	мм			M, кН×м	Q, кН
5,0	60	120	360×90	250×180	128,2	3	Ша 16×4×1200	ФБ-2-L-1200	5,67	2,18
6,0		132	460×110	360×270	140,6		Ша 20×4×1500(1)	ФБ-2-L-1500(1)	8,66	2,41
7,0		144			156,6				11,68	2,64
8,0		156			172,4				14,64	2,85
9,0		168			188,3	4			17,63	3,07
10,0		180			208,1				20,77	3,29

ТУ BY 191039087.009-2017

СКП

Силовые опоры предназначены для воздушной подводки кабеля, подвеса линий СИП, размещения рекламных и других конструкций.
Сфера применения силовых опор разнообразна: освещение трасс, магистралей, дорог и улиц, протяжка СИПа между посёлками и деревнями.

КОНСТРУКЦИЯ:

Силовая граненая опора – вкапываемая
Высота ствола опоры от 8 м до 10 м

ЗАЩИТНОЕ ПОКРЫТИЕ:

Модель СКП(хц) – холодное цинкование.
Модель СКП(о) – горячее цинкование.
Цвет по заказу (согласно международной палитры RAL).

КОМПЛЕКТАЦИЯ:

1. Кабель – по заказу.
2. Вводной щиток (см. стр. 104) – по заказу.

ТАБЛИЦА ХАРАКТЕРИСТИК СКП (ГРАНЕНАЯ)

Наименование	H	h1	толщина
	м	м	мм
СКП-8-0,25	8	2	6
СКП-8-0,4	8	2	
СКП-8-0,7	8	2	
СКП-8-1,0	8	2	
СКП-8-1,3	8	2	10
СКП-8-1,5	8	2	
СКП-8-1,8	8	2	
СКП-8-2,0	8	2	10
СКП-8-2,2	8	2	
СКП-9-0,25	9	2	6
СКП-9-0,4	9	2	
СКП-9-0,7	9	2	8
СКП-9-1,0	9	2	
СКП-9-1,3	9	2	
СКП-9-1,5	9	2	
СКП-9-1,8	9	2	
СКП-9-2,0	9	2	10
СКП-9-2,2	9	2	
СКП-10-0,25	10	2	6
СКП-10-0,4	10	2	8
СКП-10-0,7	10	2	
СКП-10-1,0	10	2	
СКП-10-1,3	10	2	10
СКП-10-1,5	10	2	
СКП-10-1,8	10	2	
СКП-10-2,0	10	2	
СКП-10-2,2	10	2	

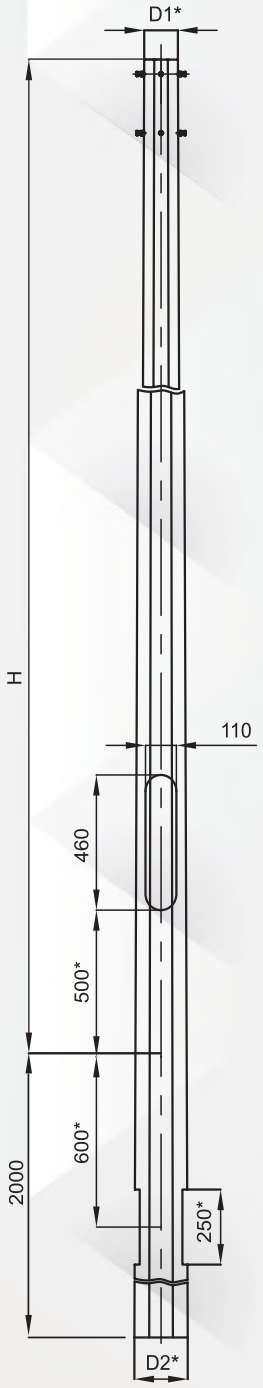

Возможность покрытия холодным цинком и окрашивания уточнять у производителя
*размеры по ТУ и техническим требованиям под конкретный проект





ТУ BY 191039087.009-2017

СККП

Силовые опоры предназначены для воздушной подводки кабеля, подвеса линий СИП, размещения рекламных и других конструкций.
Сфера применения силовых опор разнообразна: освещение трасс, магистралей, дорог и улиц, протяжка СИПа между посёлками и деревнями.

КОНСТРУКЦИЯ:

Силовая круглая опора – вкапываемая
Высота ствола опоры от 8 м

ЗАЩИТНОЕ ПОКРЫТИЕ:

Модель СККП(хц) – холодное цинкование.
Модель СККП(о) – горячее цинкование.
Цвет по заказу (согласно международной палитры RAL).

КОМПЛЕКТАЦИЯ:

1. Кабель – по заказу.
2. Вводной щиток (см. стр. 104) – по заказу.

ТАБЛИЦА ХАРАКТЕРИСТИК СККП (КРУГЛАЯ)

Наименование опоры	Н	толщина
	м	мм
СККП-8-0,5	8	6
СККП-8-0,7		6
СККП-8-1,0		8
СККП-8-1,3		10
СККП-8-1,5		10
СККП-8-1,8		10
СККП-8-2,0		10
СККП-8-2,2		10
СККП-8,5-0,5	8,5	6
СККП-8,5-0,7		6
СККП-8,5-1,0		8
СККП-8,5-1,3		10
СККП-8,5-1,5		10
СККП-8,5-1,8		10
СККП-8,5-2,0		10
СККП-8,5-2,2		10
СККП-9-0,5	9	6
СККП-9-0,7		6
СККП-9-1,0		8
СККП-9-1,3		10
СККП-9-1,5		10
СККП-9-1,8		10
СККП-9-2,0		10
СККП-9-2,2		10
СККП-9,5-0,5	9,5	6
СККП-9,5-0,7		8
СККП-9,5-1,0		10
СККП-9,5-1,3		10
СККП-9,5-1,5		10
СККП-9,5-1,8		10
СККП-9,5-2,0		10
СККП-9,5-2,2		10
СККП-10-0,5	10	6
СККП-10-0,7		8
СККП-10-1,0		10
СККП-10-1,3		10
СККП-10-1,5		10
СККП-10-1,8		10
СККП-10-2,0		10
СККП-10-2,2		10

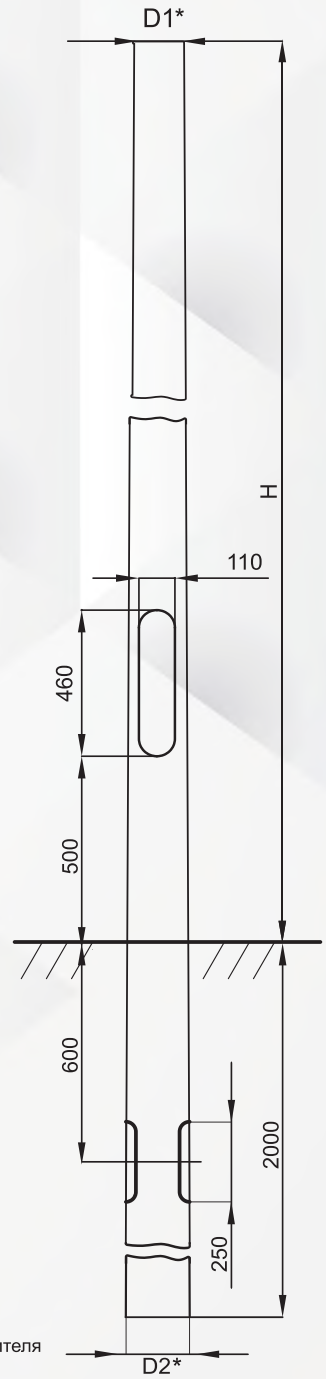

Возможность покрытия холодным цинком и окрашивания уточнять у производителя
*размеры по ТУ и техническим требованиям под конкретный проект

ТУ BY 191039087.011-2025

СККП для контактных сетей

Силовые опоры предназначены для воздушной подводки кабеля, подвеса линий СИП, контактной сети электротранспорта.
Сфера применения силовых опор разнообразна: освещение трасс, магистралей, дорог и улиц, протяжка СИПа между посёлками и деревнями, поддержка питающих линий для наземного городского электротранспорта: трамвая, троллейбуса, освещение АЗС, парковок, территорий предприятий и др. объектов.

КОНСТРУКЦИЯ:

Силовая круглая опора – вкапываемая
Высота ствола опоры от 8 м

ЗАЩИТНОЕ ПОКРЫТИЕ:

Модель СККП(хц) – холодное цинкование.
Модель СККП(о) – горячее цинкование.
Цвет по заказу (согласно международной палитры RAL).

КОМПЛЕКТАЦИЯ:

1. Кабель – по заказу.
2. Вводной щиток (см. стр. 104) – по заказу.

ТАБЛИЦА ХАРАКТЕРИСТИК СККП (КРУГЛАЯ)

Наименование опоры	H	Нагрузка
	м	кН
СККП-8-0,5	8	5
СККП-8-0,7		7
СККП-8-1,0		10
СККП-8-1,3		13
СККП-8-1,5		15
СККП-8-1,8		18
СККП-8-2,0		20
СККП-8-2,2		22
СККП-8,5-0,5	8,5	5
СККП-8,5-0,7		7
СККП-8,5-1,0		10
СККП-8,5-1,3		13
СККП-8,5-1,5		15
СККП-8,5-1,8		18
СККП-8,5-2,0		20
СККП-8,5-2,2		22
СККП-9-0,5	9	5
СККП-9-0,7		7
СККП-9-1,0		10
СККП-9-1,3		13
СККП-9-1,5		15
СККП-9-1,8		18
СККП-9-2,0		20
СККП-9-2,2		22
СККП-9,5-0,5	9,5	5
СККП-9,5-0,7		7
СККП-9,5-1,0		10
СККП-9,5-1,3		13
СККП-9,5-1,5		15
СККП-9,5-1,8		18
СККП-9,5-2,0		20
СККП-9,5-2,2		22
СККП-10-0,5	10	5
СККП-10-0,7		7
СККП-10-1,0		10
СККП-10-1,3		13
СККП-10-1,5		15
СККП-10-1,8		18
СККП-10-2,0		20
СККП-10-2,2		22

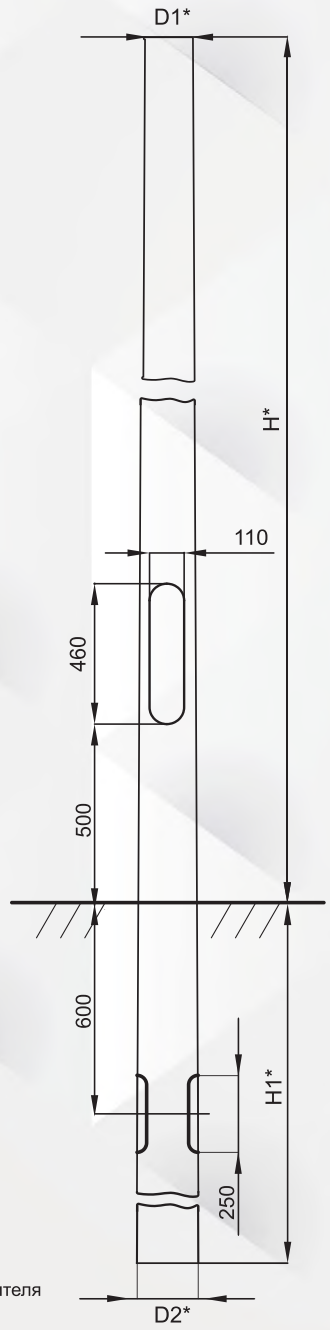

Возможность покрытия холодным цинком и окрашивания уточнять у производителя
*размеры по ТУ и техническим требованиям под конкретный проект





ТУ BY 191039087.009-2017

СКФ

Силовые опоры предназначены для воздушной подводки кабеля, подвеса линий СИП, размещения рекламных и других конструкций.
Сфера применения силовых опор разнообразна: освещение трасс, магистралей, дорог и улиц, протяжка СИПа между посёлками и деревнями.

КОНСТРУКЦИЯ:

Силовая граненая опора – вкапываемая
Высота ствола опоры от 8 м до 12 м

ЗАЩИТНОЕ ПОКРЫТИЕ:

Модель СКФ(хц) – холодное цинкование.
Модель СКФ(о) – горячее цинкование.
Цвет по заказу (согласно международной палитры RAL).

КОМПЛЕКТАЦИЯ:

1. Кабель – по заказу.
2. Вводной щиток (см. стр. 104) – по заказу.
3. Закладной элемент отдельная позиция.

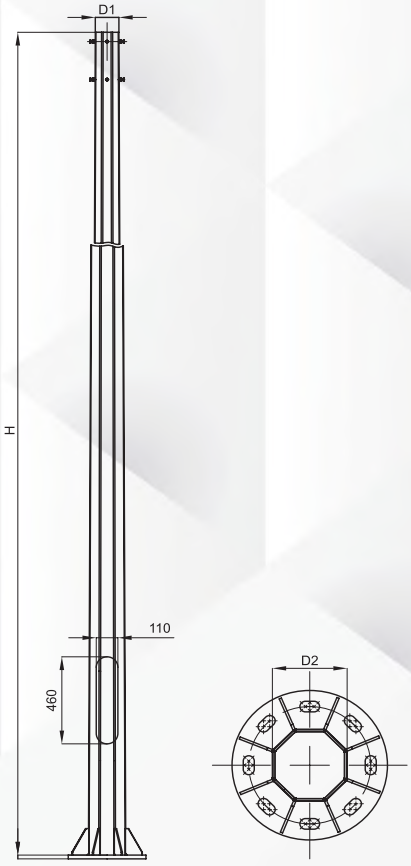

Возможность покрытия холодным цинком и окрашивания уточнять у производителя
*размеры по ТУ и техническим требованиям под конкретный проект

ТАБЛИЦА ХАРАКТЕРИСТИК СКФ(ГРАНЕНАЯ)

Наименование	H	толщина
	м	мм
СКФ-8-0,25	8	6
СКФ-8-0,4	8	
СКФ-8-0,7	8	
СКФ-8-1,0	8	8
СКФ-8-1,3	8	
СКФ-8-1,5	8	
СКФ-8-1,8	8	
СКФ-8-2,0	8	10
СКФ-8-2,2	8	
СКФ-9-0,25	9	6
СКФ-9-0,4	9	
СКФ-9-0,7	9	8
СКФ-9-1,0	9	
СКФ-9-1,3	9	
СКФ-9-1,5	9	
СКФ-9-1,8	9	
СКФ-9-2,0	9	10
СКФ-9-2,2	9	
СКФ-10-0,25	10	6
СКФ-10-0,4	10	8
СКФ-10-0,7	10	
СКФ-10-1,0	10	
СКФ-10-1,3	10	
СКФ-10-1,5	10	
СКФ-10-1,8	10	
СКФ-10-2,0	10	10
СКФ-10-2,2	10	
СКФ-11-0,25	11	8
СКФ-11-0,4	11	
СКФ-11-0,7	11	
СКФ-11-1,0	11	
СКФ-11-1,3	11	
СКФ-11-1,5	11	
СКФ-11-1,8	11	
СКФ-11-2,0	11	10
СКФ-11-2,2	11	
СКФ-12-0,25	12	8
СКФ-12-0,4	12	
СКФ-12-0,7	12	8
СКФ-12-1,0	12	
СКФ-12-1,3	12	
СКФ-12-1,5	12	
СКФ-12-1,8	12	
СКФ-12-2,0	12	10
СКФ-12-2,2	12	

ТУ BY 191039087.009-2017

СККФ

Силовые опоры предназначены для воздушной подводки кабеля, подвеса линий СИП, размещения рекламных и других конструкций.
Сфера применения силовых опор разнообразна: освещение трасс, магистралей, дорог и улиц, протяжка СИПа между посёлками и деревнями.

КОНСТРУКЦИЯ:

Силовая круглая опора – анкерная
Высота ствола опоры от 8 м

ЗАЩИТНОЕ ПОКРЫТИЕ:

Модель СККФ(хц) – холодное цинкование.
Модель СККФ(о) – горячее цинкование.
Цвет по заказу (согласно международной палитры RAL).

КОМПЛЕКТАЦИЯ:

1. Кабель – по заказу.
2. Вводной щиток (см. стр. 104) – по заказу.
3. Закладной элемент отдельная позиция.

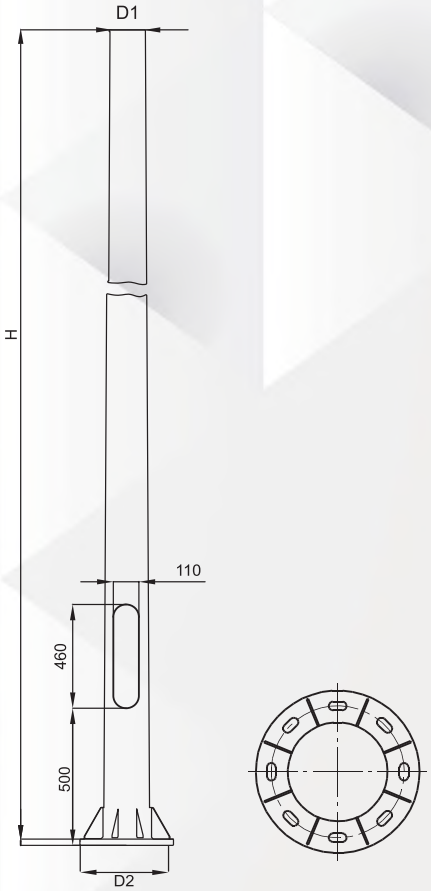

Возможность покрытия холодным цинком и окрашивания уточнять у производителя
*размеры по ТУ и техническим требованиям под конкретный проект

ТАБЛИЦА ХАРАКТЕРИСТИК СККФ (КРУГЛАЯ)

Наименование	H	толщина
	м	мм
СККФ-8-0,5	8	6
СККФ-8-0,7		6
СККФ-8-1,0		8
СККФ-8-1,3		8
СККФ-8-1,5		10
СККФ-8-1,8		10
СККФ-8-2,0		10
СККФ-8-2,2		10
СККФ-8-2,5		10
СККФ-8,5-0,5	8,5	6
СККФ-8,5-0,7		6
СККФ-8,5-1,0		8
СККФ-8,5-1,3		8
СККФ-8,5-1,5		10
СККФ-8,5-1,8		10
СККФ-8,5-2,0		10
СККФ-8,5-2,2		10
СККФ-8,5-2,5		10
СККФ-9-0,5	9	6
СККФ-9-0,7		6
СККФ-9-1,0		8
СККФ-9-1,3		10
СККФ-9-1,5		10
СККФ-9-1,8		10
СККФ-9-2,0		10
СККФ-9-2,2		10
СККФ-9-2,5		10
СККФ-9,5-0,5	9,5	6
СККФ-9,5-0,7		6
СККФ-9,5-1,0		8
СККФ-9,5-1,3		10
СККФ-9,5-1,5		10
СККФ-9,5-1,8		10
СККФ-9,5-2,0		10
СККФ-9,5-2,2		10
СККФ-9,5-2,5		10
СККФ-10-0,5	10	6
СККФ-10-0,7		6
СККФ-10-1,0		8
СККФ-10-1,3		10
СККФ-10-1,5		10
СККФ-10-1,8		10
СККФ-10-2,0		10
СККФ-10-2,2		10
СККФ-12-0,5	12	6
СККФ-12-0,7		6
СККФ-12-1,0		8
СККФ-12-1,3		10
СККФ-12-1,5		10
СККФ-12-1,8		10
СККФ-12-2,0		10
СККФ-12-2,2		10

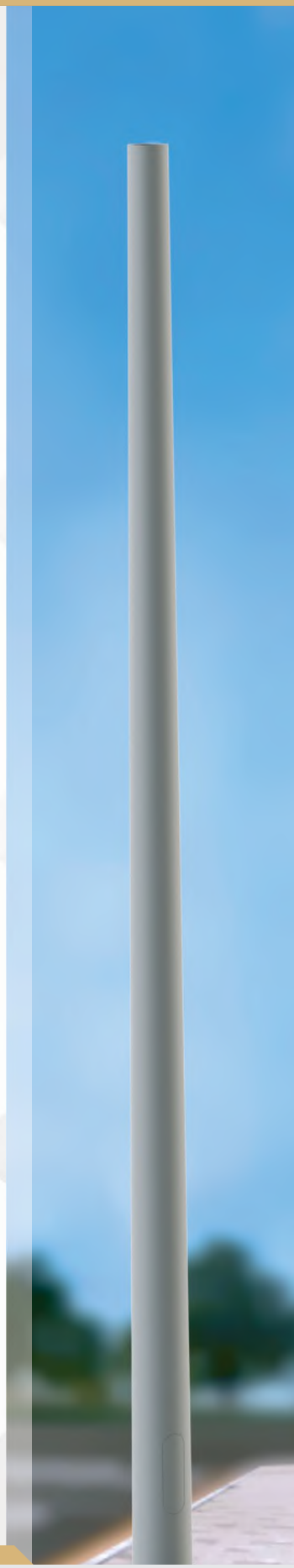

СККФ для контактных сетей



ТУ BY 191039087.011-2025

СККФ для контактных сетей

Силовые опоры предназначены для воздушной подводки кабеля, подвеса линий СИП, контактной сети электротранспорта.
Сфера применения силовых опор разнообразна: освещение трасс, магистралей, дорог и улиц, протяжка СИПа между посёлками и деревнями, поддержка питающих линий для наземного городского электротранспорта: трамвая, троллейбуса, освещение АЗС, парковок, территорий предприятий и др. объектов.

КОНСТРУКЦИЯ:

Силовая круглая опора — анкерная
Высота ствола опоры от 8 м

ЗАЩИТНОЕ ПОКРЫТИЕ:

Модель СККФ(хц) — холодное цинкование.
Модель СККФ(о) — горячее цинкование.
Цвет по заказу (согласно международной палитры RAL).

КОМПЛЕКТАЦИЯ:

1. Кабель — по заказу.
2. Вводной щиток (см. стр. 104) — по заказу.
3. Закладной элемент отдельная позиция.

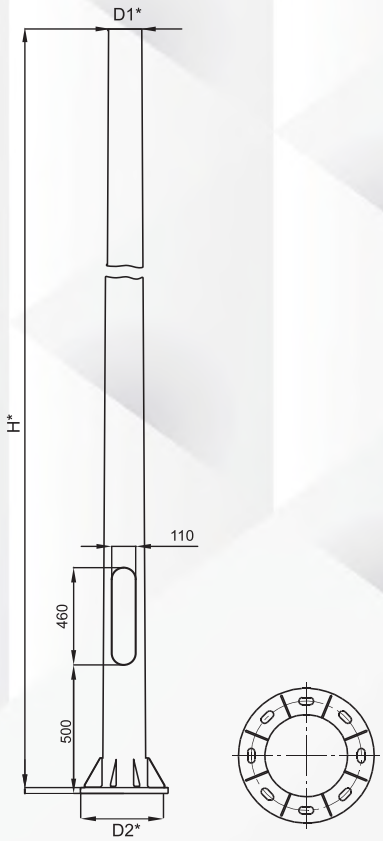

Возможность покрытия холодным цинком и окрашивания уточнять у производителя
*размеры по ТУ и техническим требованиям под конкретный проект

ТАБЛИЦА ХАРАКТЕРИСТИК СККФ (КРУГЛАЯ)

Наименование	Н м	Нагрузка кН
СККФ-8-0,5	8	5
СККФ-8-0,7		7
СККФ-8-1,0		10
СККФ-8-1,3		13
СККФ-8-1,5		15
СККФ-8-1,8		18
СККФ-8-2,0		20
СККФ-8-2,2		22
СККФ-8-2,5		25
СККФ-8,5-0,5	8,5	5
СККФ-8,5-0,7		7
СККФ-8,5-1,0		10
СККФ-8,5-1,3		13
СККФ-8,5-1,5		15
СККФ-8,5-1,8		18
СККФ-8,5-2,0		20
СККФ-8,5-2,2		22
СККФ-8,5-2,5		25
СККФ-9-0,5	9	5
СККФ-9-0,7		7
СККФ-9-1,0		10
СККФ-9-1,3		13
СККФ-9-1,5		15
СККФ-9-1,8		18
СККФ-9-2,0		20
СККФ-9-2,2		22
СККФ-9-2,5		25
СККФ-9,5-0,5	9,5	5
СККФ-9,5-0,7		7
СККФ-9,5-1,0		10
СККФ-9,5-1,3		13
СККФ-9,5-1,5		15
СККФ-9,5-1,8		18
СККФ-9,5-2,0		20
СККФ-9,5-2,2		22
СККФ-9,5-2,5		25
СККФ-10-0,5	10	5
СККФ-10-0,7		7
СККФ-10-1,0		10
СККФ-10-1,3		13
СККФ-10-1,5		15
СККФ-10-1,8		18
СККФ-10-2,0		20
СККФ-10-2,2		22
СККФ-12-0,5	12	5
СККФ-12-0,7		7
СККФ-12-1,0		10
СККФ-12-1,3		13
СККФ-12-1,5		15
СККФ-12-1,8		18
СККФ-12-2,0		20
СККФ-12-2,2		22
СККФ-12-2,5		25



Витебск

Мост "Полоцкий путепровод"



Минск

ул. Курчатова

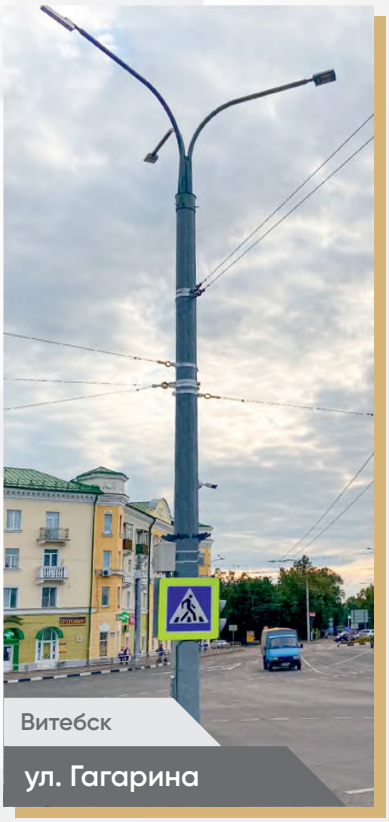

Витебск

ул. Гагарина



Витебск

ул. Гагарина

ОСБ

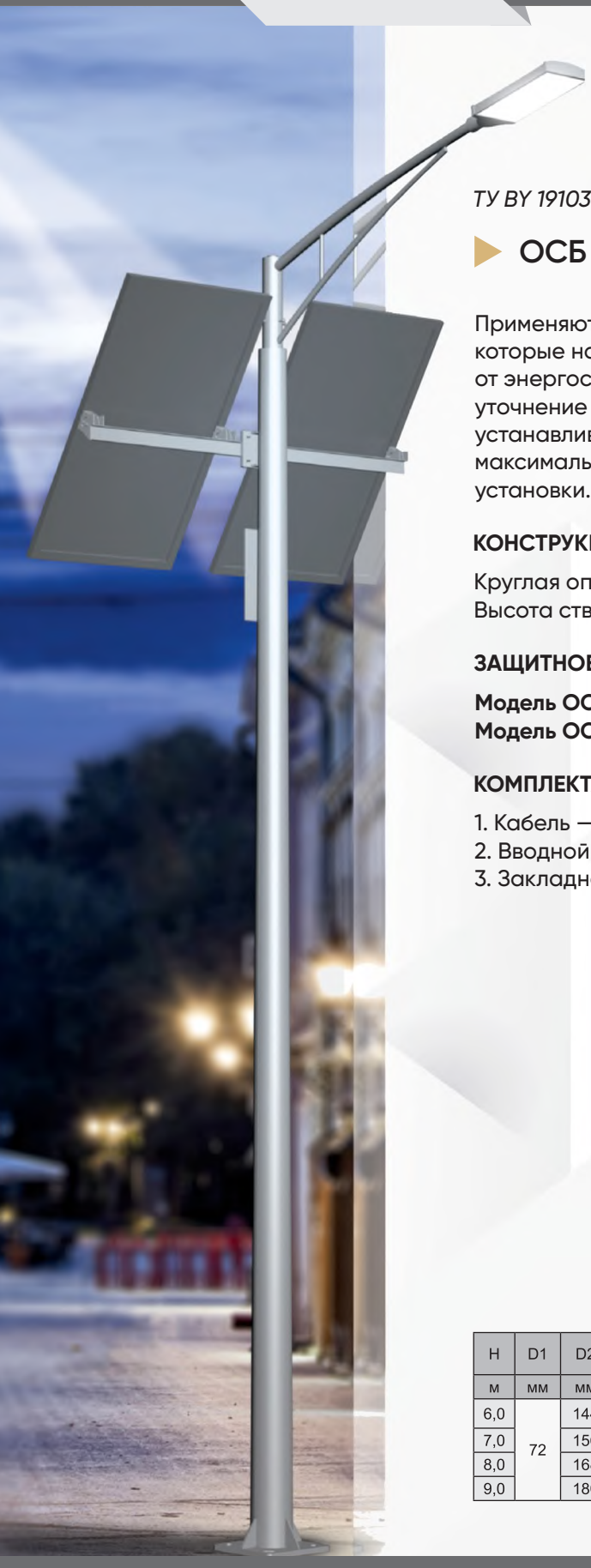

ТУ BY 191039087.007-2015

ОСБ

Применяются для освещения территорий, которые находятся на удаленном расстоянии от энергосетей. Каждая опора требует уточнение конструкции в зависимости от устанавливаемого оборудования и максимального порыва ветра в месте установки.

КОНСТРУКЦИЯ:

Круглая опора – анкерная
Высота ствола опоры от 6 м до 9 м

ЗАЩИТНОЕ ПОКРЫТИЕ:

Модель ОСБ(хц) – холодное цинкование.
Модель ОСБ(о) – горячее цинкование.

КОМПЛЕКТАЦИЯ:

1. Кабель – по заказу.
2. Вводной щиток (см. стр. 104) – по заказу.
3. Закладной элемент отдельная позиция.

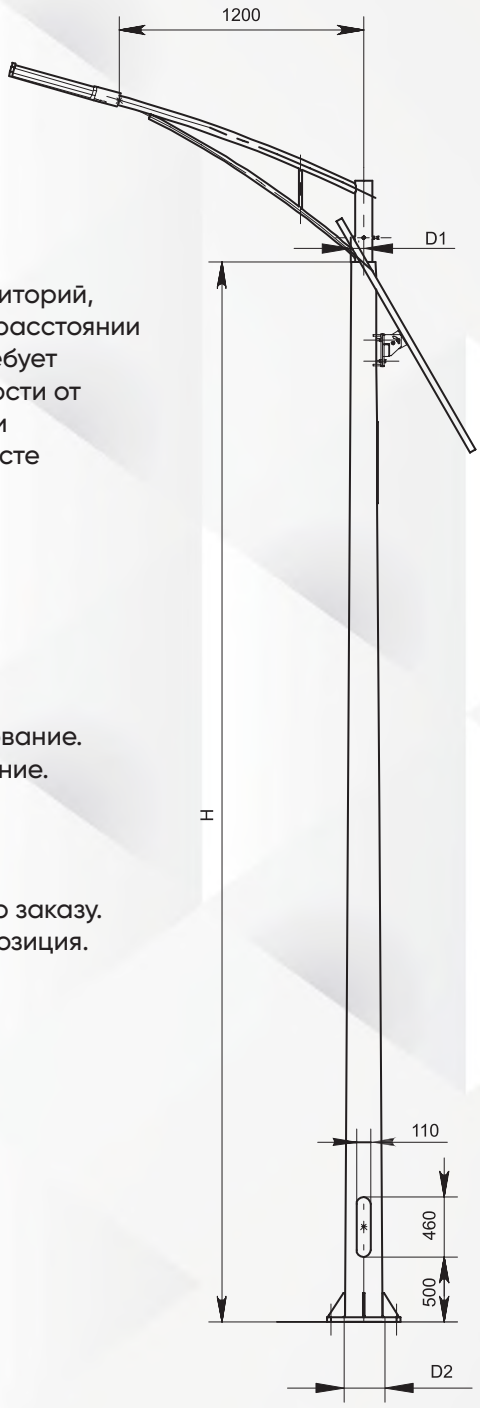

H	D1	D2	L1×L2	a×b	Масса/ толщина		Анкер	Фундаментный блок	Нагрузки на основание*	
м	мм	мм	мм×мм	мм×мм	кг	мм			М,кНхм	Q,кН
6,0	72	144	460×110	360×270	120,6	4	Ша20х4х1500(1)	ФБ-2-L-1500(1)	6,64	2,02
7,0		156			138,4				8,63	2,39
8,0		168			154,3				11,62	2,61
9,0		180			170,5				14,61	2,83

олди свет®

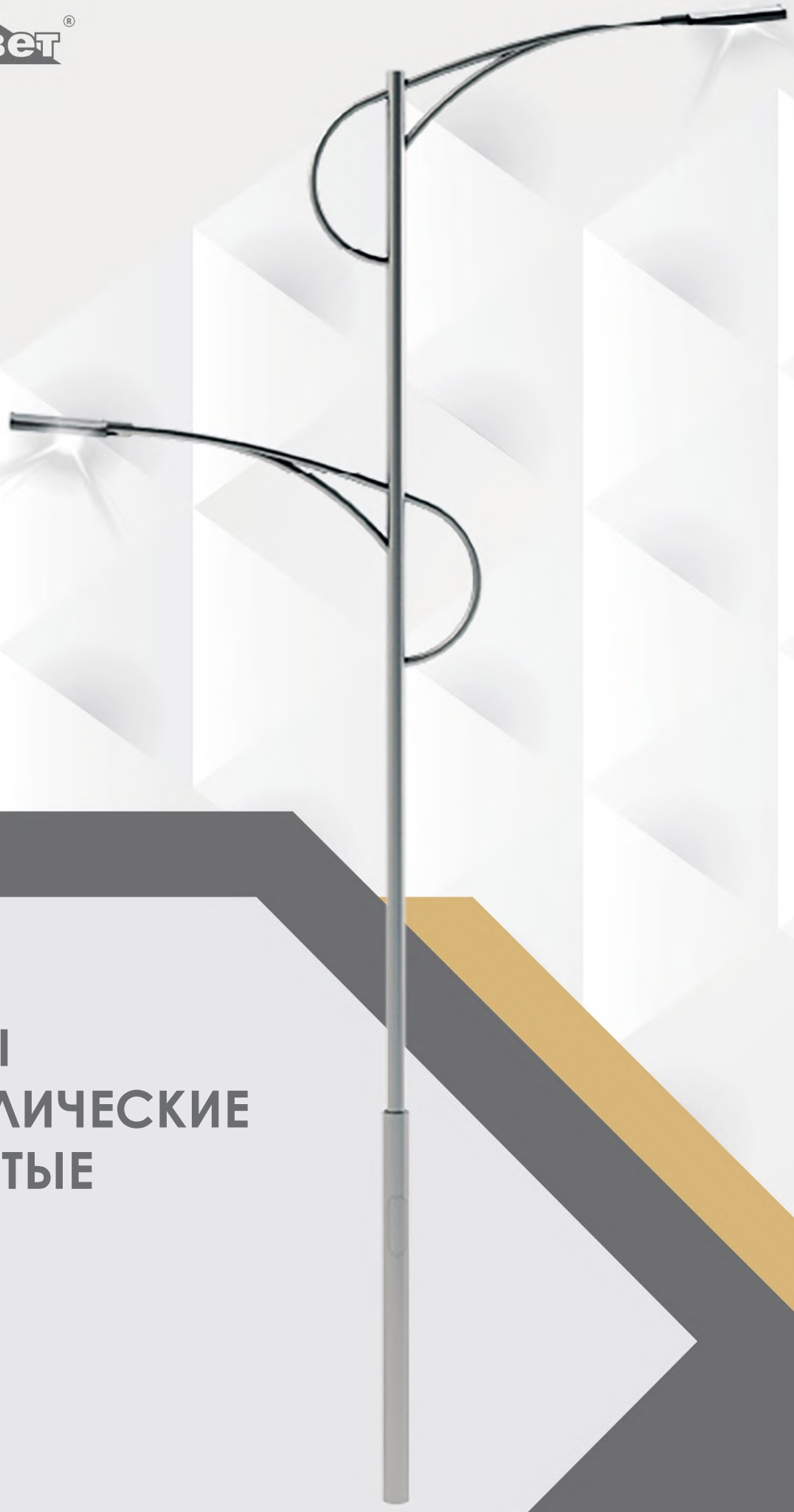

ОПОРЫ МЕТАЛЛИЧЕСКИЕ ТРУБЧАТЫЕ

oldisvet.com

OM1 Saxon



ТУ BY 191039087.004-2011

OM1 Saxon

Опора осветительная металлическая для пешеходных улиц, парков, скверов, площадей.

КОНСТРУКЦИЯ:

Опора стальная
- OM1 – вкапываемая
- OM1a – анкерная

Высота опоры от 3 м до 5 м

ЗАЩИТНОЕ ПОКРЫТИЕ:

Модель OM1(хц) – антикоррозийное покрытие oldizinc™ и декоративное покрытие. Технологию нанесения и характеристику см. стр. 2.
Модель OM1(о) – горячее цинкование. Изделия горячего цинкования могут окрашиваться по согласованию с заказчиком. Цвет по заказу (согласно международной палитры RAL).

КОМПЛЕКТАЦИЯ:

1. Кабель – по заказу.
2. Вводной щиток (см. стр. 104) по заказу.

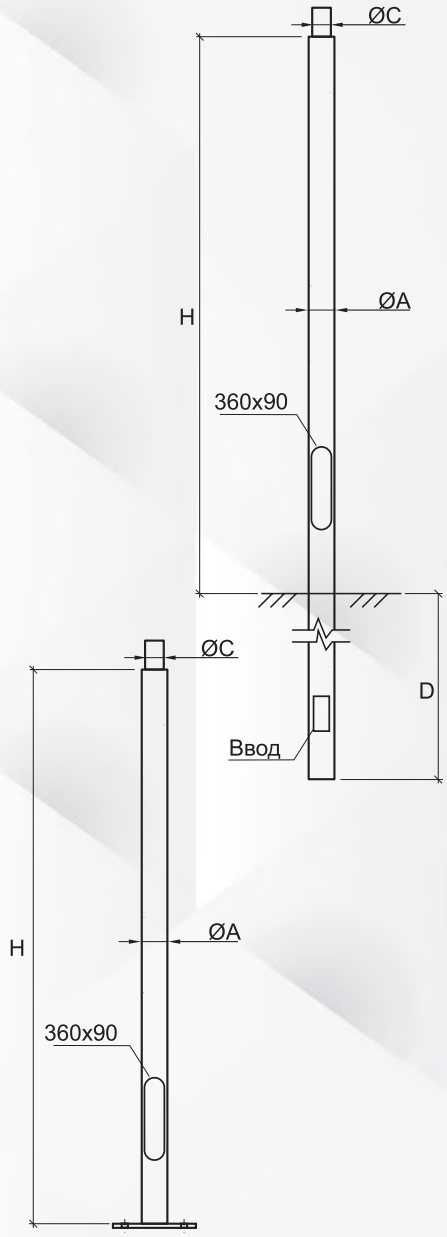

ТАБЛИЦА ХАРАКТЕРИСТИК OM1a SAXON

Тип опоры	H, м	øA, мм	øC, мм	Анкер	Фундаментный блок	Масса, кг
OM1a-1-3.0-108	3,0	108	76	Ша 16x4x1200	ФБ-2-L-1200	32,02
OM1a-1-4.0-108	4,0	108	76			39,79
OM1a-1-5.0-108	5,0	108	76			47,56

ТАБЛИЦА ХАРАКТЕРИСТИК OM1 SAXON

Тип опоры	H, м	D, мм	øA, мм	øC, мм	Масса, кг
OM1-1-3.0-108	3,0	1200	108	76	35,43
OM1-1-4.0-108	4,0	1200	108	76	43,22
OM1-1-5.0-108	5,0	1200	108	76	50,99



Витебск

Парк им. Фрунзе



д. Гаи

Братская могила



Минск

пр-т Независимости



Мосты

Школа



Минск

Северный Берег

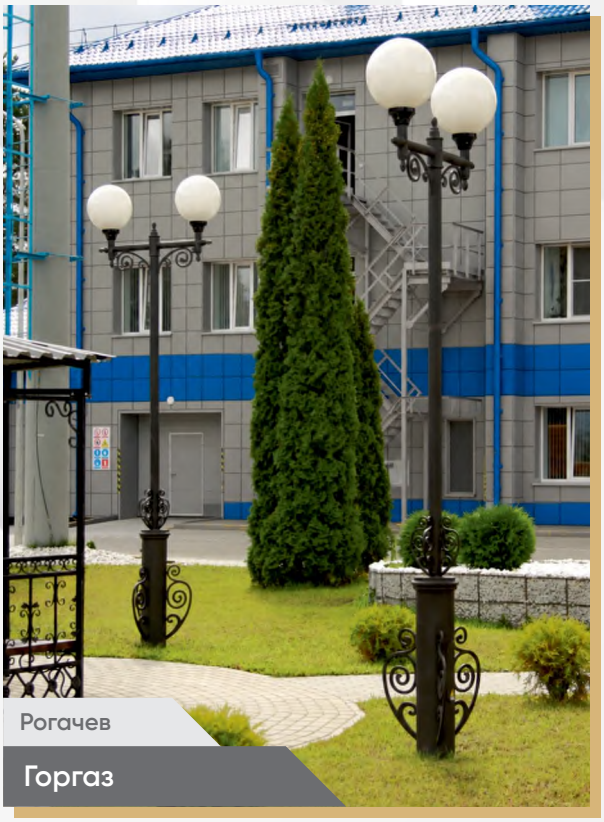

Рогачев

Горгаз



Могилев

Мемориальный комплекс Буйничское поле



Минск

ул. Ваупшасова



Логойск

Сквер

ОМ5



ТУ BY 191039087.004-2011

ОМ5

Опора осветительная металлическая для улиц, площадей, парков, скверов.

КОНСТРУКЦИЯ:

Опора стальная
- ОМ5 – вкапываемая
- ОМ5а – анкерная

Высота опоры от 4 м до 5 м

ЗАЩИТНОЕ ПОКРЫТИЕ:

Модель ОМ5(хц) – антикоррозийное покрытие oldizinc™ и декоративное покрытие.
Модель ОМ5(о) – горячее цинкование. Изделия горячего цинкования могут окрашиваться по согласованию с заказчиком. Цвет по заказу (согласно международной палитры RAL).

КОМПЛЕКТАЦИЯ:

1. Кабель – по заказу.
2. Вводной щиток (см. стр. 104) по заказу.
3. Кронштейны съемные.

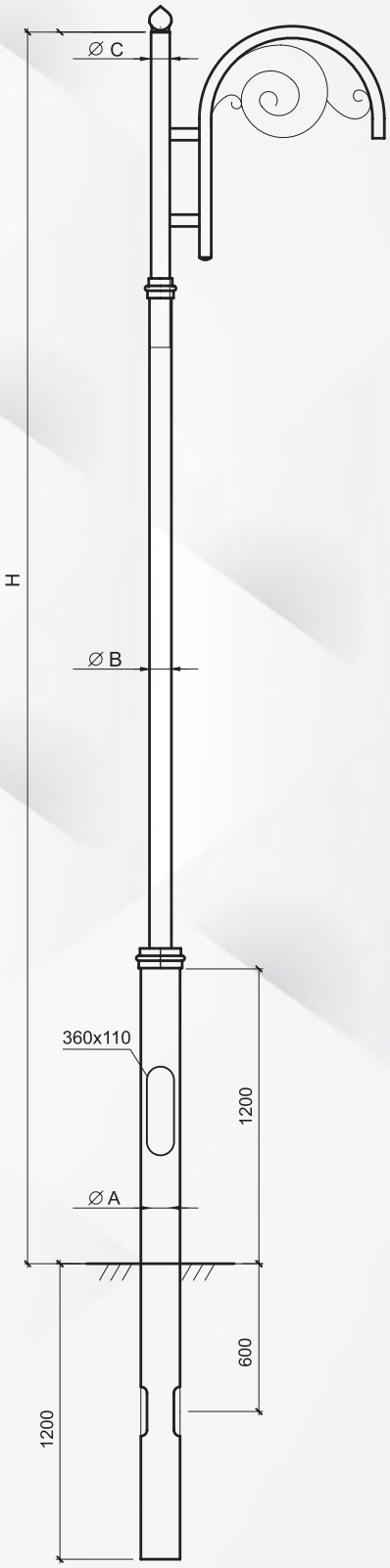

ОМ5(5)-1

ТАБЛИЦА ХАРАКТЕРИСТИК ОМ5а

Тип опоры	H, м	øA, мм	øB, мм	øC, мм	Анкер	Фундаментный блок	Масса,кг
ОМ5(1)а-1-4.0-133/108/76	4,0	133	108	76	Ша 20х4х1200(1)	ФБ-2-L-1500(1)	54.13
ОМ5(1)а-1-5.0-133/108/76	5,0	133	108	76			59.58
ОМ5(1)а-3-4.0-133/108/76	4,0	133	108	76			66.45
ОМ5(1)а-3-5.0-133/108/76	5,0	133	108	76			71.9
ОМ5(2)а-1-4.0-133/108/76	4,0	133	108	76			50.62
ОМ5(2)а-1-5.0-133/108/76	5,0	133	108	76			56.07
ОМ5(3)а-1-4.0-133/108/76	4,0	133	108	76			54.51
ОМ5(3)а-1-5.0-133/108/76	5,0	133	108	76			59.97
ОМ5(3)а-2-4.0-133/108/76	4,0	133	108	76			58.96
ОМ5(3)а-2-5.0-133/108/76	5,0	133	108	76			64.41
ОМ5(4)а-2-4.0-133/108/76	4,0	133	108	76			59.23
ОМ5(4)а-2-5.0-133/108/76	5,0	133	108	76			63.81
ОМ5(5)а-1-4.0-133/108/76	4,0	133	108	76			59.83
ОМ5(5)а-1-5.0-133/108/76	5,0	133	108	76			65.28

ТАБЛИЦА ХАРАКТЕРИСТИК ОМ5

Тип опоры	H, м	D, мм	øA, мм	øB, мм	øC, мм	Масса, кг
ОМ5(1)-1-4.0-133/108/76	4,0	1200	133	108	76	55
ОМ5(1)-1-5.0-133/108/76	5,0	1200	133	108	76	60.45
ОМ5(1)-3-4.0-133/108/76	4,0	1200	133	108	76	66.71
ОМ5(1)-3-5.0-133/108/76	5,0	1200	133	108	76	72.11
ОМ5(2)-1-4.0-133/108/76	4,0	1200	133	108	76	51.48
ОМ5(2)-1-5.0-133/108/76	5,0	1200	133	108	76	56.95
ОМ5(3)-1-4.0-133/108/76	4,0	1200	133	108	76	55.39
ОМ5(3)-1-5.0-133/108/76	5,0	1200	133	108	76	59.97
ОМ5(3)-2-4.0-133/108/76	4,0	1200	133	108	76	59.84
ОМ5(3)-2-5.0-133/108/76	5,0	1200	133	108	76	64.42
ОМ5(4)-2-4.0-133/108/76	4,0	1200	133	108	76	60.1
ОМ5(4)-2-5.0-133/108/76	5,0	1200	133	108	76	64.68
ОМ5(5)-1-4.0-133/108/76	4,0	1200	133	108	76	60.71
ОМ5(5)-1-5.0-133/108/76	5,0	1200	133	108	76	66.11

НАГРУЗКИ НА ОСНОВАНИЕ ОПОРЫ, ФУНДАМЕНТНЫЙ БЛОК

Тип опоры	H, м	Крутящий момент, кНм	Осевая сила, кН	Поперечная сила, кН
ОМ5(1)-1, ОМ5(2)-1, ОМ5(3)-1 ОМ5(1)а-1, ОМ5(2)а-1, ОМ5(3)а-1 ОМ5(5)-1, ОМ5(5)а-1	4.0	-0.23	-0.31	1.16
	5.0	-0.31	-0.47	0.19
ОМ5(1)-2, ОМ5(2)-2, ОМ5(3)-2, ОМ5(4)-2, ОМ5(1)а-2, ОМ5(2)а-2, ОМ5(3)а-2, ОМ5(4)а-2	4.0	-0.44	-0.67	0.17
	5.0	-0.50	-0.83	0.20
ОМ5(1)-3, ОМ5(1)а-3	4 0	-0 68 (0 10)	-0 81	0 17
	5.0	-0.76 (0.12)	-0.96	0.20

Примечание: Нагрузка указана без учета модели кронштейна.



ОМ5(1)-1



ОМ5(1)-3



ОМ5(2)-1



ОМ5(3)-2



ОМ5(3)-1

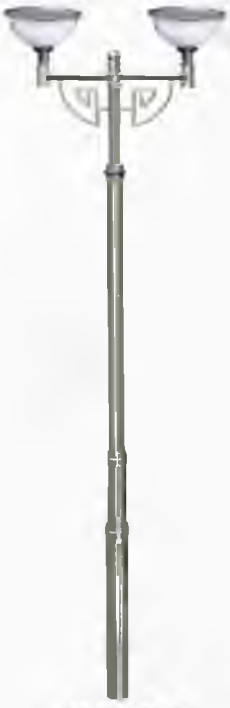

ОМ5(4)-2



Минск

Ратомка



Минск | ЖК Новая Боровая

Костел Св. Франциска



Полоцк

Райисполком



Ивацевичи

Библиотека

ОМ6



ТУ BY 191039087.004-2011

ОМ6

Опора осветительная металлическая для парков, скверов, улиц, площадей.

КОНСТРУКЦИЯ:

Опора стальная
- ОМ6 – вкапываемая
- ОМ6а – анкерная

Высота опоры от 4 м до 5 м

ЗАЩИТНОЕ ПОКРЫТИЕ:

Модель ОМ6(хц) – антикоррозийное покрытие oldizinc™ и декоративное покрытие.
Модель ОМ6(о) – горячее цинкование. Изделия горячего цинкования могут окрашиваться по согласованию с заказчиком.

КОМПЛЕКТАЦИЯ:

1. Кабель – по заказу.
2. Вводной щиток (см. стр. 104) по заказу.
3. Кронштейны съемные.

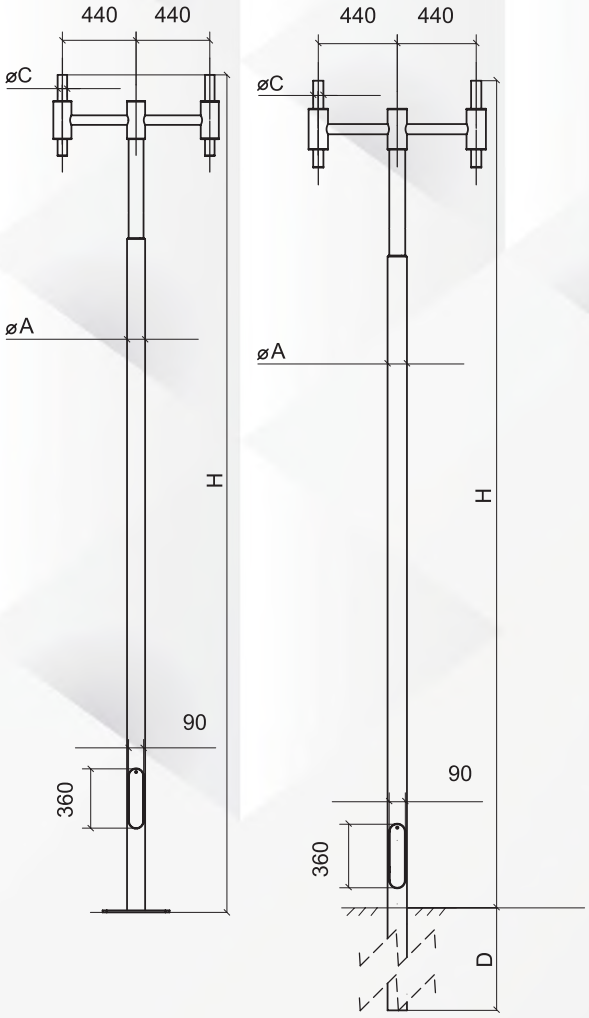

ТАБЛИЦА ХАРАКТЕРИСТИК ОМ6а

Тип опоры	H, м	øA, мм	øC, мм	Анкер	Фундаментный блок	Масса, кг
ОМ6а-1-4.0-108/76	4,0	108	57	Ша 20х4х1200(1)	ФБ-2-L-1500 (1)	53.09
ОМ6а-1-4.5-108/76	4,5	108	57			57.01
ОМ6а-1-5.0-108/76	5,0	108	57			60.93
ОМ6а-2-4.0-108/76	4,0	108	57			60.81
ОМ6а-2-4.5-108/76	4,5	108	57			64.73
ОМ6а-2-5.0-108/76	5,0	108	57			68.65
ОМ6а-4-4.0-108/76	4,0	108	57			76.28
ОМ6а-4-4.5-108/76	4,5	108	57			80.2
ОМ6а-4-5.0-108/76	5,0	108	57			84.12

ТАБЛИЦА ХАРАКТЕРИСТИК ОМ6

Тип опоры	H, м	D, мм	øA, мм	øC, мм	Масса, кг
ОМ6-1-4.0-108/76	4,0	1200	108	57	47.47
ОМ6-1-4.5-108/76	4,5	1200	108	57	51.4
ОМ6-1-5.0-108/76	5,0	1200	108	57	55.32
ОМ6-2-4.0-108/76	4,0	1200	108	57	55.19
ОМ6-2-4.5-108/76	4,5	1200	108	57	59.12
ОМ6-2-5.0-108/76	5,0	1200	108	57	63.04
ОМ6-4-4.0-108/76	4,0	1200	108	57	70.66
ОМ6-4-4.5-108/76	4,5	1200	108	57	74.59
ОМ6-4-5.0-108/76	5,0	1200	108	57	78.51

Примечание: допускается применение круглых электросварных труб в элементах кронштейна.

НАГРУЗКИ НА ФУНДАМЕНТНЫЙ БЛОК

Опора	Крутящий момент, кН·м	Осевая сила, кН	Поперечная сила, кН
ОМ6-1/ОМ6а-1	-0,58	-0,66	0,20
ОМ6-2/ОМ6а-2	-0,50	-0,83	0,20
ОМ6-4/ОМ6а-4	-0,78	-0,74	0,20

Примечание: Нагрузка указана без учета модели кронштейна.





Крупки



Минск

Свято-Елисаветинский монастырь



Логойск



Витебск

Парк им. Фрунзе



Александрия

Паромная переправа

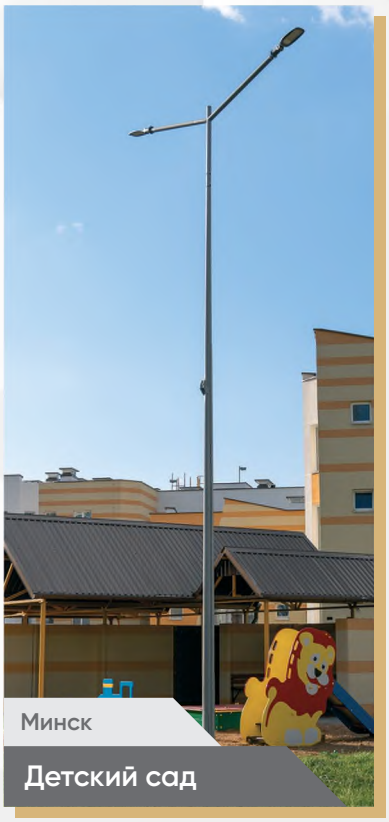

Минск

Детский сад



Минск

ТЦ Диамонд

ОМ7



ТУ BY 191039087.004-2011

ОМ7

Опора осветительная металлическая для парков, скверов, улиц, площадей.

КОНСТРУКЦИЯ:

Опора стальная
- ОМ7 – вкапываемая
- ОМ7а – анкерная

Высота опоры от 3,6 м до 4,6 м

ЗАЩИТНОЕ ПОКРЫТИЕ:

Модель ОМ7(хц) – антикоррозийное покрытие oldizinc™ и декоративное покрытие.
Модель ОМ7(о) – горячее цинкование. Изделия горячего цинкования могут окрашиваться по согласованию с заказчиком. Цвет по заказу (согласно международной палитры RAL).

КОМПЛЕКТАЦИЯ:

1. Кабель – по заказу.
2. Вводной щиток (см. стр. 104) по заказу.

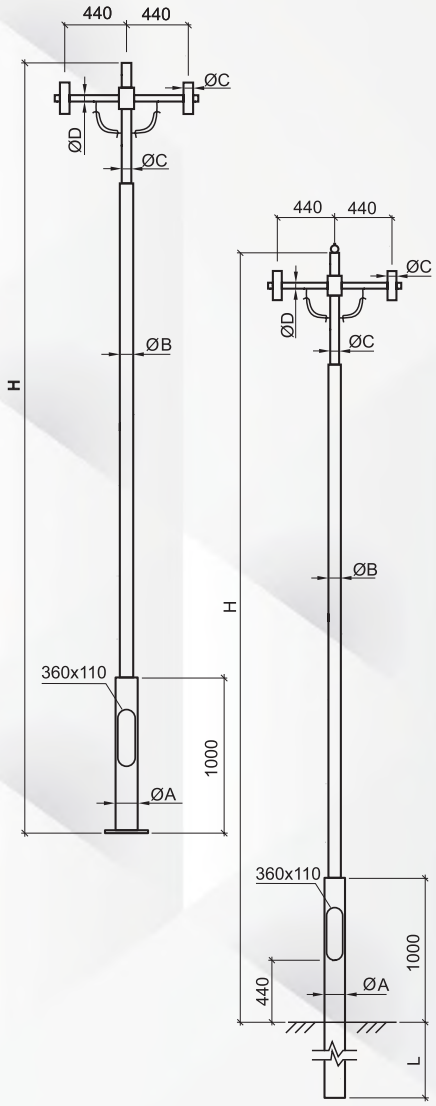

ТАБЛИЦА ХАРАКТЕРИСТИК ОМ7а

Тип опоры	H, м	øA, мм	øB, мм	øC, мм	øD, мм	Анкер	Фундаментный блок	Масса, кг
ОМ7а-2-3.6-133/89	3,6	133	89	57	48	Ша 20х4х1200(1)	ФБ-2-L-1500(1)	51.64
ОМ7а-2-4.6-133/89	4,6	133	89	57	48			58.06

ТАБЛИЦА ХАРАКТЕРИСТИК ОМ7

Тип опоры	H, м	L, мм	øA, мм	øB, мм	øC, мм	øD, мм	Масса, кг
ОМ7-2-3.6-133/89	3,6	1200	133	89	57	48	52.59
ОМ7-2-4.6-133/89	4,6	1200	133	89	57	48	58.95

НАГРУЗКИ НА ОСНОВАНИЕ ОПОРЫ, ФУНДАМЕНТНЫЙ БЛОК

Опора	H, м	Крутящий момент, кН·м	Осевая сила, кН	Поперечная сила, кН
ОМ7/ОМ7а	3,6	-0,26	-0,63	0,16
	4,6	-0,42	-0,70	0,19

ТУ BY 191039087.004-2011

ОМ8

Опора декоративная для наружных территорий и открытых террас, павильонов и др.

КОНСТРУКЦИЯ:

Опора стальная
анкерная
Высота опоры от 1,14 м
до 1,20 м

КОМПЛЕКТАЦИЯ:

1. Кабель – по заказу.
2. Вводной щиток
(см. стр. 104) по заказу.

ЗАЩИТНОЕ ПОКРЫТИЕ:

Модель ОМ8(хц) – антикоррозийное покрытие oldizinc™ и декоративное покрытие. Технологию нанесения и характеристику см. стр. 2.
Модель ОМ8(о) – горячее цинкование. Изделия горячего цинкования могут окрашиваться по согласованию с заказчиком. Цвет по заказу (согласно международной палитры RAL).

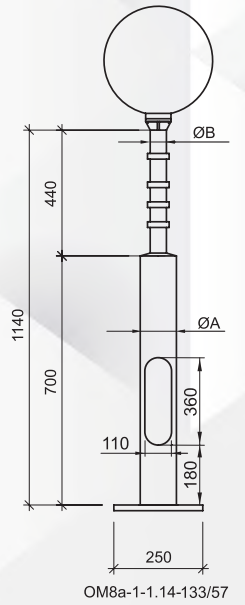

ОМ8а-1-1.14-133/57

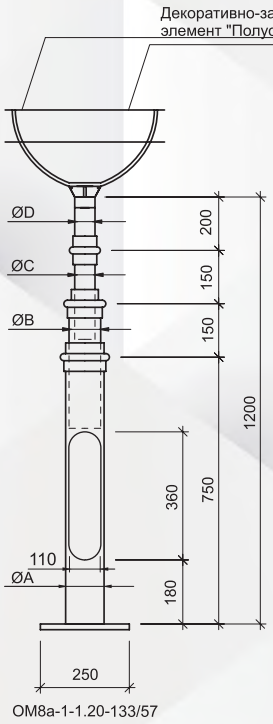

ОМ8а-1-1.20-133/57

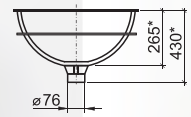

“полускафандр”

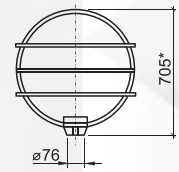

“скафандр”

ТАБЛИЦА ХАРАКТЕРИСТИК ОМ8а

Тип опоры	Н,м	øA, мм	øB, мм	øC, мм	øD, мм	Анкер	Фундаментный блок	Масса, кг
ОМ8а-1-1.14-133/57	1,14	133	57	-	-	Ша 16х4х1200	ФБ-2-L-1200	16.47
ОМ8а-1-1.20-133/57	1,2	133	108	76	57			30

ТАБЛИЦА ХАРАКТЕРИСТИК ОМ8

Тип опоры	Н, м	L, мм	øA, мм	øB, мм	øC, мм	øD, мм	Масса, кг
ОМ8-1-1.14-133/57	1,14	1000	133	57	-	-	24.44
ОМ8-1-1.20-133/57	1,2	1000	133	108	76	57	37.98

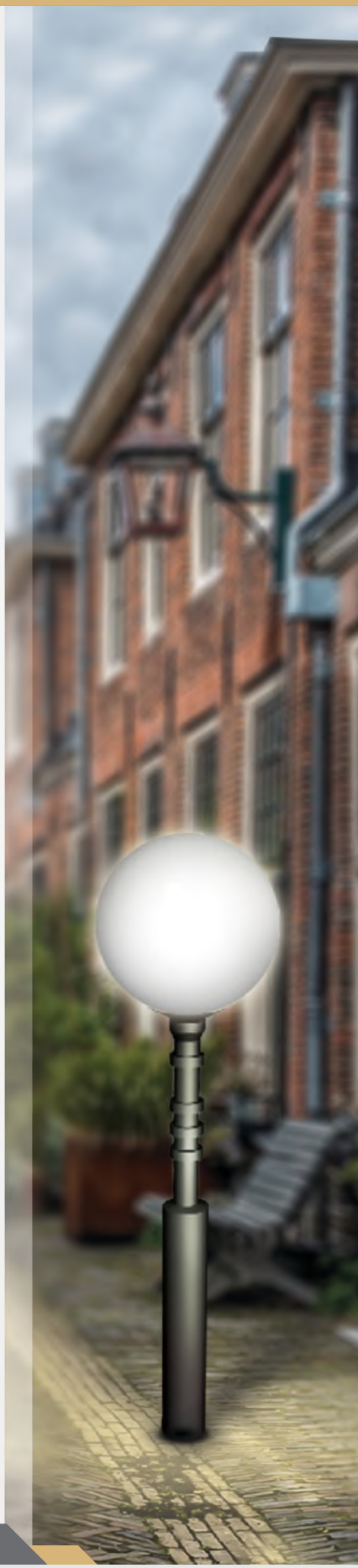

ОМ9



ТУ BY 191039087.004-2011

ОМ9

Опора осветительная металлическая для парков, скверов и улиц.

КОНСТРУКЦИЯ:

Опора стальная
- ОМ9а – анкерная

ЗАЩИТНОЕ ПОКРЫТИЕ:

Модель ОМ9(хц)а – холодное цинкование.
Модель ОМ9(о)а – горячее цинкование. Изделия горячего цинкования могут окрашиваться по согласованию с заказчиком. Цвет по заказу (согласно международной палитры RAL).

КОМПЛЕКТАЦИЯ:

1. Светодиодный светильник 40-60 Вт (КСС – широкая, вторичная оптика – линзы).
2. Кабель – по заказу.
3. Вводной щиток (см. стр. 104) по заказу.
4. Закладной элемент отдельная позиция.



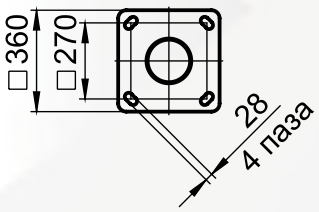

ТАБЛИЦА ХАРАКТРИСТИК ОМ9а

Тип опоры	H, м	L1xL2	Масса, кг	Анкер	Фундаментный блок
ОМ9а-1-4,0-159	4,0	360x90	78,2	Ша 20x4x1500(1)	ФБ-2-L-1500(1)
ОМ9а-1-5,0-159	5,0		93,5		
ОМ9а-1-6,0-159	6,0		108,7		

ТУ BY 191039087.004-2011

ОМр9

Опора осветительная металлическая для парков, скверов и улиц.

КОНСТРУКЦИЯ:

Опора стальная
- ОМр9а – анкерная

ЗАЩИТНОЕ ПОКРЫТИЕ:

Модель ОМр9(хц)а – холодное цинкование.
Модель ОМр9(о)а – горячее цинкование. Изделия горячего цинкования могут окрашиваться по согласованию с заказчиком. Цвет по заказу (согласно международной палитры RAL).

КОМПЛЕКТАЦИЯ:

1. Светодиодный светильник 40-60 Вт (КСС – широкая, вторичная оптика – линзы).
2. Кабель – по заказу.
3. Вводной щиток (см. стр. 104) по заказу.
4. Закладной элемент отдельная позиция.

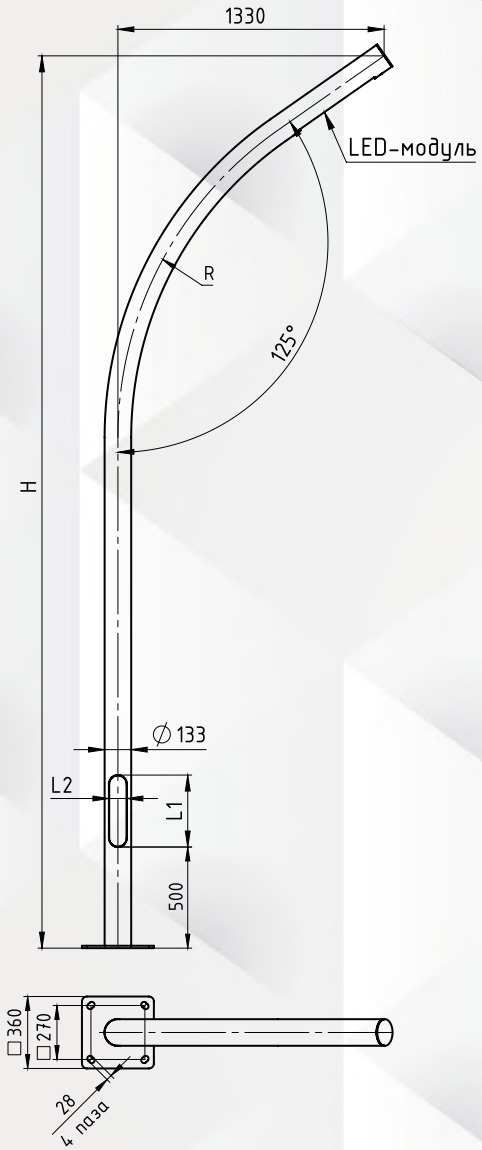

230В 50Гц
УХЛ1
⏚

ТАБЛИЦА ХАРАКТРИСТИК ОМр9а

Тип опоры	Н, м	L_1xL_2	Масса, кг	Анкер	Фундаментный блок
ОМр9а-1-3,5-133	3,5	360x110	77,4	Ша 20х4х1500(1)	ФБ-2-L-1500(1)
ОМр9а-1-4,0-133	4,0		83,7		
ОМр9а-1-4,5-133	4,5		90,1		
ОМр9а-1-5,0-133	5,0		96,5		
ОМр9а-1-5,5-133	5,5		102,8		



ОМ10



ТУ BY 191039087.004-2011

ОМ10

Опора осветительная металлическая для парков, скверов и улиц.

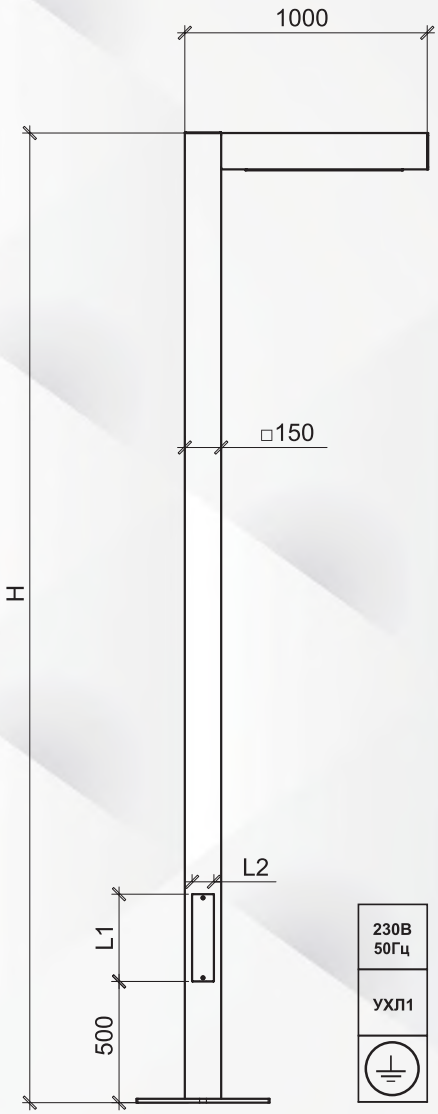

КОНСТРУКЦИЯ:

Опора стальная
- ОМ10а – анкерная

ЗАЩИТНОЕ ПОКРЫТИЕ:

Модель ОМ10(хц)а – холодное цинкование.
Модель ОМ10(о)а – горячее цинкование. Изделия горячего цинкования могут окрашиваться по согласованию с заказчиком. Цвет по заказу (согласно международной палитры RAL).

КОМПЛЕКТАЦИЯ:

1. Светодиодный светильник 20-90 Вт (КСС – широкая, вторичная оптика – линзы).
2. Кабель – по заказу.
3. Вводной щиток (см. стр. 104) по заказу.
4. Закладной элемент отдельная позиция.

ТАБЛИЦА ХАРАКТЕРИСТИК ОМ10а

Тип опоры	H,м	L1×L2,мм	Масса, кг	Анкер	Фундаментный блок
ОМ10а-1-4,0-150х150	4,0	360×90	145	Ша 20х4х1500(1)	ФБ-2-L-1500(1)
ОМ10а-1-5,0-150х150	5,0		172		
ОМ10а-1-6,0-150х150	6,0		199		
ОМ10а-1-7,0-150х150	7,0		229	Ша 20х4х1700(1)	
ОМ10а-1-8,0-150х150	8,0		258		
ОМ10а-1-9,0-150х150	9,0		288		

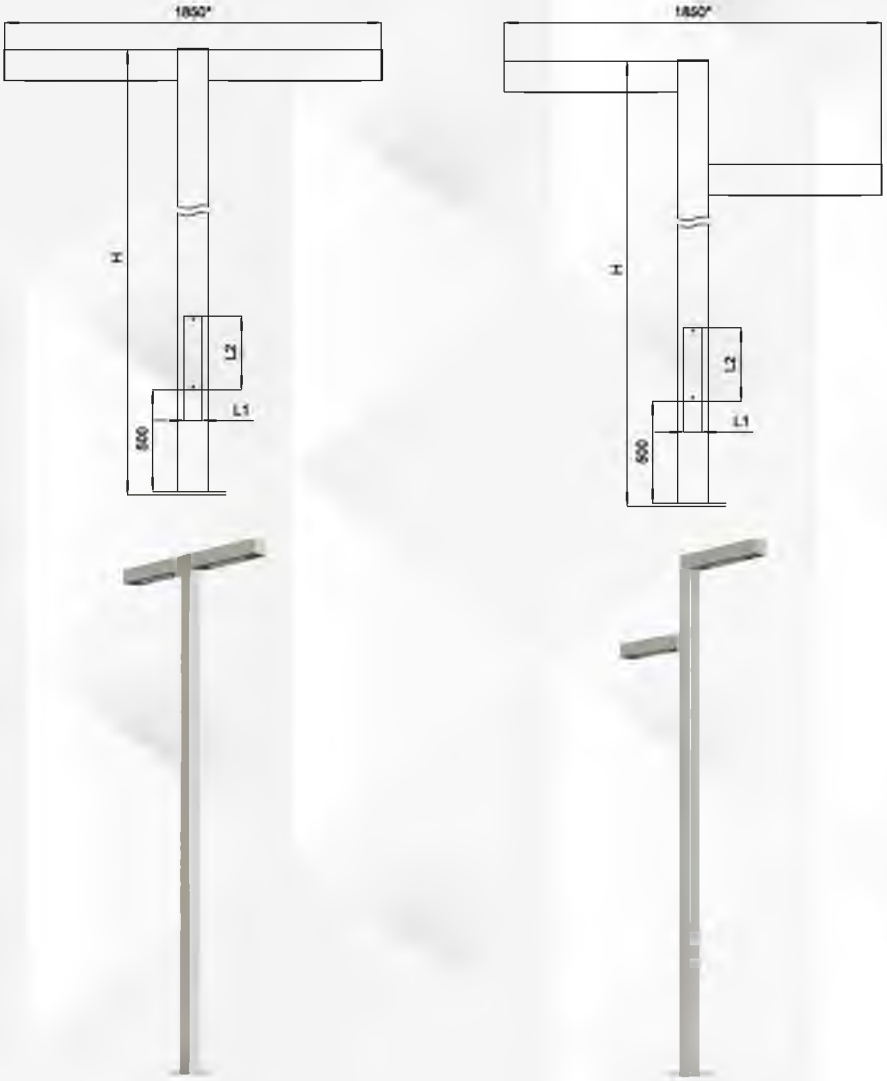

ТАБЛИЦА ХАРАКТЕРИСТИК ОМ10а

Тип опоры	H,м	L1×L2,мм	Масса, кг	Анкер	Фундаментный блок
ОМ10а-2-4,0-150х150	4,0	360×90	165	Ша 20х4х1500(1)	ФБ-2-L-1500(1)
ОМ10а-2-5,0-150х150	5,0		192		
ОМ10а-2-6,0-150х150	6,0		219		
ОМ10а-2-7,0-150х150	7,0		249	Ша 20х4х1700(1)	
ОМ10а-2-8,0-150х150	8,0		278		
ОМ10а-2-9,0-150х150	9,0		308		
ОМ10а-2-3,0-80х80	3,0	-	72	Ша 20х4х1500(1)	
ОМ10а-2-4,0-80х80	4,0		79		
ОМ10а-2-5,0-80х80	5,0		84		
ОМ10а-2-6,0-80х80	6,0		89		

ОМ14



ТУ BY 191039087.004-2011

ОМ14

Опора осветительная металлическая для парков, скверов и улиц.

КОНСТРУКЦИЯ:

Опора стальная
- ОМ14а – анкерная

ЗАЩИТНОЕ ПОКРЫТИЕ:

Модель ОМ14(хц)а – антикоррозийное покрытие oldizinc™ и декоративное покрытие.
Модель ОМ14(о)а – горячее цинкование. Изделия горячего цинкования могут окрашиваться по согласованию с заказчиком. Цвет по заказу (согласно международной палитры RAL).

КОМПЛЕКТАЦИЯ:

1. Светодиодный светильник (модуль) 40-60 Вт (КСС – широкая, вторичная оптика – линзы).
2. Кабель – по заказу.
3. Вводной щиток (см. стр. 104) по заказу.
4. Закладной элемент отдельная позиция.

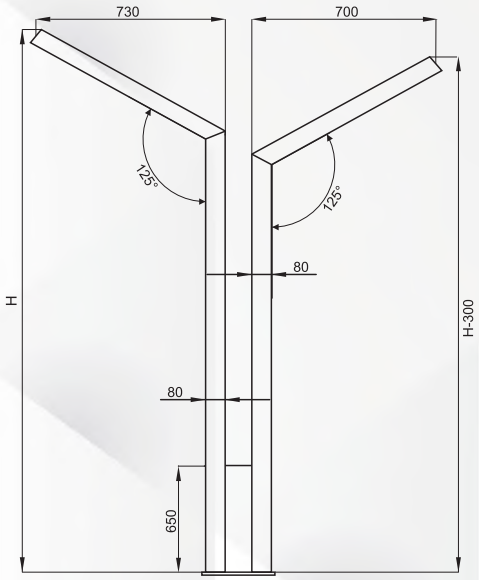

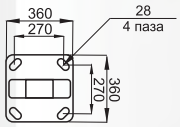



ТАБЛИЦА ХАРАКТЕРИСТИК ОМ14

Тип опоры	Н,м	L1×L2,мм	Масса, кг	Анкер	Фундаментный блок
ОМ14а-2-3,0-80х80	3,0	-	72	Ша 20х4х1500(1)	ФБ-2-L-1500(1)
ОМ14а-2-4,0-80х80	4,0		79		
ОМ14а-2-5,0-80х80	5,0		84		
ОМ14а-2-6,0-80х80	6,0		89		
ОМ14а-2-7,0-80х80	7,0		94		
ОМ14а-2-8,0-80х80	8,0		99		

ТУ BY 191039087.004-2011

ОМ15

НОВИНКА!

Опора осветительная металлическая для парков, скверов и улиц.

КОНСТРУКЦИЯ:

Опора стальная
- ОМ15а – анкерная

Высоты опоры: 4,0 м; 4,5 м; 5,0 м; 5,5 м.

ЗАЩИТНОЕ ПОКРЫТИЕ:

Модель ОМ15(хц)а – антикоррозийное покрытие oldizinc™ и декоративное покрытие.
Модель ОМ15(о)а – горячее цинкование. Изделия горячего цинкования могут окрашиваться по согласованию с заказчиком. Цвет по заказу (согласно международной палитры RAL).

КОМПЛЕКТАЦИЯ:

1. Светодиодный светильник (модуль) 40-60 Вт.
2. Кабель – по заказу.
3. Вводной щиток (см. стр. 104) по заказу.
4. Закладной элемент отдельная позиция.

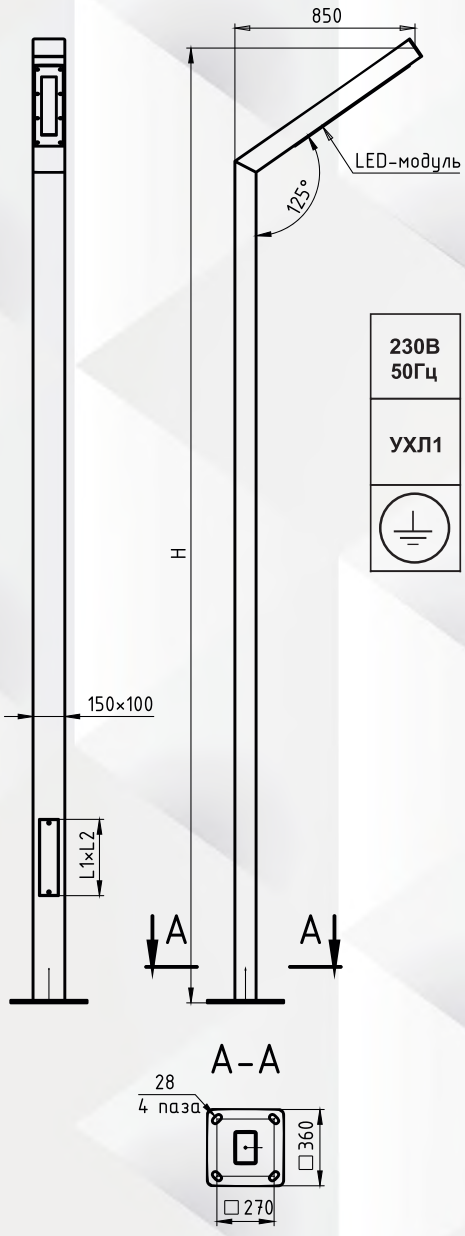



ТАБЛИЦА ХАРАКТЕРИСТИК ОМ15

Тип опоры	H, м	L1×L2, мм	Масса, кг	Анкер	Фундаментный блок
ОМ15а-1-4,0-150×100	4,0	360×90	76,4	Ша 20×4×1500(1)	ФБ-2-L-1500(1)
ОМ15а-1-4,5-150×100	4,5		83,8		
ОМ15а-1-5,0-150×100	5,0		91,3		
ОМ15а-1-5,5-150×100	5,5		98,7		



ТУ BY 191039087.004-2011

ОМ18

Опора осветительная металлическая для улиц, дорог, площадей, парков, скверов.

КОНСТРУКЦИЯ:

- ОМ18 – вкапываемая
- ОМ18а – анкерная

ЗАЩИТНОЕ ПОКРЫТИЕ:

Модель ОМ18(хц) – антикоррозийное покрытие oldizinc™ и декоративное покрытие.
Модель ОМ18(о) – горячее цинкование. Изделия горячего цинкования могут окрашиваться по согласованию с заказчиком. Цвет по заказу (согласно международной палитры RAL).

КОМПЛЕКТАЦИЯ:

1. Лампа (модуль) LED.
2. Труба защитная (рассеиватель) поликарбонатная.
3. Кабель – по заказу.
4. Вводной щиток (см. стр. 104) по заказу.



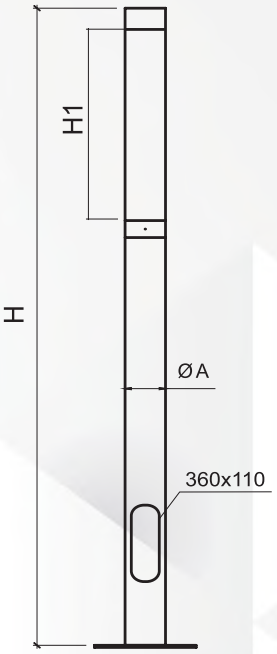

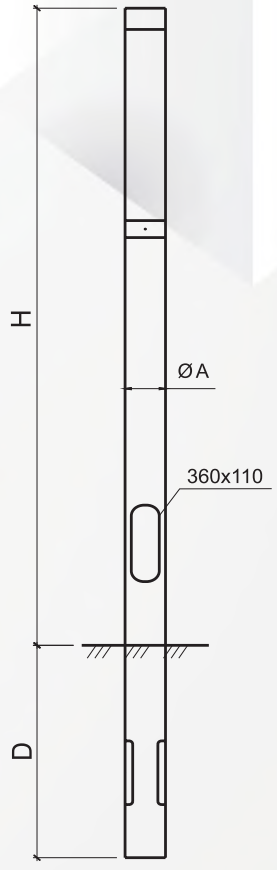

ТАБЛИЦА ХАРАКТЕРИСТИК ОМ18а

Тип опоры	H, м	H1, м	øA, мм	Анкер	Фундаментный блок	Масса, кг
ОМ18а-1-1.0-159	1,0	0,4	159	Ша16х4х600	ФБ-2-L-1200	23.73
ОМ18а-1-1.5-159	1,5	0,5	159			30.24
ОМ18а-1-3.0-159	3,0	1,0	159			46.11

ТАБЛИЦА ХАРАКТЕРИСТИК ОМ18

Тип опоры	H, м	H1, м	D, мм	øA, мм	Масса, кг
ОМ18-1-1.0-159	1,0	0,4	500	159	23.43
ОМ18-1-1.5-159	1,5	0,5	1000	159	36.12
ОМ18-1-3.0-159	3,0	1,0	1000	159	51.99

*Высота опоры изменяется по согласованию с заказчиком.

НАГРУЗКИ НА ОСНОВАНИЕ ОПОРЫ, ФУНДАМЕНТНЫЙ БЛОК

Тип опоры	H, м	Крутящий момент, кН×м	Осевая сила, кН	Поперечная сила, кН
ОМ18-1/ОМ18а-1	1.0	-0.07	-0.10	0.05
	1.5	-0.09	-0.12	0.07

Наименование	Тип лампы	Мощность, Вт	КПД	Цоколь
ОМ18а-1-1,0-159 ОМ18-1-1,0-159	LED*	40-60	90	E40/E27
ОМ18а-1-1,5-159 ОМ18-1-1,5-159	LED*	40-60	90	E40/E27
ОМ18а-1-3,0-159 ОМ18-1-3,0-159	LED*	26/52	90	G13

* - где габаритные размеры лампы не должны превышать Ø = 140 мм

ТУ BY 191039087.004-2011

ОМ18

Опора осветительная металлическая для улиц, дорог, площадей, парков, скверов.

КОНСТРУКЦИЯ:

- ОМ18 – вкапываемая
- ОМ18а – анкерная

ЗАЩИТНОЕ ПОКРЫТИЕ:

Модель ОМ18(хц) – антикоррозийное покрытие oldizinc™ и декоративное покрытие.
Модель ОМ18(о) – горячее цинкование. Изделия горячего цинкования могут окрашиваться по согласованию с заказчиком. Цвет по заказу (согласно международной палитры RAL).

КОМПЛЕКТАЦИЯ:

1. Лампа LED.
2. Труба защитная (рассеиватель) поликарбонатная.
3. Кабель – по заказу.
4. Вводной щиток (см. стр. 104) по заказу.



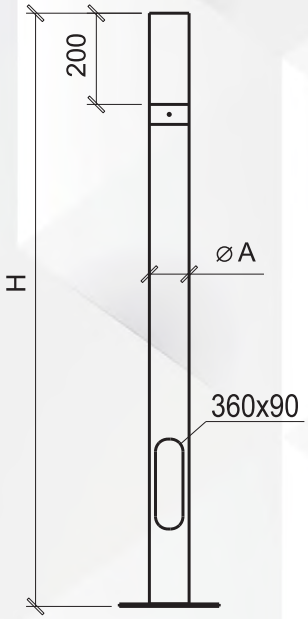

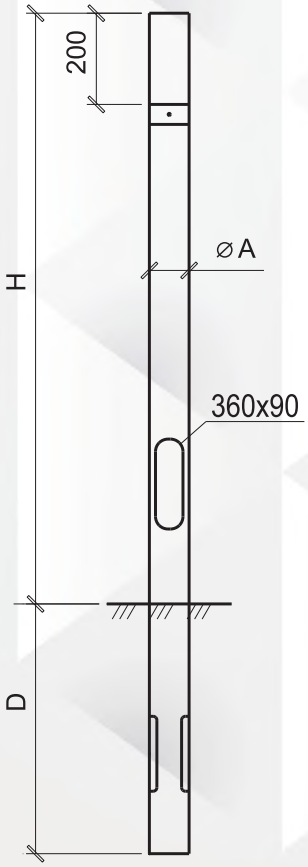



ТАБЛИЦА ХАРАКТЕРИСТИК ОМ18а

Тип опоры	H, м	ØA, мм	Анкер	Фундаментный блок	Масса, кг
ОМ18а-1-1,0-108	1,0	108	Ша16х4х620	ФБ-2-L-1200	13,75
ОМ18а-1-1,2-108	1,2	108			15,25
ОМ18а-1-1,5-108	1,5	108			17,5

ТАБЛИЦА ХАРАКТЕРИСТИК ОМ18

Тип опоры	H, м	D, м	ØA, мм	Масса, кг
ОМ18-1-1,0-108	1,0	500	108	11,5
ОМ18-1-1,2-108	1,2	500	108	12,8
ОМ18-1-1,5-108	1,5	1000	108	18,9

*Высота опоры изменяется по согласованию с заказчиком.

Наименование	Тип лампы	Мощность, Вт	КПД	Цоколь
ОМ18а-1-1,0-108 ОМ18-1-1,0-108	LED*	20-30	90	E40/E27
ОМ18а-1-1,2-108 ОМ18-1-1,2-108	LED*	20-30	90	E40/E27
ОМ18а-1-1,5-108 ОМ18-1-1,5-108	LED*	20-30	90	E40/E27

ОМ19

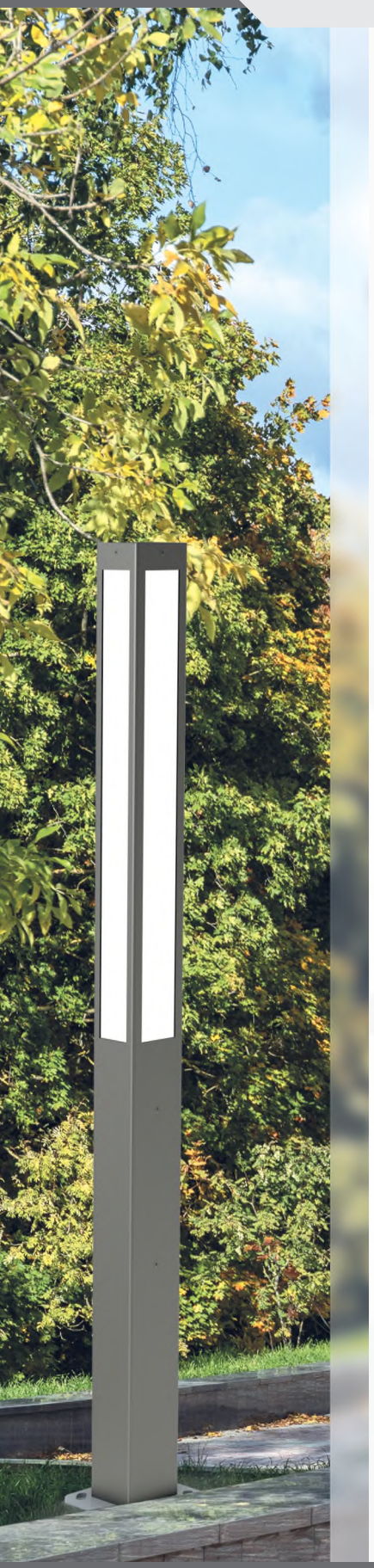

ТУ BY 191039087.004-2011

ОМ19

Опора осветительная металлическая для парков, скверов и улиц.

КОНСТРУКЦИЯ:

Опора стальная
- ОМ19а – анкерная

ЗАЩИТНОЕ ПОКРЫТИЕ:

Модель ОМ19(хц)а – антикоррозийное покрытие oldizinc™ и декоративное покрытие. Цвет по заказу (согласно международной палитры RAL).

КОМПЛЕКТАЦИЯ:

1. Лампа (модуль) LED.
2. Кабель – по заказу.
3. Вводной щиток (см. стр. 104) по заказу.
4. Закладной элемент отдельная позиция.



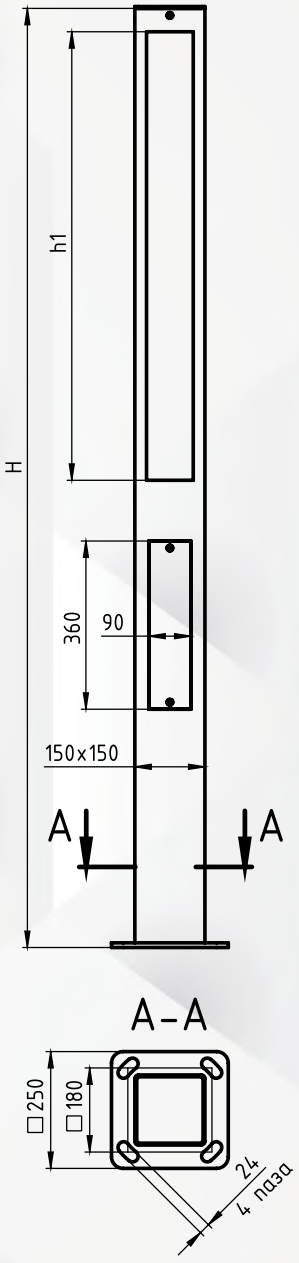

ТАБЛИЦА ХАРАКТРИСТИК ОМ19а

Тип опоры	H, м	H1, м	Масса, кг	Анкер	Фундаментный блок
ОМ19а-1-1,0-150х150	1,0	400	25,8	Ша 16х4х1200	ФБ-2-L-1200
ОМ19а-1-1,5-150х150	1,5	500	32,3		
ОМ19а-1-2,0-150х150	2,0	1000	48,1		

Наименование	Тип лампы	Мощность, Вт	Цоколь
ОМ19а-1-1,0-150х150	Лампа LED*	30-50	E40/E27
ОМ19а-1-1,5-150х150	Лампа LED*	30-50	E40/E27
ОМ19а-1-2,0-150х150	Лампа LED* / модуль	26(52) / 40-80	G13 / –

* - габаритные размеры лампы не должны превышать Ø = 135мм

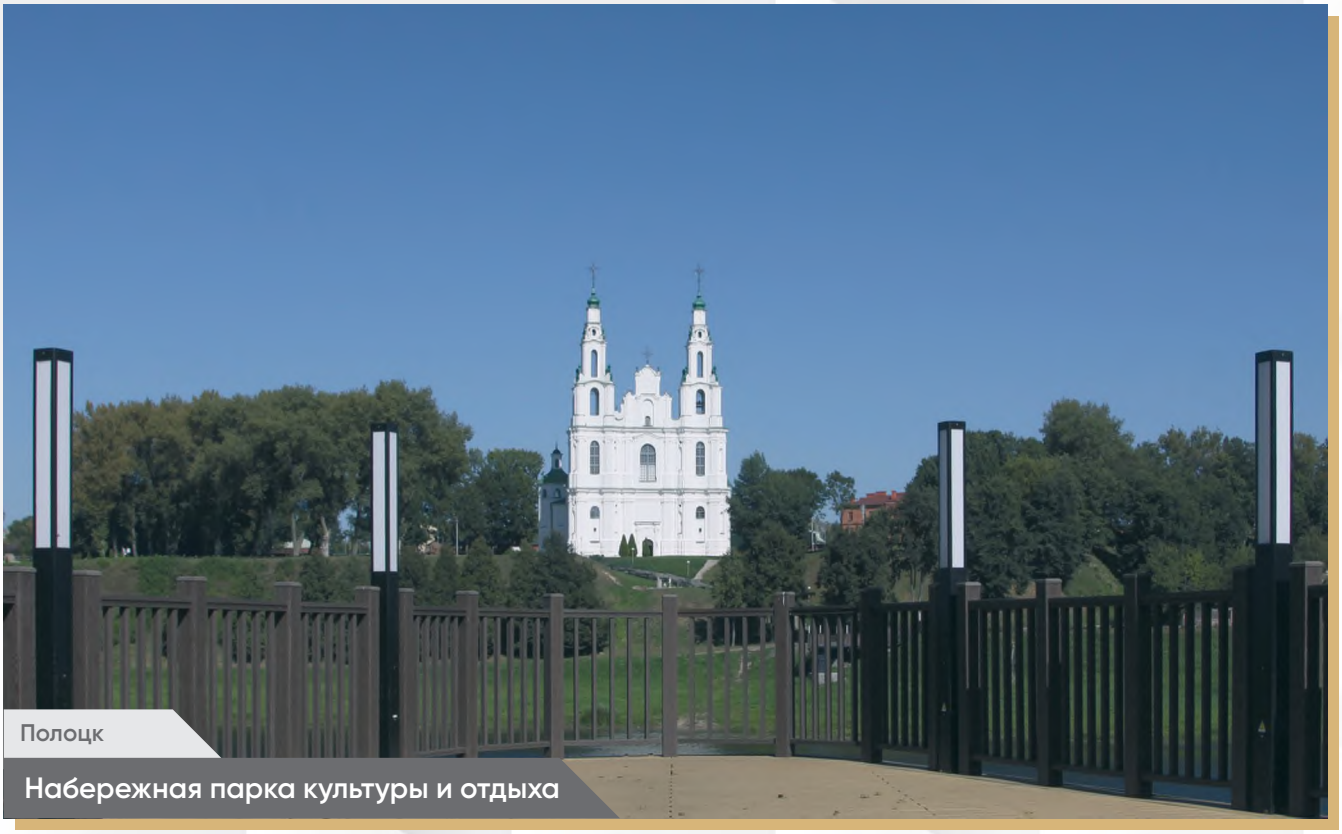

Полоцк

Набережная парка культуры и отдыха



Полоцк

Набережная парка культуры и отдыха



Полоцк

Набережная парка культуры и отдыха



Минск

Медцентр Оптимед Ф. Скорины



Москва

Новый Арбат



Минск

Спортивный комплекс Стайки



Минск | Копище

Парковка ЖК Новая Боровая



Минск

ул. Геологическая



Минск

БЦ "Корона Замок"



Минск

ЖК Новая Боровая



Могилев

ЧП "Базальтум"

ОМ21



ТУ BY 191039087.004-2011

ОМ21

Опора осветительная металлическая для улиц, площадей, парков, скверов.

КОНСТРУКЦИЯ:

- ОМ21 – вкапываемая
- ОМ21а – анкерная

Анкерный блок указывается отдельной позицией

ЗАЩИТНОЕ ПОКРЫТИЕ:

Модель ОМ21(хц) – антикоррозийное покрытие oldizinc™ и декоративное покрытие. Технологию нанесения и характеристику см. стр. 2. Цвет по заказу (согласно международной палитры RAL).

КОМПЛЕКТАЦИЯ:

1. Лампа (модуль) LED.
2. Труба защитная поликарбонатная прозрачная (возможен вариант матовой трубы).
3. Вводной щиток (см. стр. 104) по заказу.



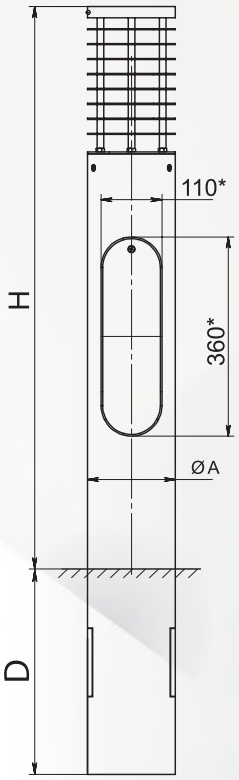

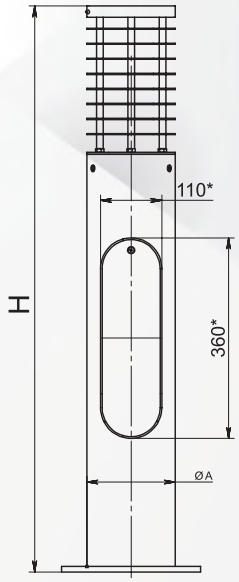

ТАБЛИЦА ХАРАКТЕРИСТИК ОМ21

Тип конструкции	H, мм	D, мм	ØA, мм	Масса, кг
ОМ21-1-1.0-159	1000	500	159	24.9
ОМ21-1-1.5-159	1500	500	159	32.8
ОМ21а-1-1.0-159	1000	–	159	19.3
ОМ21а-1-1.5-159	1500	–	159	27.0

* Высота опоры изменяется по согласованию с заказчиком

Наименование	Тип лампы	Мощность, Вт	КПД	Цоколь
ОМ21	LED*	30	90	E27
ОМ21	LED*	40	90	E40/E27
ОМ21	LED*	50	90	E40/E27

* - где габаритные размеры лампы не должны превышать Ø = 95 мм

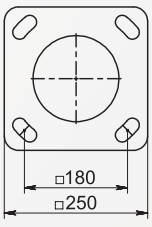

ТУ BY 191039087.004-2011

ОМ21

Опора осветительная металлическая для улиц, дорог, площадей, парков, скверов.

КОНСТРУКЦИЯ:

- ОМ21 – вкапываемая
- ОМ21а – анкерная

Анкерный блок указывается отдельной позицией

ЗАЩИТНОЕ ПОКРЫТИЕ:

Модель ОМ21(хц) – антикоррозийное покрытие oldizinc™ и декоративное покрытие. Технологию нанесения и характеристику см. стр. 2. Цвет по заказу (согласно международной палитры RAL).

КОМПЛЕКТАЦИЯ:

1. Лампа (модуль) LED.
2. Труба защитная поликарбонатная прозрачная (возможен вариант матовой трубы).
3. Вводной щиток (см. стр. 104) по заказу.

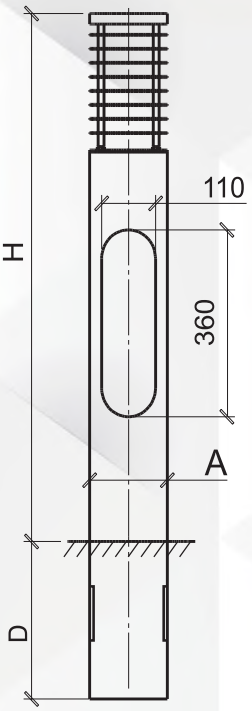

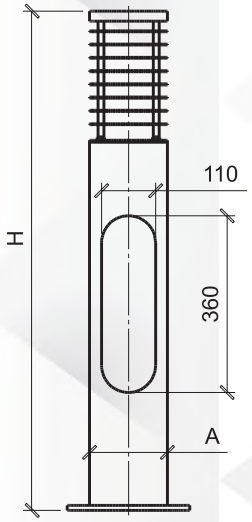

230В 50Гц
УХЛ1
⏚

ТАБЛИЦА ХАРАКТЕРИСТИК ОМ21

Тип опоры	H, мм	D, м	A, мм	Масса, кг
ОМ21-1-1,0-140	1000	500	140	23,1
ОМ21-1-1,5-140	1500	500	140	31,2
ОМ21а-1-1,0-140	1000	–	140	18,1
ОМ21а-1-1,5-140	1500	–	140	25,8

*Высота опоры изменяется по согласованию с заказчиком.

Наименование	Тип лампы	Мощность, Вт	КПД	Цоколь
ОМ21	LED*	30	90	E27
ОМ21	LED*	40	90	E40/E27
ОМ21	LED*	50	90	E40/E27

*– где габаритные размеры лампы не должны превышать Ø = 95мм

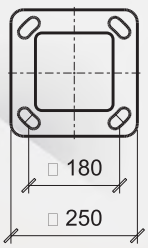



ОМ22



ТУ BY 191039087.004-2011

ОМ22

Опора осветительная металлическая для улиц, площадей, парков, скверов.

КОНСТРУКЦИЯ:

- ОМ22а – анкерная

Анкерный блок указывается отдельной позицией

ЗАЩИТНОЕ ПОКРЫТИЕ:

Модель ОМ22(хц) – антикоррозийное покрытие oldizinc™ и декоративное покрытие. Технологию нанесения и характеристику см. стр. 2. Цвет по заказу (согласно международной палитры RAL).

КОМПЛЕКТАЦИЯ:

1. Лампа LED/модуль LED.
2. Кабель – по заказу.
3. Вводной щиток (см. стр. 104) по заказу.
4. Закладной элемент отдельная позиция.

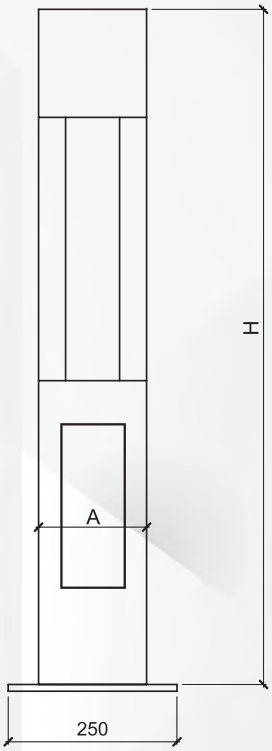



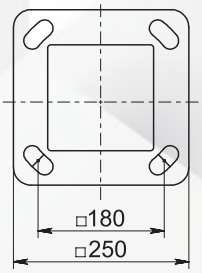

ТАБЛИЦА ХАРАКТЕРИСТИК ОМ22а

Тип опоры	H,м	A,мм	Масса, кг
ОМ22а-1-1,0-150	1,0	150	13,9
ОМ22а-1-1,5-150	1,5	150	20,9
ОМ22а-1-3,0-150	3,0	150	40,1

* Высота опоры изменяется по согласованию с заказчиком

Наименование	Тип лампы	Мощность, Вт	КПД
ОМ22	LED	20	90
ОМ22	LED	28	90
ОМ22	LED	40	90

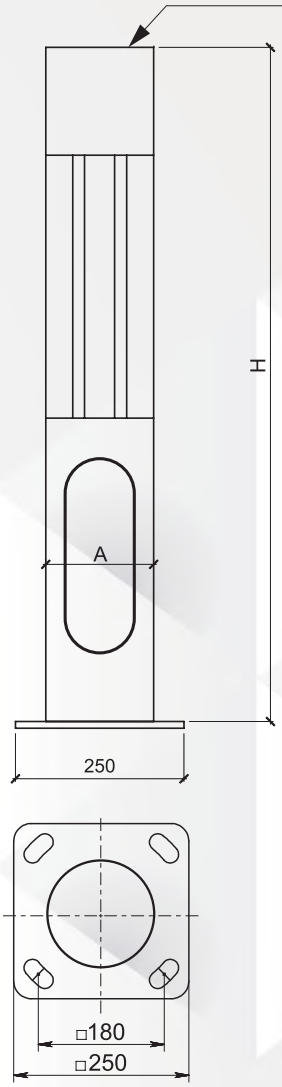

Заглушка пластиковая
при холодном цинковании

Крышка металлическая
при горячем цинковании

230В
50Гц

УХЛ1

ТУ BY 191039087.004-2011

OM22

Опора осветительная металлическая для улиц, площадей, парков, скверов.

КОНСТРУКЦИЯ:

- OM22a – анкерная

Анкерный блок указывается отдельной позицией

ЗАЩИТНОЕ ПОКРЫТИЕ:

Модель OM22(хц) – антикоррозийное покрытие oldizinc™ и декоративное покрытие. Цвет по заказу (согласно международной палитры RAL).
Модель OM22(о) – горячее цинкование.

КОМПЛЕКТАЦИЯ:

1. Лампа LED/модуль LED.
2. Кабель – по заказу.
3. Вводной щиток (см. стр. 104) по заказу.
4. Закладной элемент отдельная позиция.



ТАБЛИЦА ХАРАКТЕРИСТИК OM22a

Тип опоры	H,м	A,мм	Масса, кг
OM22a-1-1,0-159	1,0	Ø159	22,3
OM22a-1-1,25-159	1,25	Ø159	27,8
OM22a-1-1,5-159	1,5	Ø159	32,4

Наименование	Тип лампы	Мощность, Вт	Световой поток, лм	Цветовая температура
OM22	LED	15	1200	4000K-6500K
OM22	LED	21	1440	4000K-6500K
OM22	LED	30	1980	4000K-6500K
OM22	LED	36	2340	4000K-6500K

ОМ23



ТУ BY 191039087.004-2011

ОМ23

Опора осветительная металлическая для парков, скверов и улиц.

КОНСТРУКЦИЯ:

Опора стальная
- ОМ23а – анкерная

ЗАЩИТНОЕ ПОКРЫТИЕ:

Модель ОМ23(хц)а – покрытие oldizinc™ и окраска финишным слоем RAL.
Модель ОМ23(о)а – горячее цинкование. Изделия горячего цинкования могут окрашиваться финишным слоем RAL либо покрываются полимерным покрытием. Цвет по заказу (согласно международной палитры RAL).

КОМПЛЕКТАЦИЯ:

1. Светодиодный светильник (модуль) 20-80 Вт (вторичная оптика – линзы).
2. Кабель – по заказу.
3. Вводной щиток (см. стр. 104) по заказу.
4. Закладной элемент отдельная позиция.

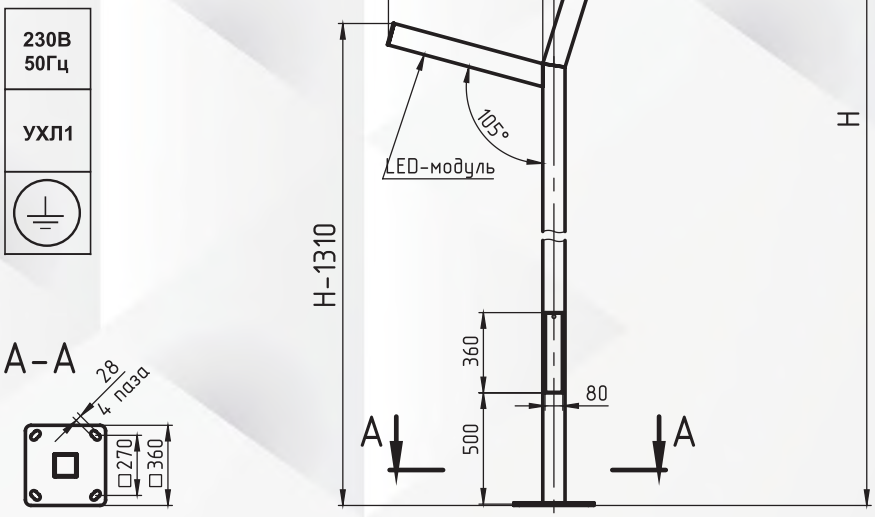

ТАБЛИЦА ХАРАКТЕРИСТИК ОМ23а

Тип опоры	H, м	L1×L2, мм	Масса, кг	Анкер	Фундаментный блок
ОМ23а-2-4,0-100х100	4,0	360×80	81	Ша 20×4×1500(1)	ФБ-2-L-1500(1)
ОМ23а-2-5,0-100х100	5,0		93,5		
ОМ23а-2-6,0-100х100	6,0		105,3		



Минск

МТЗ



Минск

Боровляны



Могилев

Мемориальный комплекс Буйничское поле



Минск

ВСК Олимпик Арена



Минск

Завод Интеграл



Королев Стан

Бизнес Центр

ОМ24

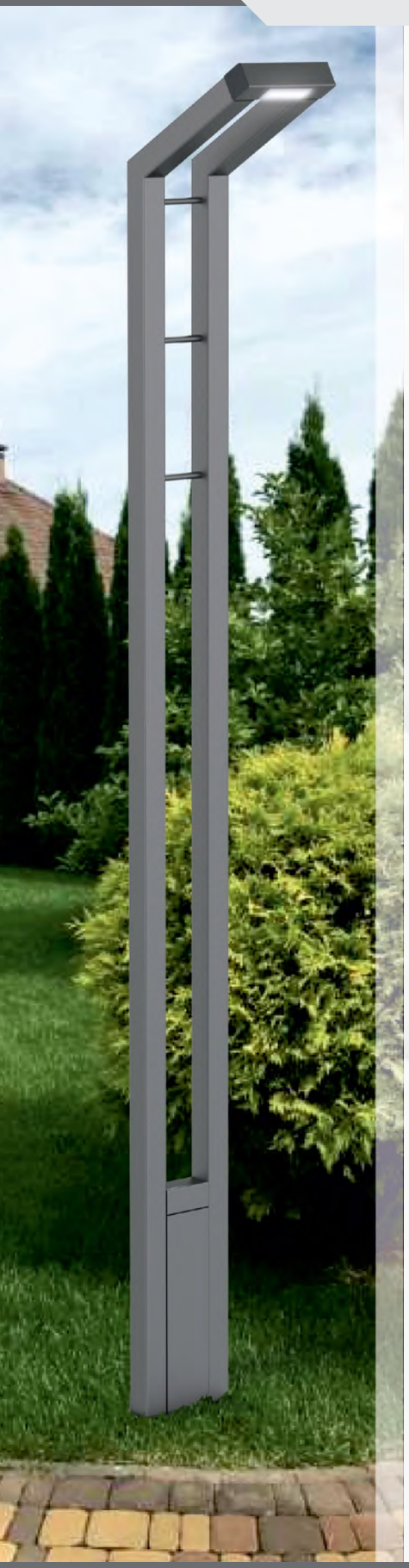

ТУ BY 191039087.004-2011

ОМ24

Опора осветительная металлическая для парков, скверов и улиц.

КОНСТРУКЦИЯ:

Опора стальная
- ОМ24а – анкерная

ЗАЩИТНОЕ ПОКРЫТИЕ:

Модель ОМ24(хц)а – покрытие oldizinc™ и окраска финишным слоем RAL.
Модель ОМ24(о)а – горячее цинкование. Изделия горячего цинкования могут окрашиваться финишным слоем RAL либо покрываются полимерным покрытием. Цвет по заказу (согласно международной палитры RAL).

КОМПЛЕКТАЦИЯ:

1. Светодиодный светильник 20-60 Вт (вторичная оптика – линзы).
2. Кабель – по заказу.
3. Вводной щиток (см. стр. 104) по заказу.
4. Закладной элемент отдельная позиция.

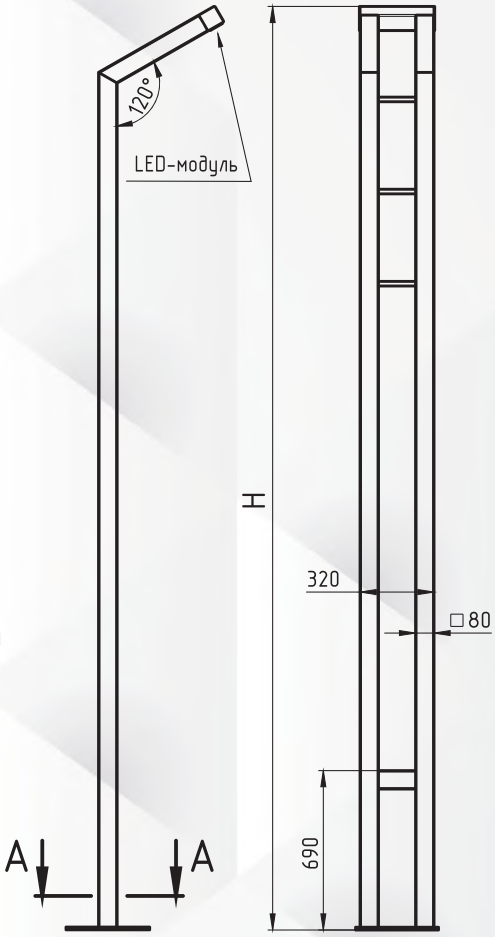



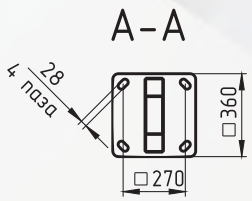

ТАБЛИЦА ХАРАКТЕРИСТИК ОМ24а

Тип опоры	H, м	L1×L2, мм	Масса, кг	Анкер	Фундаментный блок
ОМ24а-1-3,0-80х80	3,0	–	72	Ша 20×4×1500(1)	ФБ-2-L-1500(1)
ОМ24а-1-3,5-80х80	3,5		77,5		
ОМ24а-1-4,0-80х80	4,0		83		
ОМ24а-2-3,0-80х80	3,0		82		
ОМ24а-2-3,5-80х80	3,5		87,5		
ОМ24а-2-4,0-80х80	4,0		93		

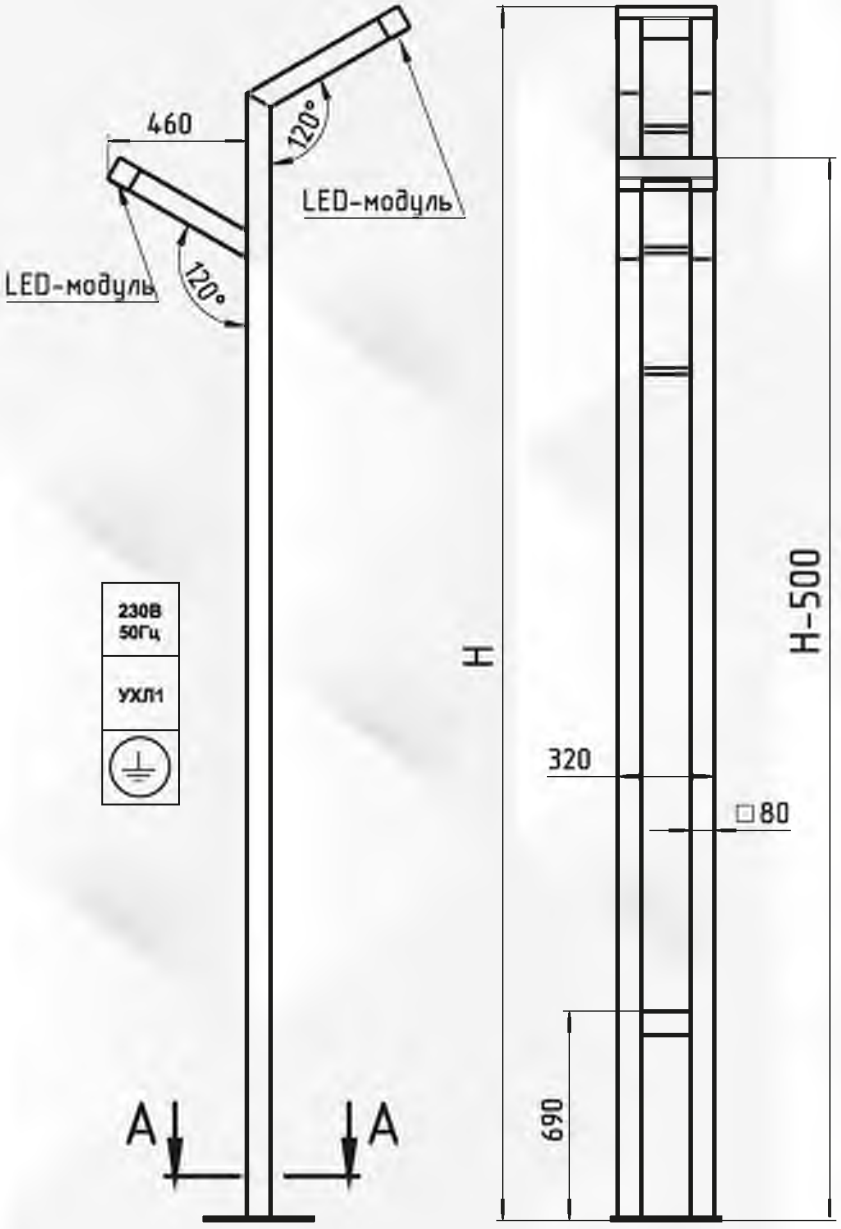
460
120°
LED-модуль
LED-модуль
120°
230В
50Гц
УХЛ1
A
A
H
H-500
320
□80
690

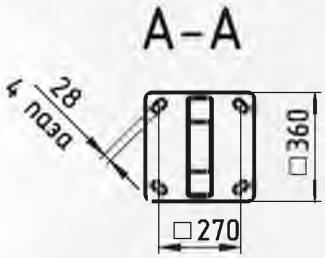
A-A
28
4 паза
□360
□270





Минск | пр. Победителей

Центр тенниса



Борисов

Лыжероллерная трасса

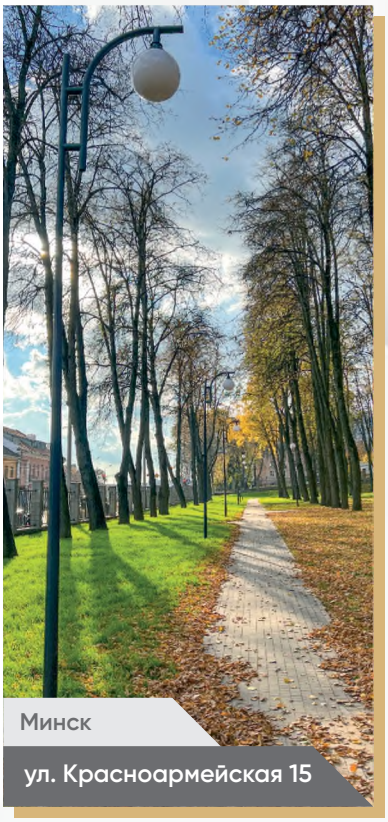

Минск

ул. Красноармейская 15

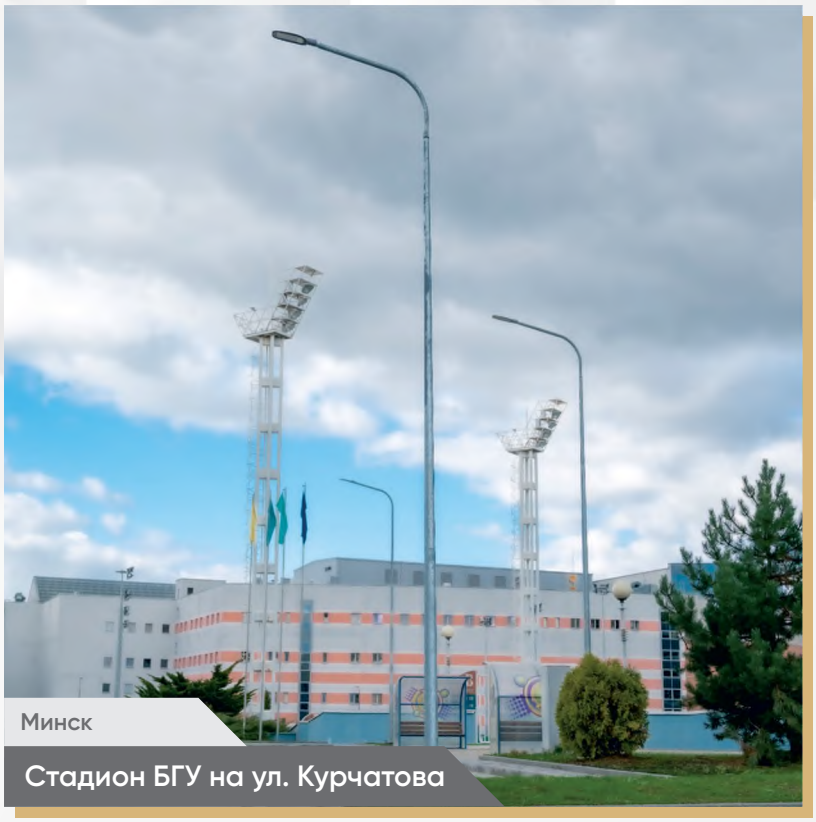

Минск

Стадион БГУ на ул. Курчатова

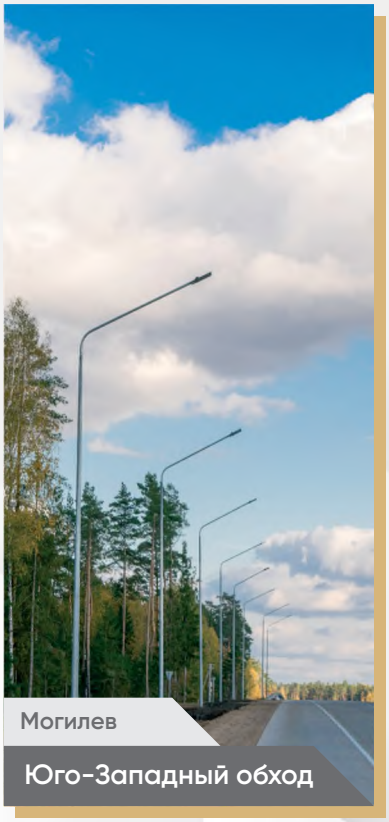

Могилев

Юго-Западный обход

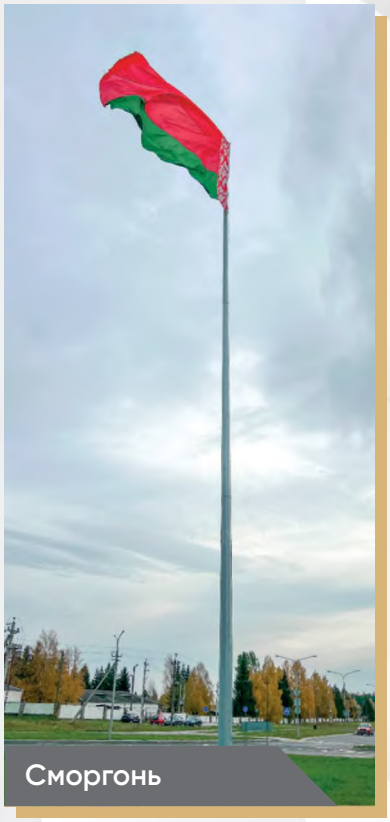

Сморгонь



Полоцк

Экономический колледж



Столбцы



Минск

Средняя школа № 147

Блоки анкерные

ТУ BY 191039087.010-2018

Блоки анкерные

Блок анкерный с вводным устройством и фундаментом для установки опор металлических.

ЗАЩИТНОЕ ПОКРЫТИЕ:

Металлические части окрашены.

КОМПЛЕКТАЦИЯ:

1. Шайбы и гайки.
2. Анкреный блок является составной частью фундамента.
3. Защитный колпачок.

Анкерный блок Фа-2(у)

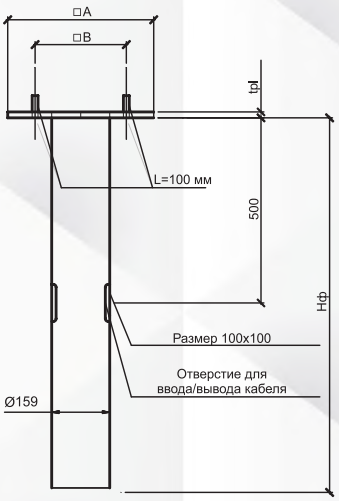

Анкерный блок Фа-3(у)

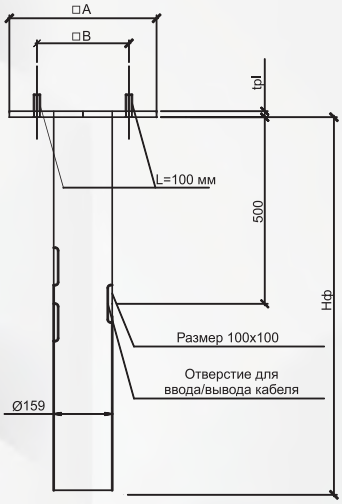

Маркировка	Размеры фланца A/B, мм	Толщина фланца tpl, мм*	Глубина залегания Нф, мм	Высота опоры, м	Диаметр скважины, мм**	Ориентировочный расход бетона, м^3	Минимальный класс бетона
Фа-2(у)-1200(1) Фа-3(у)-1200(1)	360/270	10-16	1200	до 5	500	0,22	С16/20
Фа-2(у)-1500(1) Фа-3(у)-1500(1)	360/270	10-16	1500	от 6 до 10	500	0,27	
Фа-2(у)-1700(1) Фа-3(у)-1700(1)	360/270	10-16	1700	от 10 до 12	600	0,48	

*толщина фланца Фа принимается равной толщине фланца опоры
**данные являются рекомендованными

ХАРАКТЕРИСТИКИ

Анкерные блоки Ша-D-n-L

D - диаметр шпильки
n - количество шпилек
L - длина шпилек

Анкерные блоки (обойма) Ша-D-n-L(A×B)

D - диаметр шпильки;
n - количество шпилек;
L - длина шпилек;
A - наружный диаметр фланца;
B - диаметр расположения шпилек.

Применяемые анкера для опор:

Маркировка	Высота опоры, м
Ша-16-4-620	до 1,5
Ша-16-4-1000	от 1,5 до 3
Ша-16-4-1200 Ша-20-4-1200(1)	от 3 до 8
Ша-20-4-1500(1)	от 8 до 10
Ша-20-4-1700(1)	свыше 10

Анкерный блок Ша D-n-L

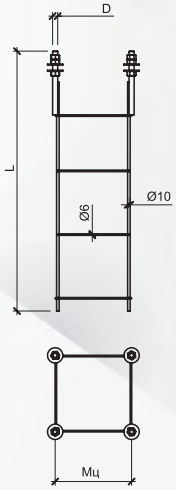

Анкерный блок(обойма) Ша D-n-L(AxB)

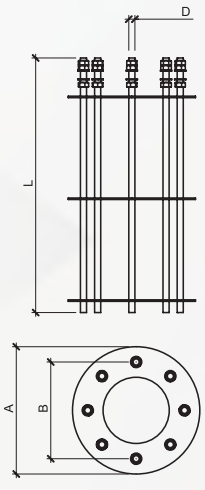

*Для непрайсовых изделий разрабатывается под каждую конкретную опору. Служат закладной деталью фундамента прожекторных мачт и молниеотводом.

ТУ BY 191039087.010-2018

Блоки фундаментальные

Фундаментный блок ФБ-2-L

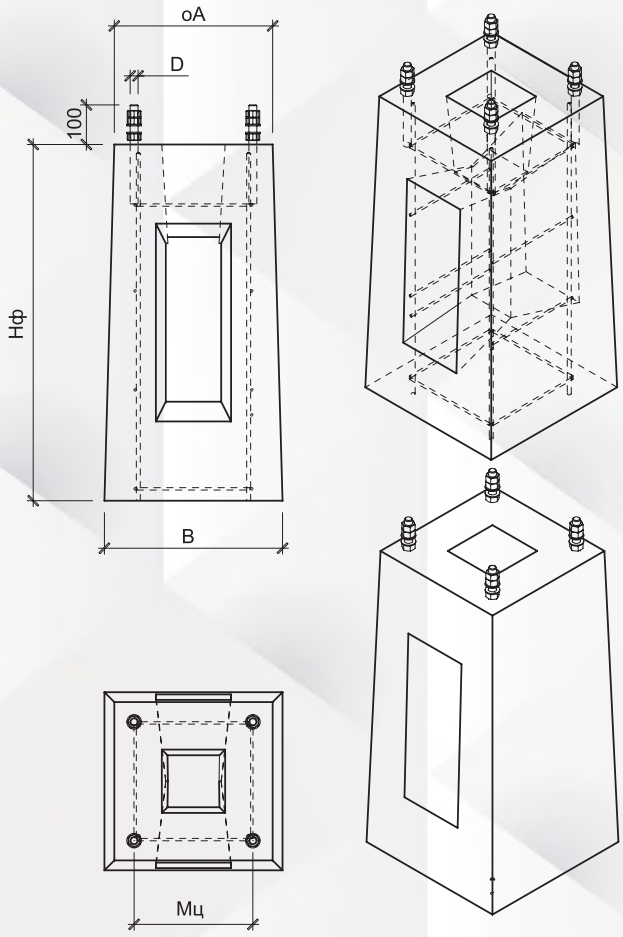

ФУНДАМЕНТНЫЙ БЛОК ФБ-2-L

Маркировка	Габариты блока A/B, мм	Глубина залегания Нф, мм	Диаметр шпильки D, мм	Межосевое расстояние шпилек Мц, мм	Высота опоры, м	Минимальный класс бетона
ФБ-2-L-1200	300/350	1100	16	180	до 5	C16/20
ФБ-2-L-1500(1)	400/450	1400	20	270	от 6 до 10	

Светофорные стойки



ТУ BY 191039087.004-2011

КВС3

Колонна для крепления светофора.

КОНСТРУКЦИЯ:
- КВС3 – вкапываемая

ЗАЩИТНОЕ ПОКРЫТИЕ:

Модель КВС3(хц) – антикоррозийное покрытие oldizinc™ и декоративное покрытие. Технологию нанесения и характеристику см. стр. 2.
Модель КВС3(о) – горячее цинкование. Изделия горячего цинкования могут окрашиваться по согласованию с заказчиком. Цвет по заказу (согласно международной палитры RAL).

КОМПЛЕКТАЦИЯ:

1. Кабель – по заказу.
2. Цвет – по заказу.

Тип конструкции	H, мм	L, мм	A, мм	ØB, мм	ØC, мм	Масса, кг
КВС3-6.0/1.5-219/108	6000	1500	219	108	57	159
КВС3-6.0/2.0 -219/108	6000	2000	219	108	57	176

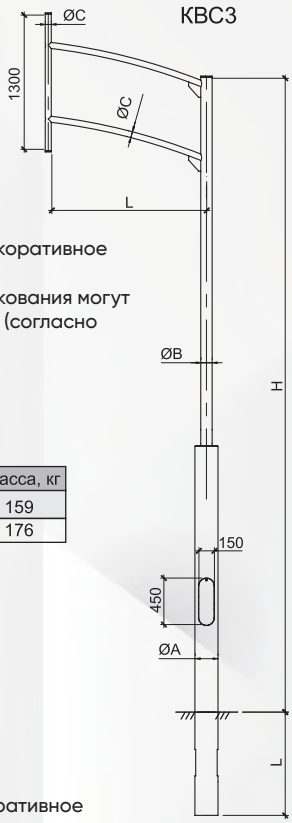

КС

Колонна для крепления светофора.

КОНСТРУКЦИЯ:
- КС – вкапываемая

ЗАЩИТНОЕ ПОКРЫТИЕ:

Модель КС(хц) – антикоррозийное покрытие oldizinc™ и декоративное покрытие. Технологию нанесения и характеристику см. стр. 2.
Модель КС(о) – горячее цинкование. Изделия горячего цинкования могут окрашиваться по согласованию с заказчиком. Цвет по заказу (согласно международной палитры RAL).

КОМПЛЕКТАЦИЯ:

1. Кабель – по заказу.
2. Цвет – по заказу.

Тип конструкции	H, мм	ØA, мм	ØB, мм	Масса, кг
КС-5,75-133	5000	133	57	76

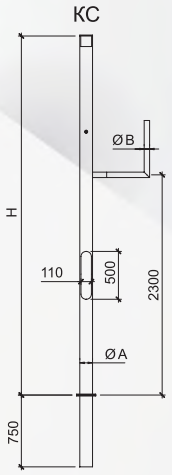

КрВС

Кронштейн для крепления светофора.

КОНСТРУКЦИЯ:
- КрВС – кронштейн на хомутах

ЗАЩИТНОЕ ПОКРЫТИЕ:

Модель КрВС(хц) – антикоррозийное покрытие oldizinc™ и декоративное покрытие. Технологию нанесения и характеристику см. стр. 2.
Модель КрВС(о) – горячее цинкование. Изделия горячего цинкования могут окрашиваться по согласованию с заказчиком. Цвет по заказу (согласно международной палитры RAL).

КОМПЛЕКТАЦИЯ:

1. Кабель – по заказу.
2. Цвет – по заказу.

Тип конструкции	H, мм	L, мм	ØA, мм	ØB, мм	Масса, кг
КрВС-1.1/1.5	1100	1500	57	32	36
КрВС-1.1/2.0	1200	2000	57	32	40

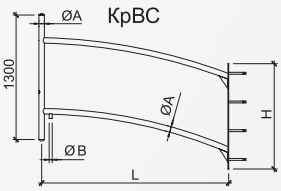

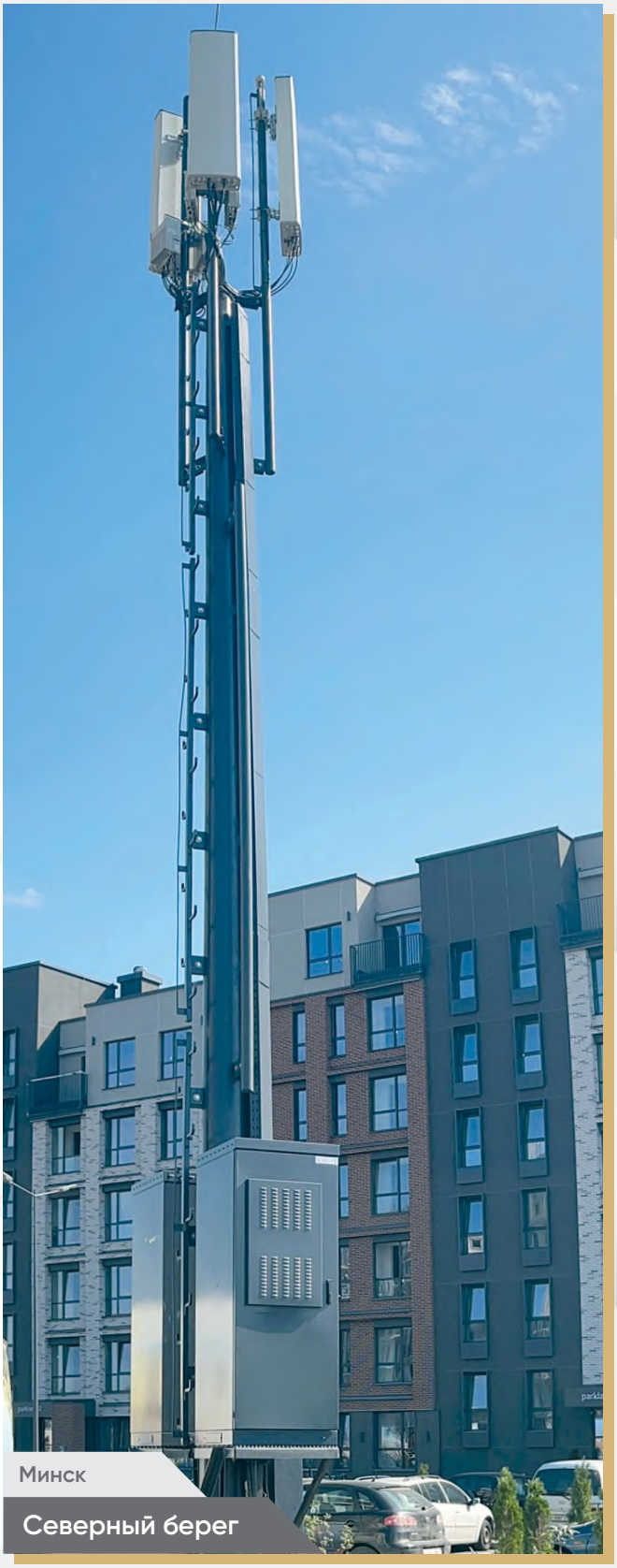

Минск

Северный берег



Гродно



Минск

ул. Камайская

Вводные щитки



АПИ-4



АПИ-5

Щиток вводный АПИ

Щиток вводный предназначен для подключения осветительных приборов, установленных на опорах уличного освещения к питающим кабелям, а так же защиты питающей цепи от перегрузок и коротких замыканий.

МОНТАЖ:

Устанавливается в нише опоры и устанавливается на болты М6, крепится гайками М6. Расстояние между крепежными отверстиями 260 мм.

ТЕХНИЧЕСКИЕ ХАРАКТЕРИСТИКИ

Применение (тип опоры)	Параметры лючка и АПИ	Тип щитка	Наименование
Для опор с нижним диаметром 108 мм ***Трубчатые:*** *ОМ1 Saxon (все типы опор)* *ОМ6 (все типы опор)* *ОМ8-1-1,2-108* *ОМ13-1-4,29-108/32* ***Конусные:*** *ОМ2 (круглые) h3÷4м (анкерные и вкапываемые)*	Высота лючка от 360мм и более Степень защиты IP20 (при установке в опору) Подключение кабеля до 4х35мм^2 Клеммы: L1, L2, L3, N Габаритные размеры (с установленным автоматическим выключателем или предохранителем) ДхШхВ-330х80х100мм Масса 1,1кг	Щиток АПИ4 с предохранителем ПРС с изоляторами SM-25	АПИ4-Пр-SM25
		Щиток АПИ-4 с автоматическим выключателем (с изоляторами SM-25)	АПИ4-1/6А-SM25
			АПИ4-1/10А-SM25
			АПИ4-1/16А-SM25
		Щиток АПИ4 с автоматическим выключателем с изоляторами SM-25(35)	АПИ4-1/6А
			АПИ4-1/10А
			АПИ4-1/16А
		Щиток АПИ4 с 2-мя автоматическим выключателем с изоляторами SM-25(35)	АПИ4 -2/ 6А
			АПИ4 -2/10А
			АПИ4 -2/16А
Для опор: - **конусные** с нижним диаметром от 112мм - **трубчатые** с нижним диаметром от 114мм	Высота лючка от 460 мм и более Степень защиты IP20 (при установке в опору) Подключение кабеля до 5х35мм^2 Клеммы: L1,L2,L3,N, PE (земля) Габаритные размеры (с установленным автоматическим выключателем или предохранителем) ДхШхВ-400х80х100мм Масса 1,4кг	Щиток АПИ5 с предохранителем ПРС с изоляторами SM-35	АПИ5-Пр
		Щиток АПИ5 с автоматическим выключателем с изоляторами SM-35	АПИ5-1/6А
			АПИ5-1/10А
			АПИ5-1/16А
		Щиток АПИ5 с 2-мя автоматическими выключателями с изоляторами SM-35	АПИ5-2/6А
			АПИ5-2/10А
			АПИ5-2/16А

Расшифровка маркировки

АПИ4 - 1/2А-SM25
АПИ4 - щиток на 4-ре изолятора
1/2А - один автоматический выключатель
SM25 - тип изолятора (указывается, когда тип изолятора важен)



Могилев

Мост через р. Днепр

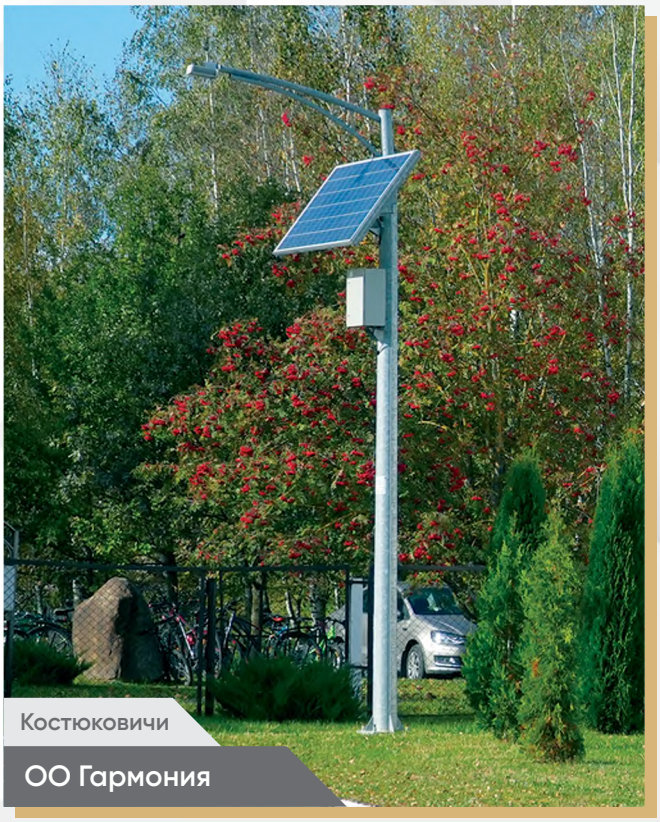

Костюковичи

ОО Гармония



Костюковичи

ОО Гармония

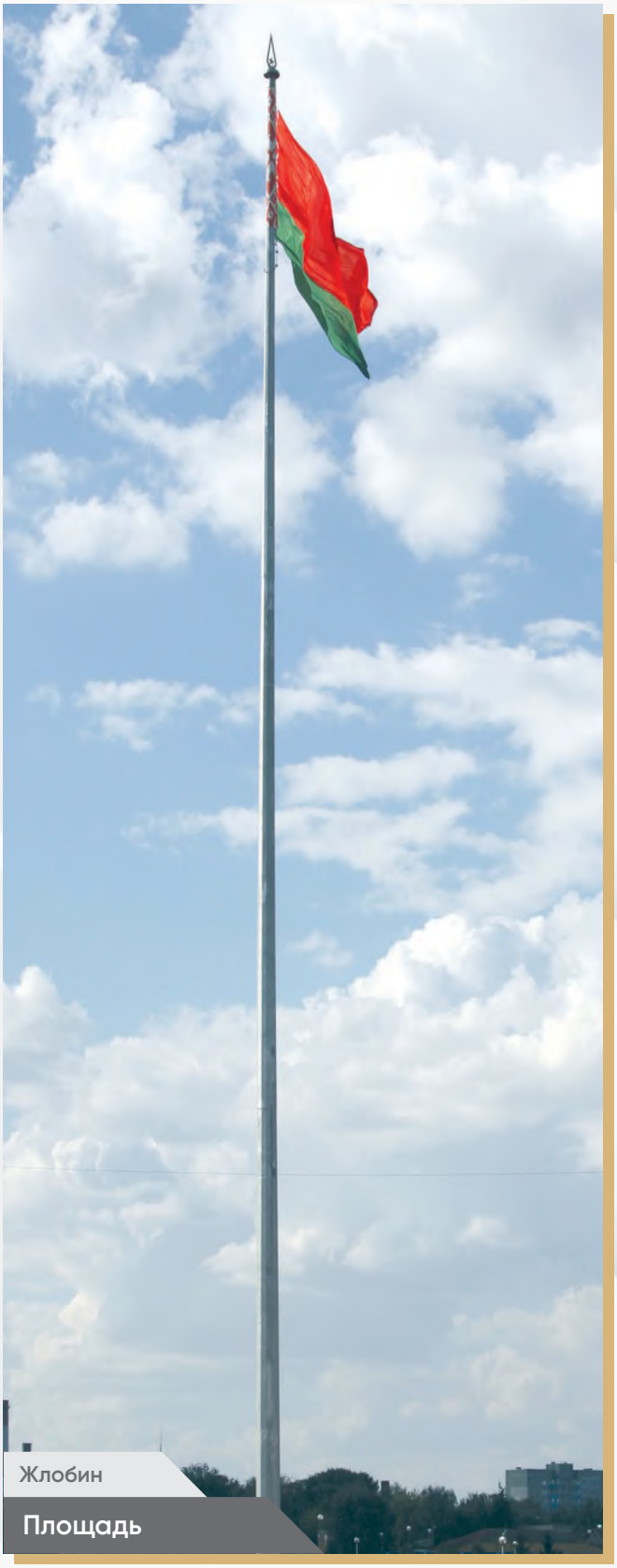

Жлобин

Площадь



Мосты

Стадион "Неман"



Минск

Мост на ул. Ваупшасова



Мемориал "Операция Багратион"



Минск

Дворец художественной гимнастики



Полоцк

Райисполком



Дятлово

Санаторий "Радон"



Витебск

Студенческий сквер



Ивацевичи

Библиотека



Межисетки

ОСБ

олди свет®



СВЕТИЛЬНИКИ

oldisvet.com

SOLO



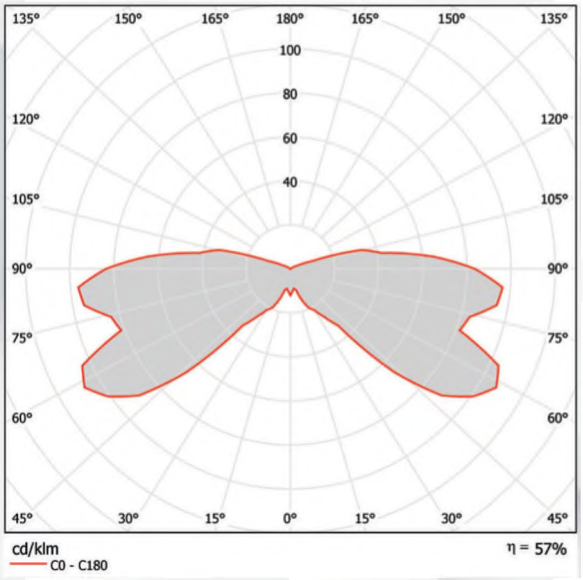

ТУ BY 191039087.002-2010

Светильник уличный ДТУ01

SOLO

Предназначен для наружного освещения улиц, дорог, площадей, транспортных туннелей и развязок, пешеходных переходов, открытых пространств производственного назначения, а также функционально-декоративного освещения скверов, парков и бульваров.

ПРЕИМУЩЕСТВА:

- Оригинальный дизайн корпуса
- Высокий коэффициент использования светового потока
- Комфорт для визуального восприятия за счет конструкции рассеивателя
- Антикоррозийная защита порошковым покрытием корпуса
- Высокая защита от попадания влаги и пыли внутрь корпуса

Наименование	Тип лампы	Мощность, Вт	КПД	Цоколь	Габаритные размеры	Масса
ДТУ 01-20-001	LED*	20	90	E27	530x682	6,5
ДТУ 01-30-001	LED*	30	90	E27	530x682	6,5
ДТУ 01-40-001	LED*	40	90	E40/E27	530x682	6,5

* - где габаритные размеры лампы не должны превышать (Ø x H): 75x200 мм

230В 50Гц
УХЛ1
IP54
⏚
U.V.

КОНСТРУКЦИЯ:

Корпус изготовлен из алюминиевого сплава методом литья и покрыт антикоррозионным покрытием.
Защитное стекло – светотехнический ударопрочный ПММА или поликарбонат, стабилизированный к ультрафиолетовому излучению.
Отражатель изготовлен из алюминия, полированного электрохимическим способом.

УСТАНОВКА, ОБСЛУЖИВАНИЕ:

Устанавливается на опору диаметром 57 мм и фиксируется винтами.
Для замены лампы необходимо снять крышку.



КОЭФФИЦИЕНТЫ ИСПОЛЬЗОВАНИЯ СВЕТОВОГО ПОТОКА

Светильник	Отношение В/Н									
ДТУ 01-20-001	0,2	0,3	0,5	0,7	1,1	1,5	2	3	5	10
ДТУ 01-30-001 ДТУ 01-40-001	0,02	0,04	0,06	0,9	0,15	0,20	0,24	0,29	0,33	0,34

SAXON



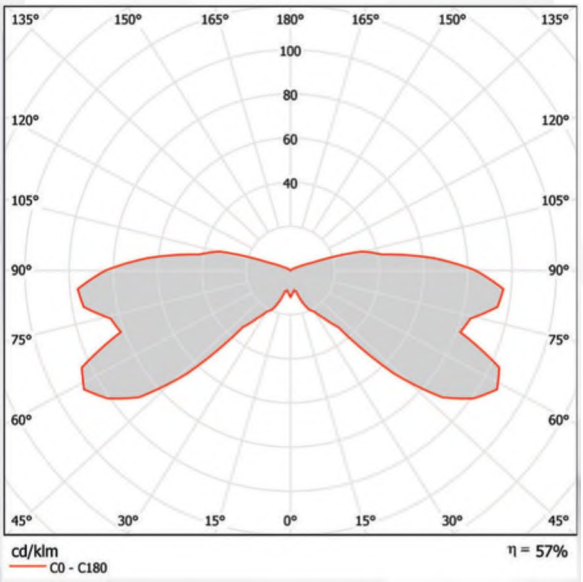

ТУ BY 191039087.002-2010

Светильник уличный ДТУ02

SAXON

Предназначен для наружного освещения улиц, дорог, площадей, транспортных туннелей и развязок, пешеходных переходов, открытых пространств производственного назначения, а также функционально-декоративного освещения скверов, парков и бульваров.

ПРЕИМУЩЕСТВА:

- Оригинальный дизайн корпуса в стиле постмодернизма и Hi-tech
- Высокий коэффициент использования светового потока
- Комфорт для визуального восприятия за счет устранения слепящего действия лампы экранирующей решеткой
- Антикоррозийная защита порошковым покрытием корпуса
- Защитное стекло из светотехнического поликарбоната, устойчивого к воздействию ультрафиолета
- Высокая защита от попадания влаги и пыли (IP54) внутрь корпуса

Наименование	Тип лампы	Мощность, Вт	КПД	Цоколь	Габаритные размеры	Масса
ДТУ 02-20-001	LED*	20	90	E27	600x600	3,6
ДТУ 02-30-001	LED*	30	90	E27	600x600	3,6
ДТУ 02-40-001	LED*	40	90	E40/E27	600x600	3,6
ДТУ 02-50-001	LED*	50	90	E40/E27	600x600	3,6
ДТУ 02-20-001	LED-модуль	20	90	—	600x600	3,6
ДТУ 02-35-001	LED-модуль	35	90	—	600x600	3,6

* - где габаритные размеры лампы не должны превышать (Ø x H): 85x250 мм

230В 50Гц
УХЛ1
IP54
⏚
U.V.

КОНСТРУКЦИЯ:

Корпус изготовлен из алюминиевого сплава методом литья под давлением и покрыт антикоррозионным покрытием.
Отражатель изготовлен из стали, покрыт антикоррозийным порошковым покрытием. Верхняя часть отражателя окрашена в более темные тона для декоративного эффекта.
Экранирующая решетка изготовлена из нержавеющей стали.
Защитное стекло – светотехнический ударопрочный поликарбонат, стабилизированный к ультрафиолетовому излучению.

УСТАНОВКА, ОБСЛУЖИВАНИЕ:

Устанавливается на опору диаметром 76 мм и фиксируется винтами.
Для замены лампы необходимо снять крышку, отражатель и верхнюю направляющую стоек экранирующей решетки.



КОЭФФИЦИЕНТЫ ИСПОЛЬЗОВАНИЯ СВЕТОВОГО ПОТОКА

Светильник	Отношение В/Н									
ДТУ 02-20-001	0,2	0,3	0,5	0,7	1,1	1,5	2	3	5	10
ДТУ 02-30-001 ДТУ 02-40-001	0,03	0,04	0,07	0,10	0,17	0,21	0,27	0,30	0,34	0,36

В –ширина улицы, дороги
Н- высота установки светильника

MOON



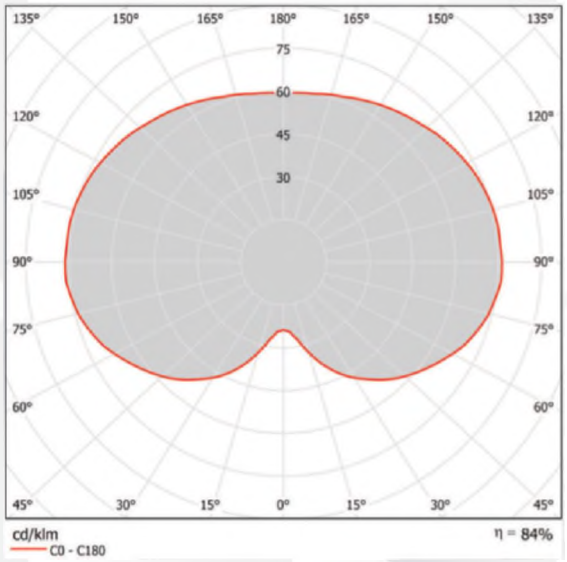

ТУ BY 191039087.002-2010

Светильник уличный ДТУ03

MOON

Предназначен для наружного освещения улиц, дорог, площадей, транспортных туннелей и развязок, пешеходных переходов, открытых пространств производственного назначения, а также функционально-декоративного освещения скверов, парков и бульваров.

ПРЕИМУЩЕСТВА:

- Классический дизайн корпуса с хорошим коэффициентом светопропускания
- Рассеиватель изготовлен из светостабилизированного ПММА
- Высокая защита от попадания влаги и пыли (IP54) внутрь корпуса

Наименование	Тип лампы	Мощность, Вт	КПД	Цоколь	Габаритные размеры	Масса
ДТУ 03-30-001	LED*	30	90	E27	397x482	3,8
ДТУ 03-30-002	LED*	30	90	E27	397x482	3,8
ДТУ 03-40-001	LED*	40	90	E40/E27	397x482	3,8
ДТУ 03-40-002	LED*	40	90	E40/E27	397x482	3,8
ДТУ 03-50-001	LED*	50	90	E40/E27	397x482	3,8
ДТУ 03-50-002	LED*	50	90	E40/E27	397x482	3,8
ДТУ 03-20-001	LED-модуль	20	90	—	397x482	3,8
ДТУ 03-20-002	LED-модуль	20	90	—	397x482	3,8
ДТУ 03-35-001	LED-модуль	35	90	—	397x482	3,8
ДТУ 03-35-002	LED-модуль	35	90	—	397x482	3,8

* - где габаритные размеры лампы не должны превышать (Ø x H): 125x350 мм

230В
50Гц

УХЛ1

IP54

U.V.

КОНСТРУКЦИЯ:

Корпус держателя (основание) изготовлен из поликарбоната.
Рассеиватель – светотехнический полиметилметакрилат, стабилизированный к ультрафиолетовому излучению.
Тип рассеивателя:
- Модель 001 – молочно-белый
- Модель 002 – призматический

УСТАНОВКА, ОБСЛУЖИВАНИЕ:

Устанавливается на опору диаметром 57 мм и фиксируется винтами.
Для замены лампы необходимо открутить (снять) рассеиватель.

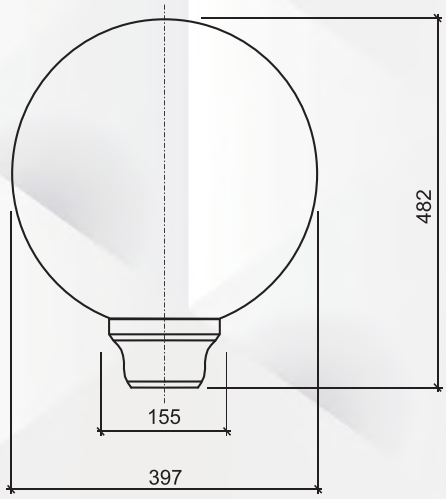

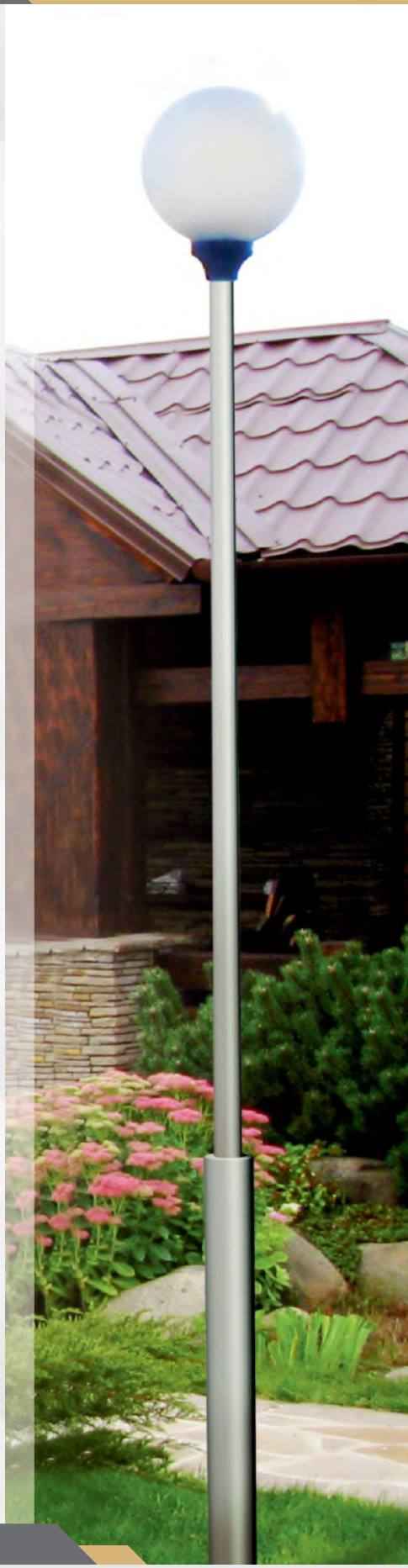

КОЭФФИЦИЕНТЫ ИСПОЛЬЗОВАНИЯ СВЕТОВОГО ПОТОКА

Светильник	Отношение B/H									
	0,2	0,3	0,5	0,7	1,1	1,5	2	3	5	10
Расположение на обочине улицы										
ДТУ03-001	0,02	0,03	0,06	0,08	0,11	0,13	0,15	0,18	0,19	0,21
ДТУ03-002	0,02	0,03	0,05	0,08	0,12	0,14	0,17	0,19	0,21	0,23
Расположение по центру улицы										
ДТУ03-001	0,02	0,03	0,06	0,08	0,12	0,16	0,20	0,26	0,33	0,39
ДТУ03-002	0,02	0,03	0,05	0,08	0,12	0,16	0,21	0,29	0,37	0,43

B – ширина улицы, дороги;
H – высота установки светильника.

NEXT



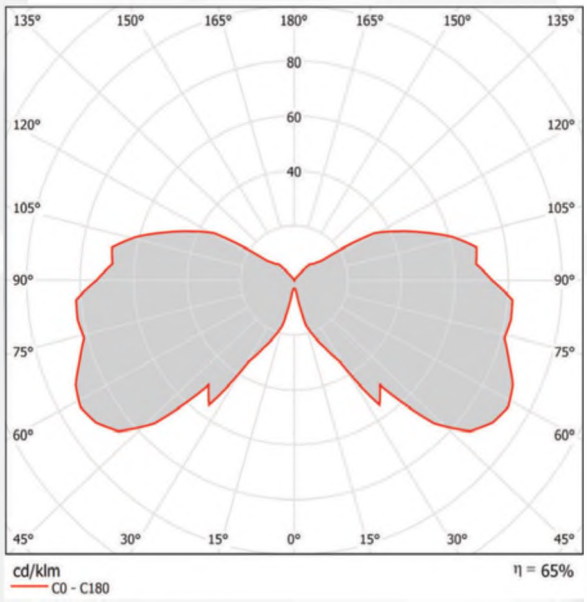

ТУ BY 191039087.002-2010

Светильник уличный ДТУ04

NEXT

Предназначен для наружного освещения улиц, дорог, площадей, транспортных туннелей и развязок, пешеходных переходов, открытых пространств производственного назначения, а также функционально-декоративного освещения скверов, парков и бульваров.

ПРЕИМУЩЕСТВА:

- Оригинальный дизайн корпуса в стиле постмодернизма и Hi-tech
- Высокий коэффициент использования светового потока
- Комфорт для визуального восприятия за счет устранения слепящего действия лампы экранирующей решеткой
- Антикоррозийная защита порошковым покрытием корпуса
- Защитное стекло из ПММА или светотехнического поликарбоната, устойчивого к воздействию ультрафиолета

Наименование	Тип лампы	Мощность, Вт	КПД	Цоколь	Габаритные размеры	Масса
ДТУ 04-20-001	LED*	20	90	E27	560x640	5,8
ДТУ 04-30-001	LED*	30	90	E27	560x640	5,8
ДТУ 04-40-001	LED*	40	90	E40/E27	560x640	5,8
ДТУ 04-50-001	LED*	50	90	E40/E27	560x640	5,8
ДТУ 04-20-001	LED-модуль	20	90	—	560x640	5,8
ДТУ 04-35-001	LED-модуль	35	90	—	560x640	5,8

* - где габаритные размеры лампы не должны превышать (Ø x H): 90x210 мм

230В 50Гц
УХЛ1
IP65

U.V.

КОНСТРУКЦИЯ:

Корпус изготовлен из алюминиевого сплава и покрыт антикоррозионным покрытием.
Отражатель окрашен белой глянцевой краской для повышения КПД светильника.
Экранирующая решетка изготовлена из нержавеющей стали.
Защитное стекло – светотехнический ударопрочный ПММА или поликарбонат, стабилизированный к ультрафиолетовому излучению.

УСТАНОВКА, ОБСЛУЖИВАНИЕ:

Устанавливается на опору диаметром 76 мм и фиксируется винтами.
Для замены лампы необходимо снять крышку, отражатель и верхнюю направляющую стоек экранизиоующей решетки.

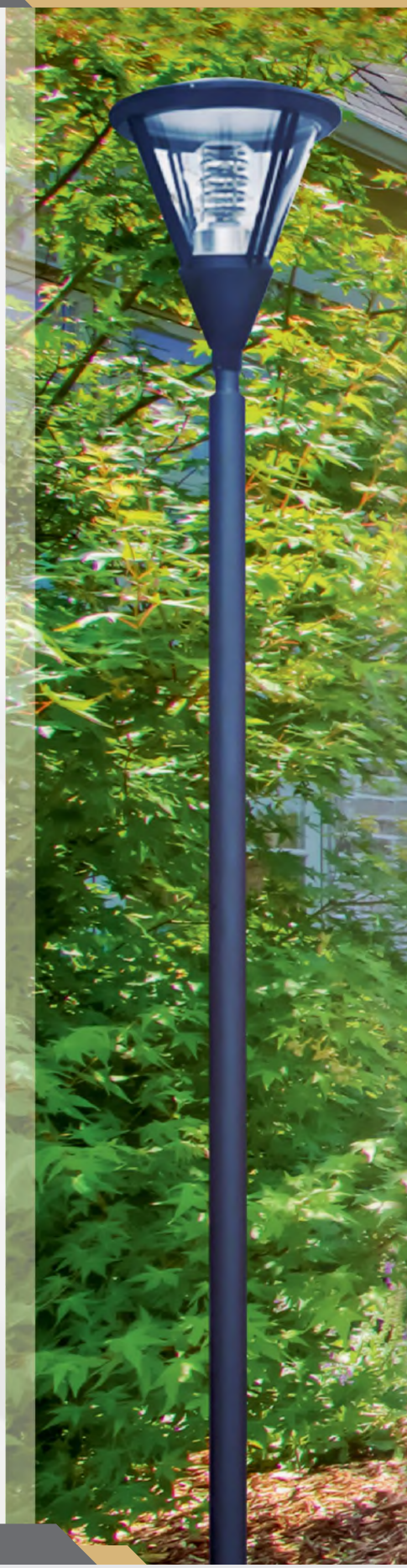

КОЭФФИЦИЕНТЫ ИСПОЛЬЗОВАНИЯ СВЕТОВОГО ПОТОКА

Светильник	Отношение В/Н									
	0,2	0,3	0,5	0,7	1,1	1,5	2	3	5	10
Расположение на обочине улицы										
ДТУ04-001	0,02	0,03	0,06	0,08	0,11	0,13	0,15	0,18	0,19	0,21
ДТУ04-002	0,02	0,03	0,05	0,08	0,12	0,14	0,17	0,19	0,21	0,23
Расположение по центру улицы										
ДТУ04-001	0,02	0,03	0,06	0,08	0,12	0,16	0,20	0,26	0,33	0,39
ДТУ04-002	0,02	0,03	0,05	0,08	0,12	0,16	0,21	0,29	0,37	0,43

В – ширина улицы, дороги;
Н – высота установки светильника.

CLASSIC



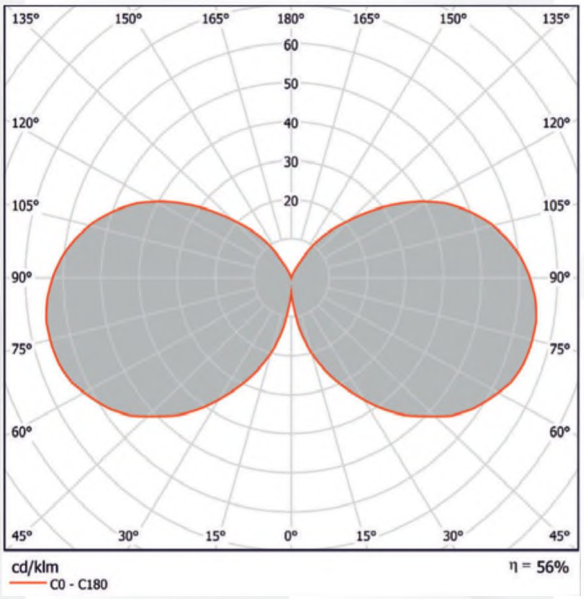

ТУ BY 191039087.002-2010

Светильник уличный ДТУ05

CLASSIC

Декоративный светильник для освещения наружных территорий города (улиц, парков, скверов, площадей).

ПРЕИМУЩЕСТВА:

- Оригинальный дизайн корпуса в классическом стиле “газового фонаря”
- Высокий коэффициент использования светового потока
- Комфорт для визуального восприятия за счет устранения слепящего действия лампы матовым рассеивателем
- Антикоррозийная защита порошковым покрытием корпуса
- Защитное стекло из светотехнического ПММА или поликарбоната, устойчивого к воздействию ультрафиолета

Наименование	Тип лампы	Мощность, Вт	КПД	Цоколь	Габаритные размеры	Масса
ДТУ 05-30-001	LED*	30	90	E27	480x480x790	7,6
ДТУ 05-40-001	LED*	40	90	E40/E27	480x480x790	7,6
ДТУ 05-50-001	LED*	50	90	E40/E27	480x480x790	7,6
ДТУ 05-20-001	LED-модуль	20	90	—	480x480x790	7,6
ДТУ 05-35-001	LED-модуль	35	90	—	480x480x790	7,6

* - где габаритные размеры лампы не должны превышать (Ø x H): 250x300 мм

230В
50Гц

УХЛ1

IP54

U.V.

КОНСТРУКЦИЯ:

Корпус изготовлен из алюминиевого сплава и покрыт антикоррозионным покрытием.
Отражатель изготовлен из тисненной полимерной основы, покрытой слоем алюминия высокой чистоты.
Защитное стекло – светотехнический ударопрочный ПММА или поликарбонат, стабилизированный к ультрафиолетовому излучению.

УСТАНОВКА, ОБСЛУЖИВАНИЕ:

Устанавливается на опору диаметром 57 мм и фиксируется винтами.
Для замены лампы необходимо снять крышку светильника, предварительно открутив винты крепления.



КОЭФФИЦИЕНТЫ ИСПОЛЬЗОВАНИЯ СВЕТОВОГО ПОТОКА

Светильник	Отношение B/H									
	0,2	0,3	0,5	0,7	1,1	1,5	2	3	5	10
Расположение на обочине улицы										
ДТУ05-001	0,03	0,04	0,07	0,09	0,14	0,17	0,20	0,23	0,25	0,27
Расположение по центру улицы										
ДТУ05-001	0,03	0,04	0,07	0,09	0,15	0,20	0,25	0,34	0,43	0,51

B – ширина улицы, дороги;
H – высота установки светильника.

BEAUTY



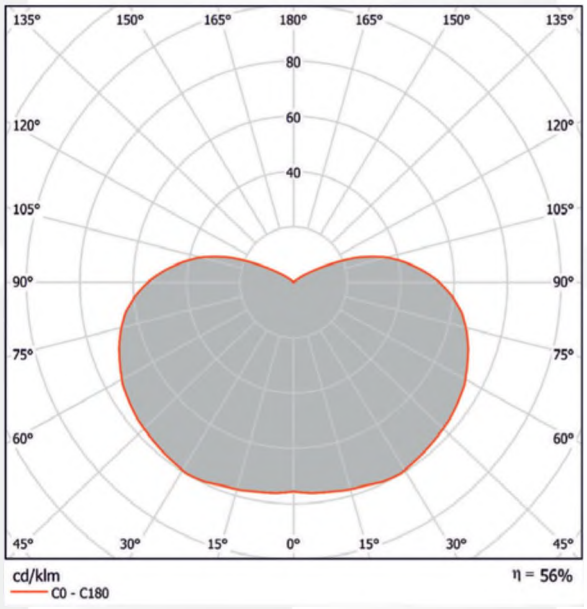

ТУ BY 191039087.002-2010

Светильник уличный ДТУ06

BEAUTY

Декоративный светильник для освещения наружных территорий города (улиц, парков, скверов, площадей).

ПРЕИМУЩЕСТВА:

- Оригинальный дизайн корпуса в классическом стиле
- Высокий коэффициент использования светового потока
- Комфорт для визуального восприятия за счет устранения слепящего действия лампы матовым рассеивателем
- Антикоррозийная защита порошковым покрытием корпуса
- Защитное стекло из светотехнического ПММА или поликарбоната, устойчивого к воздействию ультрафиолета

Наименование	Тип лампы	Мощность, Вт	КПД	Цоколь	Габаритные размеры	Масса
ДСУ 06-20-001	LED*	20	90	E27	600x620	4,6
ДСУ 06-30-001	LED*	30	90	E27	600x620	4,6
ДСУ 06-40-001	LED*	40	90	E40/E27	600x620	4,6
ДСУ 06-20-001	LED-модуль	20	90	—	600x620	4,6

* - где габаритные размеры лампы не должны превышать (Ø x H): 240x220 мм

230В 50Гц
УХЛ1
IP65
⏚
U.V.

КОНСТРУКЦИЯ:

Корпус изготовлен из алюминиевого сплава и покрыт антикоррозионным покрытием.
Отражатель окрашен белой глянцевой краской для повышения КПД светильника.
Защитное стекло – светотехнический ударопрочный ПММА или поликарбонат, стабилизированный к ультрафиолетовому излучению.

УСТАНОВКА, ОБСЛУЖИВАНИЕ:

Подвешивается на опору диаметром 48 мм и фиксируется винтами.
Для замены лампы необходимо открутить фиксирующие винты и снять рассеиватель.



КОЭФФИЦИЕНТЫ ИСПОЛЬЗОВАНИЯ СВЕТОВОГО ПОТОКА

Светильник	Отношение В/Н									
	0,2	0,3	0,5	0,7	1,1	1,5	2	3	5	10
Расположение на обочине улицы										
ДСУ 06-001	0,05	0,08	0,12	0,17	0,23	0,26	0,29	0,33	0,35	0,37
Расположение по центру улицы										
ДСУ 06-001	0,05	0,08	0,13	0,18	0,27	0,34	0,41	0,52	0,62	0,71

В – ширина улицы, дороги;
Н – высота установки светильника.

MINSK



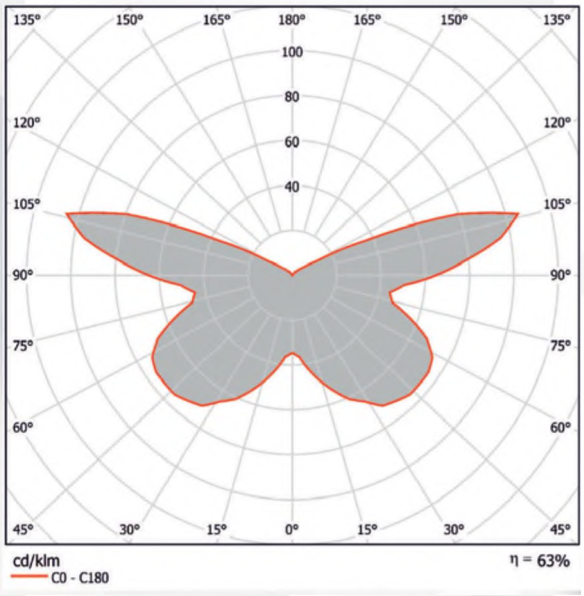

ТУ BY 191039087.002-2010

Светильник уличный ДТУ07

MINSK

Декоративный светильник для освещения наружных территорий города (улиц, парков, скверов, площадей).

ПРЕИМУЩЕСТВА:

- Оригинальный дизайн корпуса
- Высокий коэффициент использования светового потока
- Комфорт для визуального восприятия за счет устранения слепящего действия лампы матовым рассеивателем
- Антикоррозийная защита порошковым покрытием металлических частей
- Защитное стекло из светотехнического ПММА или поликарбоната, устойчивого к воздействию ультрафиолета

Наименование	Тип лампы	Мощность, Вт	КПД	Цоколь	Габаритные размеры	Масса
ДТУ 07-20-001	LED*	20	90	E27	550x380	3,1
ДТУ 07-30-001	LED*	30	90	E27	550x380	3,1
ДТУ 07-40-001	LED*	40	90	E40/E27	550x380	3,1
ДТУ 07-20-001	LED-модуль	20	90	—	550x380	3,1

* - где габаритные размеры лампы не должны превышать (Ø x H): 250x200 мм

230В 50Гц
УХЛ1
IP65
⏚
U.V.

КОНСТРУКЦИЯ:

Держатель и **крышка-отражатель** изготовлены из алюминиевого сплава и покрыты антикоррозионным покрытием.
Отражатель окрашен белой глянцевой краской для повышения КПД светильника.
Рассеиватель и **защитное стекло** – светотехнический ударопрочный ПММА или поликарбонат, стабилизированный к ультрафиолетовому излучению.

УСТАНОВКА, ОБСЛУЖИВАНИЕ:

Устанавливается на опору диаметром 76 мм и фиксируется винтами.
Для замены лампы необходимо снять крышку-отражатель, предварительно открутив винты крепления.



КОЭФФИЦИЕНТЫ ИСПОЛЬЗОВАНИЯ СВЕТОВОГО ПОТОКА

Светильник	Отношение В/Н									
	0,2	0,3	0,5	0,7	1,1	1,5	2	3	5	10
Расположение на обочине улицы										
ДТУ07-001	0,04	0,06	0,09	0,13	0,18	0,21	0,23	0,26	0,27	0,28
Расположение по центру улицы										
ДТУ07-001	0,04	0,06	0,09	0,13	0,20	0,27	0,33	0,41	0,49	0,54

В – ширина улицы, дороги;
Н – высота установки светильника.

NEO



ТУ BY 191039087.002-2010

Светильник уличный ДТУ08

NEO

Декоративный светильник для освещения наружных территорий города (улиц, парков, скверов, площадей).

ПРЕИМУЩЕСТВА:

- Оригинальный дизайн корпуса
- Высокий коэффициент использования светового потока
- Комфорт для визуального восприятия за счет конструкции рассеивателя

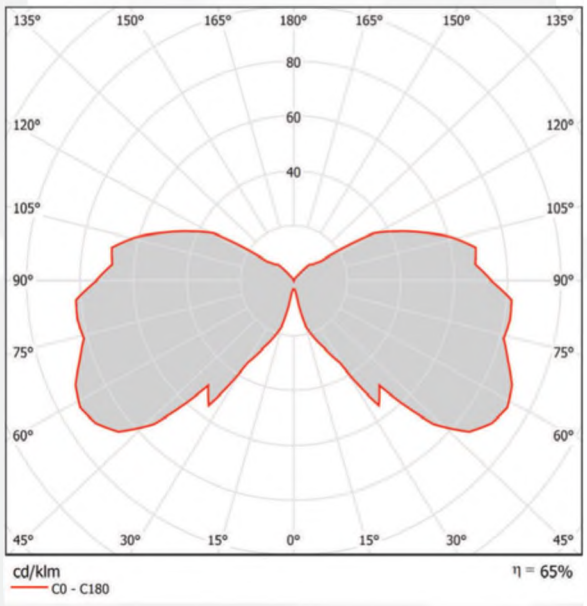

Наименование	Тип лампы	Мощность, Вт	КПД	Цоколь	Габаритные размеры	Масса
ДТУ 08-20-001	LED*	20	90	E27	530x470	2,3
ДТУ 08-30-001	LED*	30	90	E27	530x470	2,3
ДТУ 08-40-001	LED*	40	90	E40/E27	530x470	2,3
ДТУ 08-20-001	LED-модуль	20	90	—	530x470	2,3
ДТУ 08-35-001	LED-модуль	35	90	—	530x470	2,3

* - где габаритные размеры лампы не должны превышать (Ø x H): 90x200 мм

230В 50Гц
УХЛ1
IP54
⏚
U.V.

КОНСТРУКЦИЯ:

Корпус изготовлен из ударопрочного пластика.
Защитное стекло – светотехнический ударопрочный призматический поликарбонат, стабилизированный к ультрафиолетовому излучению.

УСТАНОВКА, ОБСЛУЖИВАНИЕ:

Устанавливается на опору диаметром 57(76) мм и фиксируется винтами.
Для замены лампы необходимо снять крышку, предварительно открутив винты крепления.



КОЭФФИЦИЕНТЫ ИСПОЛЬЗОВАНИЯ СВЕТОВОГО ПОТОКА

Светильник	Отношение В/Н									
ДТУ 08-20-001	0,2	0,3	0,5	0,7	1,1	1,5	2	3	5	10
ДТУ 08-30-001 ДТУ 08-35-001 ДТУ 08 40-001	0,03	0,05	0,07	0,10	0,16	0,21	0,25	0,30	0,34	0,35

SANAN



ТУ BY 191039087.002-2010

Светильник уличный светодиодный ДКУ02

SANAN

Светильники светодиодные уличные предназначены для освещения дорог, тротуаров, пешеходных дорожек и парков, территорий и сооружений, железобетонных платформ, перронов, станций, остановок общественного транспорта.
Использование светодиодного уличного светильника **ДКУ02** позволяет создать качественное, безопасное и комфортное освещение на улице.
ДКУ02 являются эффективной и экономичной заменой уличным светильникам с лампами ДРЛ, ДРИ, ДНАТ.

ПРЕИМУЩЕСТВА:

- Светильники светодиодные ДКУ 02-50w, 80w, 100w предназначены для работы в сетях переменного тока с напряжением 230 В и частотой 50 Гц. Корпус изготовлен из алюминиевого сплава.
- Область применения светильников: освещение улиц, дворовых территорий, парковок, дополнительная подсветка пешеходных переходов и охраняемых территорий.
- Конструкция светильника удовлетворяет требованиям пожаро- и электробезопасности согласно ГОСТ 12.2.007.0-75.
- Класс светильника по степени защиты человека от поражения электрическим током 1 (согласно ГОСТ 12.2.007.0-75).

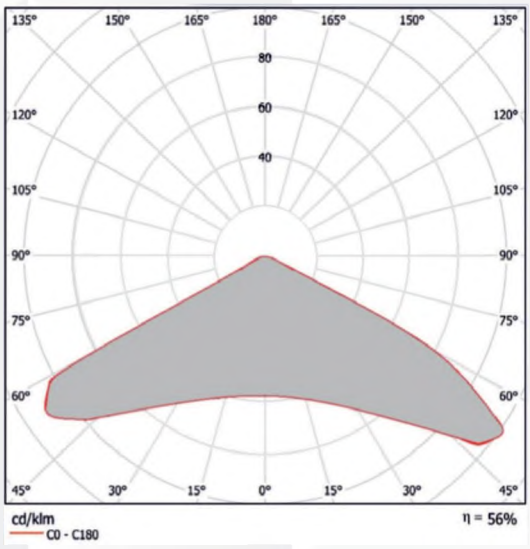



КОНСТРУКЦИЯ:

Корпус изготовлен из алюминиевого сплава методом литья под давлением и покрыт антикоррозионным покрытием.
Отражатель изготовлен из полимерной основы, покрытой слоем алюминия высокой чистоты.
Защитное стекло (линзы) – прозрачный полиметилметакрилат (ПММА).
Теплоотвод от светодиодов обеспечен через алюминиевые печатные платы на корпус светильника, который имеет специальную поверхность оребрения.

УСТАНОВКА, ОБСЛУЖИВАНИЕ:

Устанавливается на опору диаметром 48-60 мм и фиксируется болтами.

Наименование	Тип источника света	Мощность источников света, Вт	Световой поток источников света, лм	Цветовая температура, К	КПД,%	Габаритные размеры, мм	Масса, кг
ДКУ02-50-001	светодиод	50	6000	6500	>90	500x170x110	1,6
ДКУ02-80-001	светодиод	80	9600	6500	>90	500x205x110	2,0
ДКУ02-100-001	светодиод	100	12000	6500	>90	500x205x110	2,0



Микашевичи

Городской парк

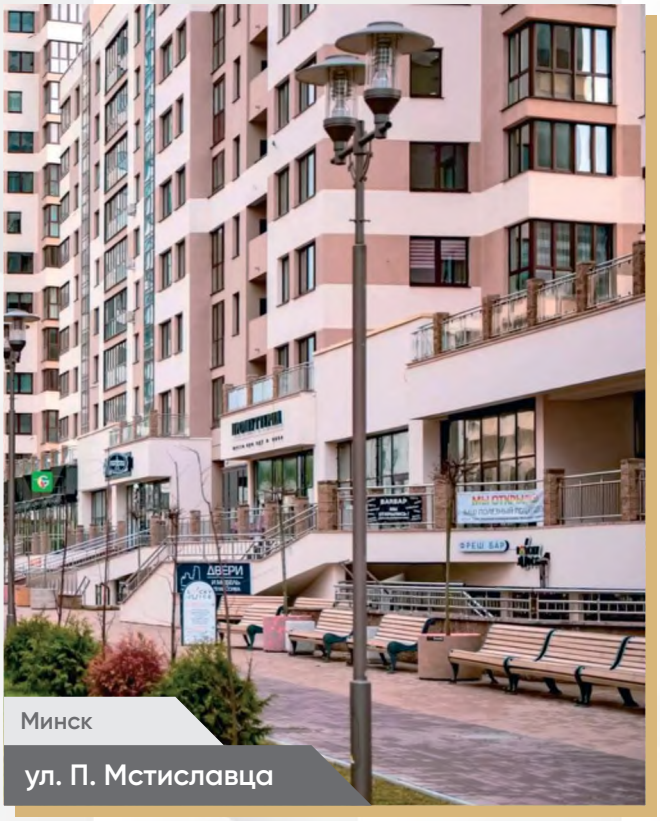

Минск

ул. П. Мстиславца



Минск

ЖК Пирс

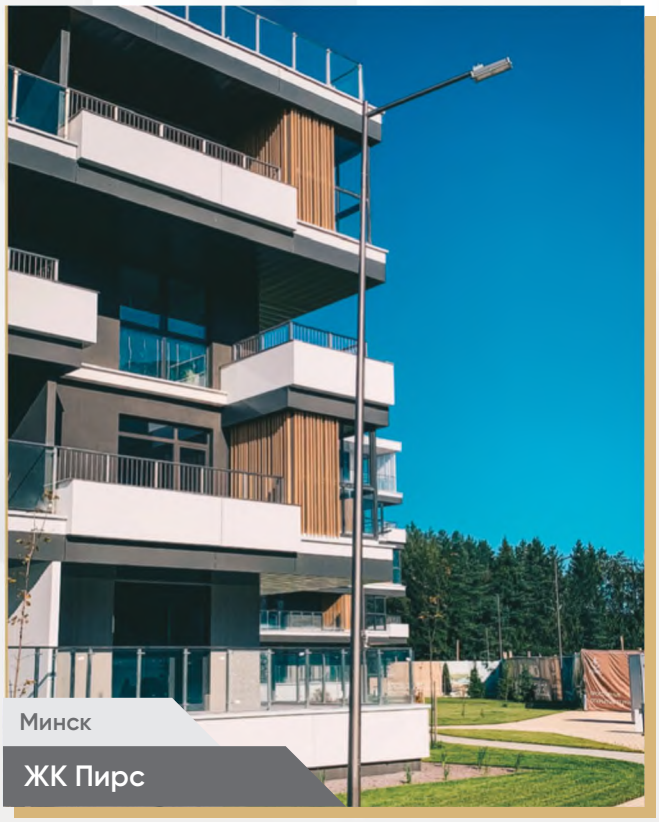

Минск

ЖК Пирс

ООО «ОЛДИ СВЕТ»
г. Минск, ул. Ф. Скорины, д. 54А, каб. 201
+375 (17) 338-73-36, 253-33-37,
395-43-89, 358-04-99

e-mail: oldisvet@mail.ru

oldisvet.com

220V 50Гц — Напряжение питания, В
Частота напряжения, Гц

УХЛ1 — Климатическое исполнение

IP66 — Защита от пыли и влаги

F — Возможен монтаж светильника, прожектора на поверхность из нормального воспламеняемых материалов

Класс защиты 1 от поражения электрическим током (обязательно заземление корпуса)

ЭмПРА — Пускорегулирующий аппарат:
Эм - электромагнитный
Э - электронный

U.V. — Светопрозрачные элементы устойчивы к воздействию ультрафиолета

Вандалопрочный

Регулировка светораспределения (кривой силы света)

LED — Источник света:
ДНаТ - натриевые лампы высокого давления;
ДРИ - металлогалогенные лампы;
КЛЛ - комплектные люминесцентные лампы;
LED - светодиоды